PHILIPS

## LL550E MPL Gen2 WH

910925870977



# Maxos unify, Accessory

Ein flexibles Lichtbandsystem, das die bewährten Vorteile einer Tragschiene mit Stromführungsprofil mit verschiedenen Lichtträgerlängen kombiniert. Die speziell entwickelte Linsenoptik mit Flat-Lens-Technologie lenkt das Licht dorthin, wo es benötigt wird. Die hohe Lichtqualität ohne Artefakte sorgt für hohen Sehkomfort und damit eine angenehme und sichere Umgebung - ob für Mitarbeiter oder Kunden. Ein Lichtband, das es ermöglicht, neue Projekte mit einer optimalen Anzahl von Lichtträger zu planen, sowie zur Sanierung von bestehenden Installationen genutzt werden kann. Unsere eingesetzte Betriebsgerätetechnologie (DIA/DEIA) ermöglicht es, dass die Lichtträger mit einer DALI-Steuerung oder zusammen mit Sensoreinheiten auch für unser funkvernetztes Interact Pro System genutzt werden können. Die Sensoreinheiten und damit die Nutzung von Interact Pro können auch in der bestehenden Installation nachgerüstet werden. So können Sie Ihre Anwendung mit den besten Beleuchtungsmöglichkeiten auf den neuesten Stand bringen. Jetzt und in Zukunft.

### Allgemeine Informationen

| | |
|---|---|
| Portfolio | Best |

### Betrieb und Elektrik

| | |
|---|---|
| Eingangsspannung | 222 bis 240 V |
| Netzfrequenz | 50 to 60 Hz |
| IEC-Schutzklasse | Schutzklasse I |

## Mechanik und Gehäuse

| | |
|---|---|
| Gesamte Länge | 213 mm |
| Gesamte Breite | 96 mm |
| Gesamte Höhe | 111 mm |
| Abmessungen (Höhe x Breite x Tiefe) | 111 x 96 x 213 mm |
| Material | Stahl |
| Schutzart (IP) | IP20 [Fernhalten von Fingern] |
| Schlagfestigkeit (IK) | IK02 [0,2 J Standard] |
| Zubehörfarbe | Weiß |
| Nettogewicht (Stück) | 0,800 kg |

## Genehmigung und Anwendung

| | |
|---|---|
| CE-Zeichen | Ja |
| EU RoHS-konform | Ja |

## Produktdaten

| | |
|---|---|
| Bestell-Produktname | LL550E MPL Gen2 WH |
| Gesamtbezeichnung des Produkts | LL550E MPL Gen2 WH |
| Gesamt-Produktcode | 872016995629200 |
| Bestellcode | 8720169956292 |
| Material-Nr. (12NC) | 910925870977 |
| Anzahl pro Verpackung | 1 |
| EAN/UPC – Produkt/Kiste | 8720169956292 |
| Zähler - Pakete pro Außenkarton | 1 |
| EAN Umverpackung | 8720169956292 |
| Produktfamiliencode | LL550E [Maxos unify electrical accessories] |

## Abmessungsskizzen

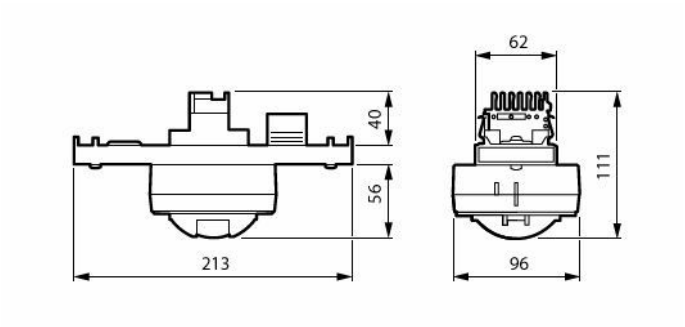


## Integrierter Sensor

| Sensorbild | Sensorcode | Sensorname | Webseite |
|---|---|---|---|
|  | 913701071303 | MPS3210/05 OCC-DL IA DALI WH 6M S | Produkt-Webseite |

## Zugehörige Dokumente

| Dokumente und Zertifikate | Dokumentname | Herunterladen |
|---|---|---|
| Installation Instructions | MI-LL550E-MPS.pdf | Herunterladen |
| Tender text | Tender_Text_910925870977_de_AT.txt | Herunterladen |

© 2026 Signify Holding. Alle Rechte vorbehalten. Die hier bereitgestellten Informationen können ohne vorherige Ankündigung geändert werden. Signify gibt keine Zusicherungen und übernimmt keine Garantie bezüglich der Richtigkeit oder Vollständigkeit der in diesem Dokument enthaltenen Informationen und haftet nicht für Handlungen, die im Vertrauen darauf ausgeführt werden. Die in diesem Dokument vorgestellten Informationen sind, sofern keine anderslautende Vereinbarung mit Signify besteht, nicht als kommerzielles Angebot gedacht und sind nicht Teil eines Angebots oder Vertrags. Philips und das Philips Schildsymbol sind eingetragene Warenzeichen der Koninklijke Philips N.V.