PHILIPS

LL500E MPL Gen2 WH

910925870979



Maxos fusion, Accessory

Maxos fusion ist ein anpassbares LED-Lichtbandsystem, das eine hervorragende Lichtqualität bietet, während die Energiekosten im Vergleich zu Leuchtstofflampen mehr als halbiert werden. Für Anwendungen im Einzelhandel können die Flächenleuchte StoreSet, Lichtträger und unterschiedliche Strahler in das Tragschienensystem integriert werden. Durch diese Flexibilität kann die Beleuchtung an jede Situation angepasst werden. Für Anwendungen in der Industrie liegt der Schwerpunkt auf der Reduzierung von Installations- und Wartungskosten durch Verwendung von weniger Lichtträgern. Mit der integrierten Stromschiene mit bis zu 13 Leitern entsteht die Möglichkeit, die Leuchten je nach Bedarf zu positionieren und andere Services/Hardware von Drittanbietern zu integrieren. Damit können spätere Layoutänderungen jeder Zeit berücksichtigt werden.

Allgemeine Informationen

Portfolio	Best

Betrieb und Elektrik

Eingangsspannung	222 bis 240 V
Netzfrequenz	50 to 60 Hz
IEC-Schutzklasse	Schutzklasse I

Mechanik und Gehäuse

Gesamte Länge	213 mm
Gesamte Breite	96 mm
Gesamte Höhe	111 mm
Abmessungen (Höhe x Breite x Tiefe)	111 x 96 x 213 mm
Material	Stahl
Schutzart (IP)	IP20 [Fernhalten von Fingern]

Schlagfestigkeit (IK)	IK02 [0,2 J Standard]
Zubehörfarbe	Weiß
Nettogewicht (Stück)	0,800 kg

Genehmigung und Anwendung

CE-Zeichen	Ja
EU RoHS-konform	Ja

Gesamt-Produktcode	872016995631500
Bestellcode	8720169956315
Material-Nr. (12NC)	910925870979
Anzahl pro Verpackung	1
EAN/UPC – Produkt/Kiste	8720169956315
Zähler - Pakete pro Außenkarton	1
EAN Umverpackung	8720169956315
Produktfamiliencode	LL500E [Maxos fusion Electrical]

Produktdaten

Bestell-Produktname	LL500E MPL Gen2 WH
Gesamtbezeichnung des Produkts	LL500E MPL Gen2 WH

Abmessungsskizzen

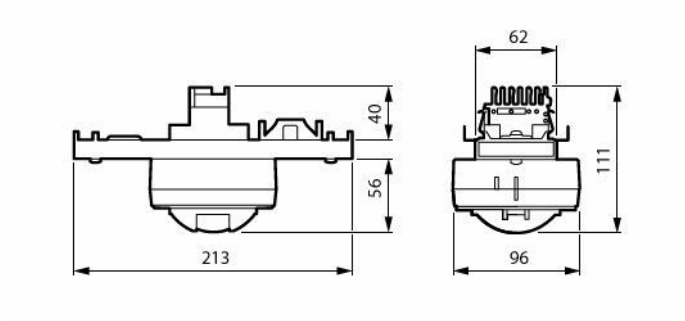

Integrierter Sensor

Sensorbild	Sensorcode	Sensorname	Webseite
	913701071303	MPS3210/05 OCC-DL IA DALI WH 6M S	Produkt-Webseite

Zugehörige Dokumente

Dokumente und Zertifikate	Dokumentname	Herunterladen
Tender text	Tender_Text_910925870979_de_AT.txt	Herunterladen
Installation Instructions	MI-LL500E-MPS.pdf	Herunterladen

© 2026 Signify Holding. Alle Rechte vorbehalten. Die hier bereitgestellten Informationen können ohne vorherige Ankündigung geändert werden. Signify gibt keine Zusicherungen und übernimmt keine Garantie bezüglich der Richtigkeit oder Vollständigkeit der in diesem Dokument enthaltenen Informationen und haftet nicht für Handlungen, die im Vertrauen darauf ausgeführt werden. Die in diesem Dokument vorgestellten Informationen sind, sofern keine anderslautende Vereinbarung mit Signify besteht, nicht als kommerzielles Angebot gedacht und sind nicht Teil eines Angebots oder Vertrags. Philips und das Philips Schildsymbol sind eingetragene Warenzeichen der Koninklijke Philips N.V.