PHILIPS

## LL500E MPM Gen2 WH

910925870980

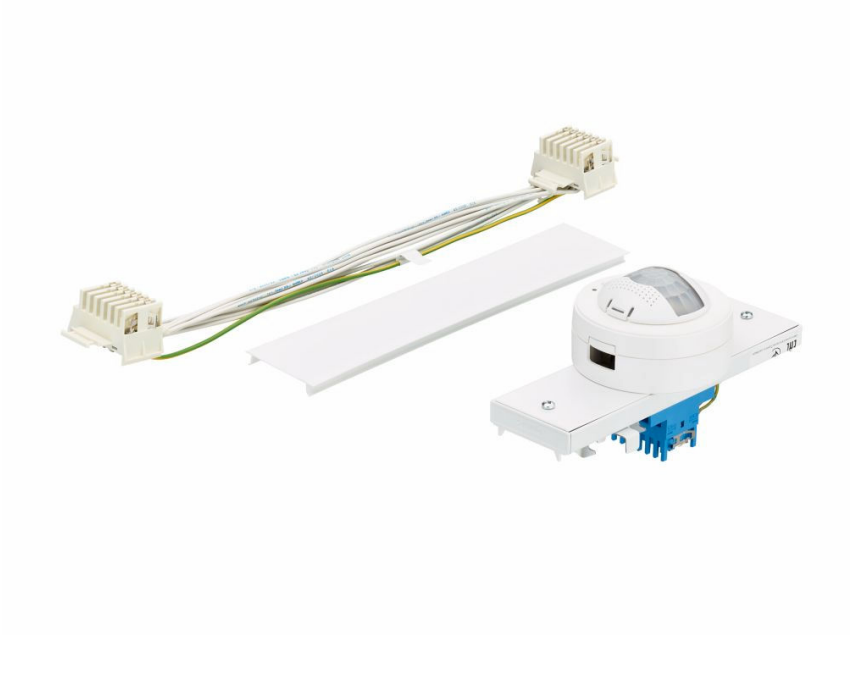

# Maxos fusion, Accessory

Maxos fusion ist ein anpassbares LED-Lichtbandsystem, das eine hervorragende Lichtqualität bietet, während die Energiekosten im Vergleich zu Leuchtstofflampen mehr als halbiert werden. Für Anwendungen im Einzelhandel können die Flächenleuchte StoreSet, Lichtträger und unterschiedliche Strahler in das Tragschienensystem integriert werden. Durch diese Flexibilität kann die Beleuchtung an jede Situation angepasst werden. Für Anwendungen in der Industrie liegt der Schwerpunkt auf der Reduzierung von Installations- und Wartungskosten durch Verwendung von weniger Lichtträgern. Mit der integrierten Stromschiene mit bis zu 13 Leitern entsteht die Möglichkeit, die Leuchten je nach Bedarf zu positionieren und andere Services/Hardware von Drittanbietern zu integrieren. Damit können spätere Layoutänderungen jeder Zeit berücksichtigt werden.

### Allgemeine Informationen

| | |
|---|---|
| Portfolio | Best |

### Betrieb und Elektrik

| | |
|---|---|
| Eingangsspannung | 222 bis 240 V |
| Netzfrequenz | 50 to 60 Hz |
| IEC-Schutzklasse | Schutzklasse I |

### Mechanik und Gehäuse

| | |
|---|---|
| Gesamte Länge | 213 mm |
| Gesamte Breite | 96 mm |
| Gesamte Höhe | 111 mm |
| Abmessungen (Höhe x Breite x Tiefe) | 111 x 96 x 213 mm |
| Material | Stahl |
| Schutzart (IP) | IP20 [Fernhalten von Fingern] |

| | |
|---|---|
| Schlagfestigkeit (IK) | IK02 [0,2 J Standard] |
| Zubehörfarbe | Weiß |
| Nettogewicht (Stück) | 0,800 kg |

## Genehmigung und Anwendung

| | |
|---|---|
| CE-Zeichen | Ja |
| EU RoHS-konform | Ja |

| | |
|---|---|
| Gesamt-Produktcode | 872016995632200 |
| Bestellcode | 8720169956322 |
| Material-Nr. (12NC) | 910925870980 |
| Anzahl pro Verpackung | 1 |
| EAN/UPC – Produkt/Kiste | 8720169956322 |
| Zähler - Pakete pro Außenkarton | 1 |
| EAN Umverpackung | 8720169956322 |
| Produktfamiliencode | LL500E [Maxos fusion Electrical] |

## Produktdaten

| | |
|---|---|
| Bestell-Produktname | LL500E MPM Gen2 WH |
| Gesamtbezeichnung des Produkts | LL500E MPM Gen2 WH |

## Abmessungsskizzen

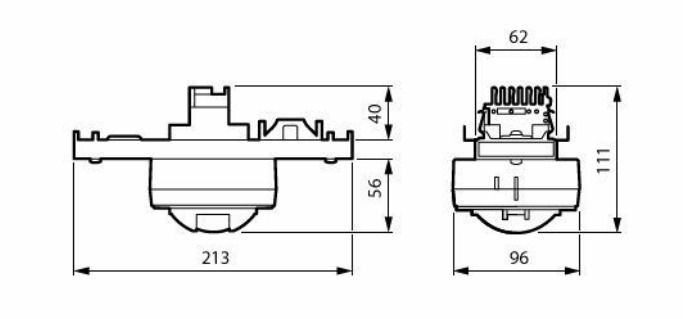


## Integrierter Sensor

| Sensorbild | Sensorcode | Sensorname | Webseite |
|---|---|---|---|
|  | 913701071403 | MPS3220/05 OCC-DL IA DALI WH 12M S | Produkt-Webseite |

## Zugehörige Dokumente

| Dokumente und Zertifikate | Dokumentname | Herunterladen |
|---|---|---|
| Installation Instructions | MI-LL500E-MPS.pdf | Herunterladen |
| Tender text | Tender_Text_910925870980_de_AT.txt | Herunterladen |

© 2026 Signify Holding. Alle Rechte vorbehalten. Die hier bereitgestellten Informationen können ohne vorherige Ankündigung geändert werden. Signify gibt keine Zusicherungen und übernimmt keine Garantie bezüglich der Richtigkeit oder Vollständigkeit der in diesem Dokument enthaltenen Informationen und haftet nicht für Handlungen, die im Vertrauen darauf ausgeführt werden. Die in diesem Dokument vorgestellten Informationen sind, sofern keine anderslautende Vereinbarung mit Signify besteht, nicht als kommerzielles Angebot gedacht und sind nicht Teil eines Angebots oder Vertrags. Philips und das Philips Schildsymbol sind eingetragene Warenzeichen der Koninklijke Philips N.V.