PHILIPS

ZRS750 3C BA WH (GA70-3)

910930000818



3C track electrical and mechanical accessory, Weiß, 250 V

3C track electrical and mechanical accessory, Weiß, 250 V

Betrieb und Elektrik

Eingangsspannung	250 V

Mechanik und Gehäuse

Zubehörfarbe	Weiß
Nettogewicht (Stück)	0,110 kg

Genehmigung und Anwendung

CE-Zeichen	Ja
EU RoHS-konform	Ja

Produktdaten

Bestell-Produktname	ZRS750 3C BA WH (GA70-3)
Gesamtbezeichnung des Produkts	ZRS750 3C BA WH (GA70-3)
Gesamt-Produktcode	871155914715499
Bestellcode	8711559147154
Material-Nr. (12NC)	910930000818
Anzahl pro Verpackung	1
EAN/UPC – Produkt/Kiste	8711559147154
Zähler - Pakete pro Außenkarton	50
EAN Umverpackung	8711559147178

Abmessungsskizzen

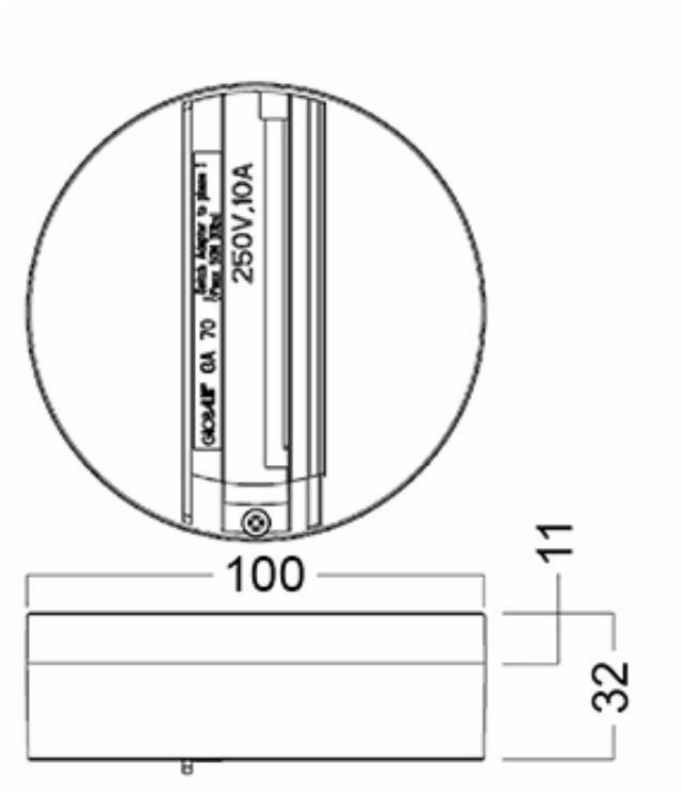

© 2026 Signify Holding. Alle Rechte vorbehalten. Die hier bereitgestellten Informationen können ohne vorherige Ankündigung geändert werden. Signify gibt keine Zusicherungen und übernimmt keine Garantie bezüglich der Richtigkeit oder Vollständigkeit der in diesem Dokument enthaltenen Informationen und haftet nicht für Handlungen, die im Vertrauen darauf ausgeführt werden. Die in diesem Dokument vorgestellten Informationen sind, sofern keine anderslautende Vereinbarung mit Signify besteht, nicht als kommerzielles Angebot gedacht und sind nicht Teil eines Angebots oder Vertrags. Philips und das Philips Schildsymbol sind eingetragene Warenzeichen der Koninklijke Philips N.V.