PHILIPS

DN142B 10S/830 PSU-E WR

911401551032



CoreLine Downlight Gen 5, 9.8 W, D150 mm, 1200 lm, 3000 K, Weißer Reflektor, IP20

D150 mm, Polykarbonat, Weiß, Reinweiß (RAL9010), Einbau- und Einlegeleuchten, Netzgerät extern (Ein/Aus), 1200 lm, 9.8 W, 120 lm/W, 3000 K, (0.432,0.404) SDCM≦5, Weißer Reflektor, Polykarbonat, IP20 | Fernhalten von Fingern, IK02 | 0,2 J Standard, Schutzklasse II, 2 Kabel à 0,15 m mit 2-poligem Stecker, Steckverbinder, 4-polig

Hinweise

- Üben Sie keine übermäßige Kraft auf das Kabel und den DC-Stecker aus. Achten Sie darauf, dass der Verbindungsclip vor dem Einschalten der Stromversorgung verriegelt ist.

Allgemeine Informationen

Lichtquelle austauschbar	Nein
Anzahl Betriebsgeräte	Einheit
Betriebsgerät inklusive	Ja
Service Tag	Ja
Beleuchtungstechnologie	LED
Montage	Einbau- und Einlegeleuchten
Portfolio	Better
Garantiedauer	5 Jahre

Lichttechnische Daten

Lichtstrom	1.200 lm
Gesättigtes Rot (R9)	<50
Ähnlichste Farbtemperatur	3000 K
Nennlichtausbeute (Nom)	120 lm/W
Farbwiedergabeindex (CRI)	>80
Ausstrahlungswinkel der Lichtquelle	- Grad
Farbe der Lichtquelle	830 Warmweiß
Optik	-
Ausstrahlungswinkel Leuchte	84°
Unified Glare Rating CEN	25

Betrieb und Elektrik

Eingangsspannung	220-240 V
Netzfrequenz	50 to 60 Hz
Leistungsaufnahme Konstantlichtstrom bei Installation	- W W
Durchschnittlicher CLO-Stromverbrauch	- W W
Einschaltstrom	14 A
Einschaltzeit	0,001 ms
Systemleistung	9,8 W
Leistungsfaktor (Bruchteil)	0.9
Elektrischer Anschluss	Steckverbinder, 4-polig
Kabel	2 Kabel à 0,15 m mit 2-poligem Stecker
Anzahl Leuchten pro Sicherung mit 16 A Typ B	120
Geeignet zum häufigen Ein- und Ausschalten	Ja
IEC-Schutzklasse	Schutzklasse II
Klirrfaktor	32 %

Lichtregelung und Dimmen

Dimmbar	Nein
Betriebsgerät	Netzgerät extern (Ein/Aus)
Steuerungsschnittstelle	-
Konstanter Lichtstrom	Nein
Maximaler Dimmlevel	Nicht anwendbar

Mechanik und Gehäuse

Gehäusematerial	Polykarbonat
Reflektor-Material	Polykarbonat
Optisches Material	Polykarbonat
Material optische Abdeckung	Polykarbonat
Befestigungsmaterial	-
Gehäusefarbe	Weiß
Ausführung optische Abdeckung	-
Reflektoroberfläche	Weißer Reflektor
Gesamte Höhe	82 mm
Gesamter Durchmesser	162 mm
Schutzart (IP)	IP20 [Fernhalten von Fingern]
Schlagfestigkeit (IK)	IK02 [0,2 J Standard]
Montage	Einbau- und Einlegeleuchten
Nettogewicht (Stück)	0,260 kg

Genehmigung und Anwendung

Glühfadentest	Temperatur: 650 °C, Dauer: 30 s
Entflammbarkeitszeichen	Zur Montage auf normal entflammbare Oberflächen (F-Zeichen)
CE-Zeichen	Ja
ENEC-Zeichen	-
Photobiologisches Risiko	Photobiological risk group 1 @ 200mm to EN62471
EU RoHS-konform	Ja
Bemessungsumgebungstemperatur (Tq)	25 °C
Flackerwert (PstLM) – Flackerwert gemäß EN 61000-3-3	0,5
Messung der Sichtbarkeit des Stroboskopeffekts (SVM)	1
Umgebungstemperaturbereich	-20 bis +40 °C

Initialkennwerte (IEC-konform)

Lichtstromtoleranz	+/-10%
Anfängliche Farbsättigung	(0.432,0.404) SDCM≦5
Toleranz Leistungsaufnahme	+/-10%

Lebensdauerkennwerte (IEC-konform)

Ausfallrate des Betriebsgerätes bei mittlerer Nutzlebensdauer von 50.000 Std.	5 %
Lichtstromstabilität (EN-IEC 62722-2-1) bei mittlerer Nutzlebensdauer* von 50.000 Std.	L80

Daten zur Nachhaltigkeit

Nachhaltigkeitsbewertung	Unclassified
Enthaltener Kohlenstoff (A1-A3)	3,43 kg CO_2e
Anteil des Produkts an Sekundärmaterialien	30,1 %
Anteil des recycelbaren Inhalts des Endprodukts	31,9 %
GWP gesamt B6 (kg CO2eq) Deklarierte Einheit	Bitte berechnen Sie mit Ihrem lokalen Energiemixwert: Deklarierte Leistung (kW) * Betriebsdauer (Stunden) der deklarierten Einheit * Energiemix (kg CO2eq / kWh)
GWP gesamt B6 (kg CO2eq) Funktionale Einheit	Bitte berechnen Sie mit Ihrem lokalen Energiemixwert: Deklarierte Leistung (kW) * 1000 (lm) / Lichtstrom (lm) deklarierte Einheit * 35.000 (Stunden) * Energiemix (kg CO2-Äquivalent / kWh)

Produktdaten

Bestell-Produktname	DN142B 10S/830 PSU-E WR
Gesamtbezeichnung des Produkts	DN142B 10S/830 PSU-E WR
Gesamt-Produktcode	872016950305299
Bestellcode	8720169503052
Material-Nr. (12NC)	911401551032
Anzahl pro Verpackung	1
EAN/UPC – Produkt/Kiste	8720169503052
Zähler - Pakete pro Außenkarton	6
EAN Umverpackung	8720169503373

Abmessungsskizzen

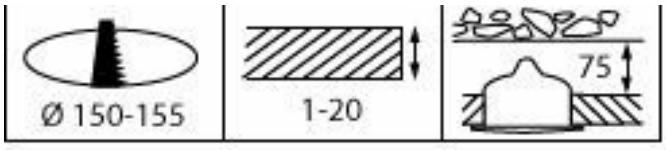

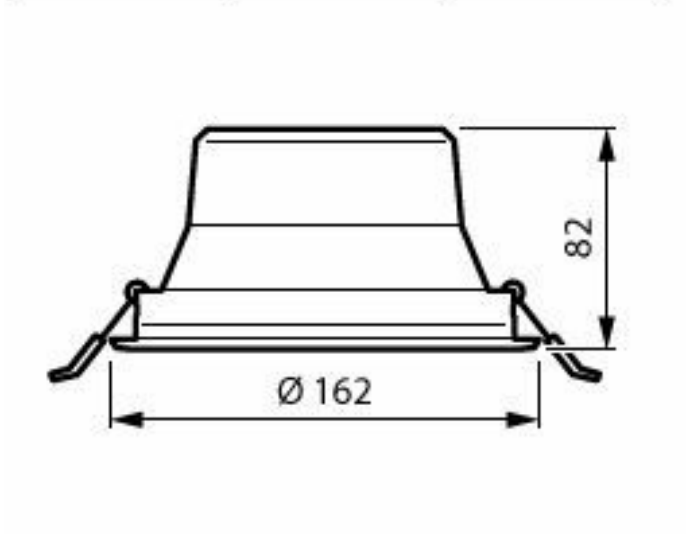

Lichtverteilungskurve

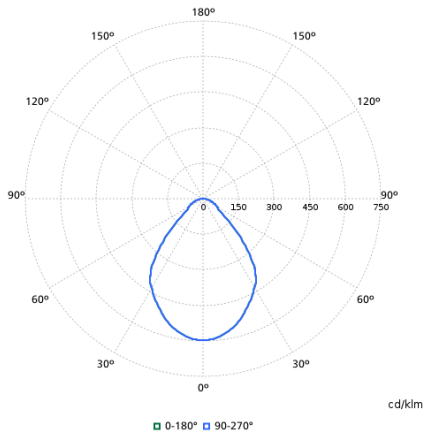

Zugehörige Dokumente

Dokumente und Zertifikate	Dokumentname	Herunterladen
Environmental Product Declaration	EPD-Philips-CoreLine-Downlight-gen5-DN142B-10S.pdf	Herunterladen
Tender text	Tender_Text_911401551032_de_AT.txt	Herunterladen
Installation Instructions	444170264921 DN142B PSU Installation Instructions.pdf	Herunterladen

Software-Plugins	Dokumentname	Herunterladen
IES File	dn142b-10s-830-psu-e-wr-911401551032.ies	Herunterladen
LDT File	dn142b-10s-830-psu-e-wr-911401551032.ldt	Herunterladen
ROLF File	dn142b-10s-830-psu-e-wr-911401551032.rolfz	Herunterladen
ULD File	dn142b-10s-830-psu-e-wr-911401551032.uld	Herunterladen
Revit file	dn142b-10s-830-psu-e-wr-911401551032.zip	Herunterladen

© 2026 Signify Holding. Alle Rechte vorbehalten. Die hier bereitgestellten Informationen können ohne vorherige Ankündigung geändert werden. Signify gibt keine Zusicherungen und übernimmt keine Garantie bezüglich der Richtigkeit oder Vollständigkeit der in diesem Dokument enthaltenen Informationen und haftet nicht für Handlungen, die im Vertrauen darauf ausgeführt werden. Die in diesem Dokument vorgestellten Informationen sind, sofern keine anderslautende Vereinbarung mit Signify besteht, nicht als kommerzielles Angebot gedacht und sind nicht Teil eines Angebots oder Vertrags. Philips und das Philips Schildsymbol sind eingetragene Warenzeichen der Koninklijke Philips N.V.