PHILIPS

BY121P G5 LED105S/840 PSD NB

911401629608



CoreLine Hallenleuchte Gen5, 69 W, 10500 lm, 4000 K, DALI-regelbar, Tiefstrahlend (NB), IP65, IK08

Aluminiumdruckguss, Grau, Netzteil mit DALI-Schnittstelle, 10500 lm, 69 W, 152 lm/W, 4000 K, (0.385, 0.380) SDCM<5, Tiefstrahlend (NB), Klar, Polykarbonat, IP65 | Schutz gegen Eindringen von Staub, strahlwassergeschützt, IK08 | 5 J vandalismussicher, Schutzklasse I, 3-poliger Anschlussblock

Allgemeine Informationen

Lichtquelle austauschbar	Nein
Anzahl Betriebsgeräte	Einheit
Betriebsgerät inklusive	Ja
Service Tag	Ja
Beleuchtungstechnologie	LED
Portfolio	Better
Garantiedauer	5 Jahre

Lichttechnische Daten

Lichtstrom	10.500 lm
Gesättigtes Rot (R9)	<50
Ähnlichste Farbtemperatur	4000 K
Nennlichtausbeute (Nom)	152 lm/W
Farbwiedergabeindex (CRI)	>80
Farbe der Lichtquelle	840 Neutralweiß
Optik	Tiefstrahlend (NB)
Ausstrahlungswinkel Leuchte	55°
Unified Glare Rating CEN	22

Betrieb und Elektrik

Eingangsspannung	220 bis 240 V
Netzfrequenz	50 or 60 Hz
Einschaltstrom	53 A
Einschaltzeit	0,3 ms
Systemleistung	69 W
Leistungsfaktor (Bruchteil)	0.95
Elektrischer Anschluss	3-poliger Anschlussblock
Kabel	Kabel (0,3 m) mit Steckverbinder, 3-polig
Anzahl Leuchten pro Sicherung mit 16 A Typ B	8
Geeignet zum häufigen Ein- und Ausschalten	Ja
IEC-Schutzklasse	Schutzklasse I
Klirrfaktor	15 %

Lichtregelung und Dimmen

Dimmbar	Ja
Betriebsgerät	Netzteil mit DALI-Schnittstelle
Steuerungsschnittstelle	DALI-regelbar
Konstanter Lichtstrom	Nein
DALI-Standard	DALI-2™
Maximaler Dimmlevel	20%

Mechanik und Gehäuse

Gehäusematerial	Aluminiumdruckguss
Reflektor-Material	-
Optisches Material	Polykarbonat
Material optische Abdeckung	Polykarbonat
Befestigungsmaterial	-
Gehäusefarbe	Grau
Ausführung optische Abdeckung	Klar
Gesamte Länge	330 mm
Gesamte Höhe	99 mm
Gesamter Durchmesser	330 mm
Schutzart (IP)	IP65 [Schutz gegen Eindringen von Staub, strahlwassergeschützt]
Schlagfestigkeit (IK)	IK08 [5 J vandalismussicher]
Nettogewicht (Stück)	3,540 kg

Genehmigung und Anwendung

Glühfadentest	Temperatur: 650 °C, Dauer: 30 s
Entflammbarkeitszeichen	Zur Montage auf normal entflammbare Oberflächen (F-Zeichen)
CE-Zeichen	Ja
ENEC-Zeichen	ENEC-Zeichen
Photobiologisches Risiko	Photobiological risk group 1 @200mm to EN62778
Photobiologische Risikospezifikation	18,2 m
EU RoHS-konform	Ja
Bemessungsumgebungstemperatur (Tq)	35 °C
Flackerwert (PstLM) – Flackerwert gemäß EN 61000-3-3	0,5
Messung der Sichtbarkeit des Stroboskopeffekts (SVM)	1
Umgebungstemperaturbereich	-30 bis +50 °C

Initialkennwerte (IEC-konform)

Lichtstromtoleranz	+/-10%
Anfängliche Farbsättigung	(0.385, 0.380) SDCM<5
Toleranz Leistungsaufnahme	+/-10%
Standardabweichung vom Farbabgleich (McAdam Ellipse)	SDCM≤5

Lebensdauerkennwerte (IEC-konform)

Ausfallrate des Betriebsgerätes bei mittlerer Nutzlebensdauer von 50.000 Std.	5 %
Ausfallrate des Betriebsgeräts bei mittlerer Nutzlebensdauer von 100.000 Std.	10 %
Lichtstromstabilität (EN-IEC 62722-2-1) bei mittlerer Nutzlebensdauer* von 50.000 Std.	L85
Lichtstromstabilität (EN-IEC 62722-2-1) bei mittlerer Nutzlebensdauer* von 100.000 Std.	L75

Daten zur Nachhaltigkeit

Nachhaltigkeitsbewertung	Unclassified
Enthaltener Kohlenstoff (A1-A3)	62,3 kg CO_2e
Anteil des Produkts an Sekundärmaterialien	6,64 %
Anteil des recycelbaren Inhalts des Endprodukts	51,6 %
GWP gesamt B6 (kg CO2eq) Deklarierte Einheit	Bitte berechnen Sie mit Ihrem lokalen Energiemixwert: Deklarierte Leistung (kW) * Betriebsdauer (Stunden) der deklarierten Einheit * Energiemix (kg CO2eq / kWh)
GWP gesamt B6 (kg CO2eq) Funktionale Einheit	Bitte berechnen Sie mit Ihrem lokalen Energiemixwert: Deklarierte Leistung (kW) * 1000 (lm) / Lichtstrom (lm) deklarierte Einheit * 35.000 (Stunden) * Energiemix (kg CO2-Äquivalent / kWh)

Produktdaten

Bestell-Produktname	BY121P G5 LED105S/840 PSD NB
Gesamtbezeichnung des Produkts	BY121P G5 LED105S/840 PSD NB
Gesamt-Produktcode	871951495570700
Bestellcode	8719514955707
Material-Nr. (12NC)	911401629608
Anzahl pro Verpackung	1
EAN/UPC – Produkt/Kiste	8719514955707
Zähler - Pakete pro Außenkarton	1
EAN Umverpackung	8719514955707

Abmessungsskizzen

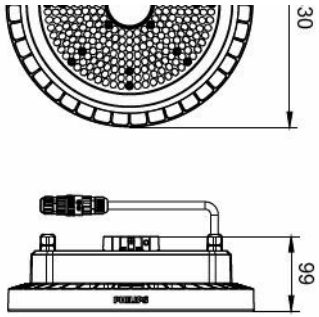

Lichtverteilungskurve

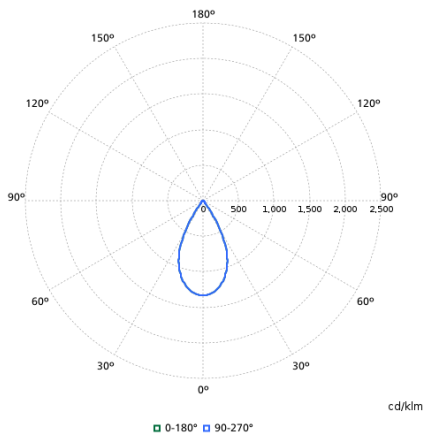

Kompatibles Zubehör

Zubehörbild	Zubehörcode	Zubehörname	Webseite
	911401633208	BY121Z G5 BR L200	Produkt-Webseite

Zugehörige Dokumente

Dokumente und Zertifikate	Dokumentname	Herunterladen
Environmental Product Declaration	EPD-Philips-CoreLine-Highbay-Gen5-BY121P.pdf	Herunterladen
Installation Instructions	Coreline-Highbay-G5-MI-PSU-PSD.pdf	Herunterladen
Tender text	Tender_Text_911401629608_de_AT.txt	Herunterladen

Software-Plugins	Dokumentname	Herunterladen
IES File	by121p-g5-led105s-840-psd-nb-911401629608.ies	Herunterladen
LDT File	by121p-g5-led105s-840-psd-nb-911401629608.ldt	Herunterladen
ROLF File	by121p-g5-led105s-840-psd-nb-911401629608.rolfz	Herunterladen
ULD File	by121p-g5-led105s-840-psd-nb-911401629608.uld	Herunterladen
Revit file	by121p-g5-led105s-840-psd-nb-911401629608.zip	Herunterladen

© 2026 Signify Holding. Alle Rechte vorbehalten. Die hier bereitgestellten Informationen können ohne vorherige Ankündigung geändert werden. Signify gibt keine Zusicherungen und übernimmt keine Garantie bezüglich der Richtigkeit oder Vollständigkeit der in diesem Dokument enthaltenen Informationen und haftet nicht für Handlungen, die im Vertrauen darauf ausgeführt werden. Die in diesem Dokument vorgestellten Informationen sind, sofern keine anderslautende Vereinbarung mit Signify besteht, nicht als kommerzielles Angebot gedacht und sind nicht Teil eines Angebots oder Vertrags. Philips und das Philips Schildsymbol sind eingetragene Warenzeichen der Koninklijke Philips N.V.