PHILIPS

RC133V G6 36S/840 WIA W62L62 OC

911401802687



CoreLine Panel Gen6, 26 W, Module 625, VPC, 3600 lm, 4000 K, Kabellos, Interact Ready, UGR19

Module 625, Visible profile ceiling version, Stahl, Weiß, Signalweiß (RAL9003), Kabelloses Interact System Ready Betriebsgerät, 3600 lm, 26 W, 140 lm/W, 4000 K, (0.38, 0.38) SDCM ≤3, UGR19, Abstrahlungswinkel (90°), Mikroprismatische Linse, Polystyrol, IP20/40 | Geschützt vor Berührung durch Finger; Drahtschutz, IK02 | 0,2 J Standard, Schutzklasse II, Steckverbinder, 2-polig

Allgemeine Informationen

Anzahl Betriebsgeräte	Einheit
Betriebsgerät inklusive	Ja
Service Tag	Ja
Portfolio	Better
Garantiedauer	5 Jahre

Lichttechnische Daten

Lichtstrom	3.600 lm
Ähnlichste Farbtemperatur	4000 K
Nennlichtausbeute (Nom)	140 lm/W
Farbwiedergabeindex (CRI)	>80
Ausstrahlungswinkel der Lichtquelle	90 Grad
Farbe der Lichtquelle	840 Neutralweiß

Optik	Abstrahlungswinkel (90°)
Ausstrahlungswinkel Leuchte	90°
Unified Glare Rating CEN	19

Betrieb und Elektrik

Eingangsspannung	220 bis 240 V
Netzfrequenz	50 or 60 Hz
Einschaltstrom	4,8 A
Einschaltzeit	0,056 ms
Systemleistung	26 W
Leistungsfaktor (Bruchteil)	0.9
Elektrischer Anschluss	Steckverbinder, 2-polig
Kabel	-
Anzahl Leuchten pro Sicherung mit 16 A Typ B	50
Geeignet zum häufigen Ein- und Ausschalten	Nicht anwendbar
IEC-Schutzklasse	Schutzklasse II
Klirrfaktor	20 %

Lichtregelung und Dimmen

Dimmbar	Ja
Betriebsgerät	Kabelloses Interact System Ready Betriebsgerät
Steuerungsschnittstelle	Kabellos
Konstanter Lichtstrom	Nein
Maximaler Dimmlevel	1%
Vernetzbarkeit	Interact Ready

Mechanik und Gehäuse

Gehäusematerial	Stahl
Reflektor-Material	Acrylat
Optisches Material	Polystyrol
Material optische Abdeckung	Polystyrol
Befestigungsmaterial	-
Gehäusefarbe	Weiß
Ausführung optische Abdeckung	Mikroprismatische Linse
Gesamte Länge	620 mm
Gesamte Breite	620 mm
Gesamte Höhe	70 mm
Abmessungen (Höhe x Breite x Tiefe)	70 x 620 x 620 mm
Kompatibler Decken- oder Deckenmontagezubehörtyp	Visible profile ceiling version
Schutzart (IP)	IP20/40 [Geschützt vor Berührung durch Finger; Drahtschutz]
Schlagfestigkeit (IK)	IK02 [0,2 J Standard]
Nettogewicht (Stück)	2,450 kg

Notfallbetrieb

Zentrale Notbeleuchtung	Nein

Genehmigung und Anwendung

Glühfadentest	Temperatur: 650 °C, Dauer: 30 s
Entflammbarkeitszeichen	Zur Montage auf normal entflammbare Oberflächen (F-Zeichen)
CE-Zeichen	Ja
ENEC-Zeichen	ENEC-Zeichen
Photobiologisches Risiko	Photobiological risk group 0 @200mm to EN62778
Photobiologische Risikospezifikation	0,2 m
EU RoHS-konform	Ja
Bemessungsumgebungstemperatur (Tq)	25 °C
Flackerwert (PstLM) – Flackerwert gemäß EN 61000-3-3	1
Messung der Sichtbarkeit des Stroboskopeffekts (SVM)	0,4
Umgebungstemperaturbereich	-10 bis +35 °C

Initialkennwerte (IEC-konform)

Lichtstromtoleranz	-10% / +10%
Anfängliche Farbsättigung	(0.38, 0.38) SDCM ≤3
Toleranz Leistungsaufnahme	+/-10%

Lebensdauerkennwerte (IEC-konform)

Ausfallrate des Betriebsgerätes bei mittlerer Nutzlebensdauer von 50.000 Std.	5 %
Lichtstromstabilität (EN-IEC 62722-2-1) bei mittlerer Nutzlebensdauer* von 50.000 Std.	L90
Lichtstromstabilität (EN-IEC 62722-2-1) bei mittlerer Nutzlebensdauer* von 100.000 Std.	L80

Daten zur Nachhaltigkeit

Nachhaltigkeitsbewertung	Unclassified
Enthaltener Kohlenstoff (A1-A3)	27,3 kg CO_2e
Anteil des Produkts an Sekundärmaterialien	9,33 %
Anteil des recycelbaren Inhalts des Endprodukts	48,8 %
GWP gesamt B6 (kg CO2eq) Deklarierte Einheit	Bitte berechnen Sie mit Ihrem lokalen Energiemixwert: Deklarierte Leistung (kW) * Betriebsdauer (Stunden) der deklarierten Einheit * Energiemix (kg CO2eq / kWh)
GWP gesamt B6 (kg CO2eq) Funktionale Einheit	Bitte berechnen Sie mit Ihrem lokalen Energiemixwert: Deklarierte Leistung (kW) * 1000 (lm) / Lichtstrom (lm) deklarierte Einheit * 35.000 (Stunden) * Energiemix (kg CO2-Äquivalent / kWh)

Produktdaten

Bestell-Produktname	RC133V G6 36S/840 WIA W62L62 OC
Gesamtbezeichnung des Produkts	RC133V G6 36S/840 WIA W62L62 OC
Gesamt-Produktcode	872016975004399
Bestellcode	8720169750043
Material-Nr. (12NC)	911401802687
Anzahl pro Verpackung	1
EAN/UPC – Produkt/Kiste	8720169750043
Zähler - Pakete pro Außenkarton	4
EAN Umverpackung	8720169750333

Abmessungsskizzen

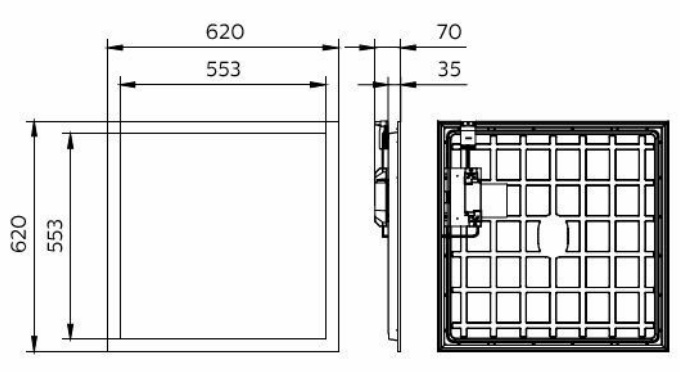

Lichtverteilungskurve

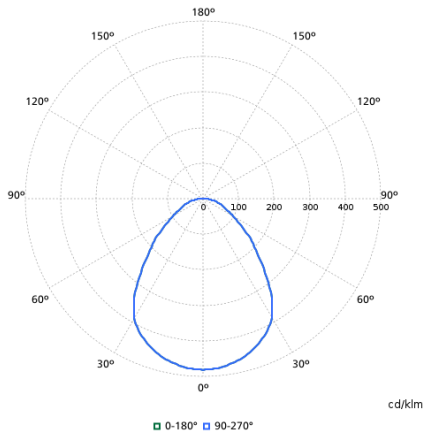

Kompatibles Zubehör

Zubehörbild	Zubehörcode	Zubehörname	Webseite
	911401807887	RC159Z SMB W62L62	Produkt-Webseite
	911401808187	RC059Z SMB W62L62	Produkt-Webseite
	911401809187	RC159Z Safety Cable	Produkt-Webseite
	911401809287	RC159Z Plaster Ceiling SMB-PLC	Produkt-Webseite
	911401809487	RC159Z Suspension set SME-3 WH	Produkt-Webseite
	911401860984	RC133Z G5 SMB W62L62	Produkt-Webseite
	911401861184	RC132Z G5 SMB-PLC	Produkt-Webseite

Zubehörbild	Zubehörcode	Zubehörname	Webseite
	911401861284	RC132Z G5 SME-3 WH	Produkt-Webseite
	911401888587	RC159Z CPC bracket kit	Produkt-Webseite

Zugehörige Dokumente

Dokumente und Zertifikate	Dokumentname	Herunterladen
Environmental Product Declaration	EPD-CoreLine-Panel-gen6-RC133V-W62L62-Ref-911401890685.pdf	Herunterladen
Tender text	Tender_Text_911401802687_de_AT.txt	Herunterladen
Installation Instructions	CoreLine-panel-G6-Installation-Instructions-RC133V-RC132V-UKI.pdf	Herunterladen

Software-Plugins	Dokumentname	Herunterladen
IES File	rc133v-g6-36s-840-wia-w62l62-oc-911401802687.ies	Herunterladen
LDT File	rc133v-g6-36s-840-wia-w62l62-oc-911401802687.ldt	Herunterladen
ROLF File	rc133v-g6-36s-840-wia-w62l62-oc-911401802687.rolfz	Herunterladen
ULD File	rc133v-g6-36s-840-wia-w62l62-oc-911401802687.uld	Herunterladen
Revit file	rc133v-g6-36s-840-wia-w62l62-oc-911401802687.zip	Herunterladen

© 2026 Signify Holding. Alle Rechte vorbehalten. Die hier bereitgestellten Informationen können ohne vorherige Ankündigung geändert werden. Signify gibt keine Zusicherungen und übernimmt keine Garantie bezüglich der Richtigkeit oder Vollständigkeit der in diesem Dokument enthaltenen Informationen und haftet nicht für Handlungen, die im Vertrauen darauf ausgeführt werden. Die in diesem Dokument vorgestellten Informationen sind, sofern keine anderslautende Vereinbarung mit Signify besteht, nicht als kommerzielles Angebot gedacht und sind nicht Teil eines Angebots oder Vertrags. Philips und das Philips Schildsymbol sind eingetragene Warenzeichen der Koninklijke Philips N.V.