PHILIPS

WT050C 1xTLED L1500

911401807581



Ledinaire Feuchtraumleuchte Leergehäuse WT050C für T8 LED-Röhren, L1500 mm, IP65, IK08

L1500 mm, IP65 | Schutz gegen Eindringen von Staub, strahlwassergeschützt, IK08 | 5 J vandalismussicher, Schutzklasse II

Allgemeine Informationen

Portfolio	Good

Lichttechnische Daten

Farbwiedergabeindex (CRI)	-
Ausstrahlungswinkel Leuchte	-

Betrieb und Elektrik

Eingangsspannung	220 bis 240 V
Netzfrequenz	50 or 60 Hz
IEC-Schutzklasse	Schutzklasse II

Mechanik und Gehäuse

Gesamte Länge	1.580 mm
Gesamte Breite	69 mm
Gesamte Höhe	70 mm
Abmessungen (Höhe x Breite x Tiefe)	70 x 69 x 1580 mm
Material	Polykarbonat
Schutzart (IP)	IP65 [Schutz gegen Eindringen von Staub, strahlwassergeschützt]
Schlagfestigkeit (IK)	IK08 [5 J vandalismussicher]
Zubehörfarbe	Grau
Winkel	-
Nettogewicht (Stück)	0,880 kg

Genehmigung und Anwendung

CE-Zeichen	Ja
EU RoHS-konform	Ja

Produktdaten

Bestell-Produktname	WT050C 1xTLED L1500
Gesamtbezeichnung des Produkts	WT050C 1xTLED L1500
Gesamt-Produktcode	871016336604399
Bestellcode	8710163366043

Material-Nr. (12NC)	911401807581
Anzahl pro Verpackung	1
EAN/UPC – Produkt/Kiste	8710163366043
Zähler - Pakete pro Außenkarton	12
EAN Umverpackung	8710163366203

Abmessungsskizzen

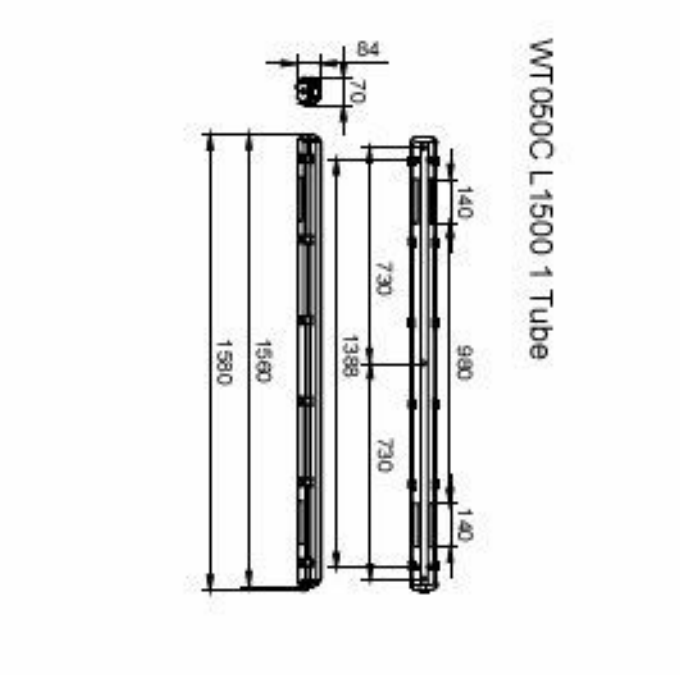

Kompatibles Zubehör

Zubehörbild	Zubehörcode	Zubehörname	Webseite
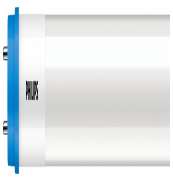	929003547402	CorePro LEDtube 1500mm 20W 840 T8	Produkt-Webseite

Zugehörige Dokumente

Dokumente und Zertifikate	Dokumentname	Herunterladen
Installation Instructions	MI_WT050C_20200807_FINAL.pdf	Herunterladen

© 2026 Signify Holding. Alle Rechte vorbehalten. Die hier bereitgestellten Informationen können ohne vorherige Ankündigung geändert werden. Signify gibt keine Zusicherungen und übernimmt keine Garantie bezüglich der Richtigkeit oder Vollständigkeit der in diesem Dokument enthaltenen Informationen und haftet nicht für Handlungen, die im Vertrauen darauf ausgeführt werden. Die in diesem Dokument vorgestellten Informationen sind, sofern keine anderslautende Vereinbarung mit Signify besteht, nicht als kommerzielles Angebot gedacht und sind nicht Teil eines Angebots oder Vertrags. Philips und das Philips Schildsymbol sind eingetragene Warenzeichen der Koninklijke Philips N.V.