PHILIPS

RC159Z SMB W60L60

911401807787



Accessory, Weiß

Oberflächenmontierte Halterungen bieten eine robuste und effiziente Lösung für die Installation von Leuchten direkt an massiven Decken, wo keine Hänge- oder modularen Deckensysteme verfügbar sind. Für eine breite Palette von Einbauleuchten konzipiert, ermöglichen die Halterungen saubere und professionelle Oberflächeninstallationen, ohne die Systemqualität oder die visuelle Integration zu beeinträchtigen. Ihre präzise mechanische Schnittstelle gewährleistet eine sichere Befestigung und ausreichend Innenraum für die Verkabelung, sodass Installateure ein sauberes und nahtloses Ergebnis erzielen können. Kompatibel mit mehreren Leuchtenfamilien – darunter SlimBlend, CoreLine Panel Gen6, CoreLine Recessed und Ledinaire Panel Gen5 – bieten die Halterungen einen flexiblen Ansatz im Projektdesign, indem sie den Einsatz von Einbauleuchten in Umgebungen ermöglichen, in denen eine Deckenintegration nicht möglich ist. Dies reduziert den Bedarf an zusätzlichen Leuchtenvarianten und hilft, die Lagerkomplexität zu minimieren. Für die einfache Installation konzipiert, verfügen die Halterungen über einen unkomplizierten Montageprozess, der eine schnelle Installation unterstützt und eine zuverlässige Langzeitleistung sicherstellt. Durch die einfache Umrüstung von Einbau- auf Aufbauanwendungen erhöhen oberflächenmontierte Halterungen die Designflexibilität für Planer und Installateure gleichermaßen. Konsultieren Sie stets die Installationsanleitung der jeweiligen Leuchtenfamilie, um die Kompatibilität vor der Installation zu bestätigen.

Hinweise

- Konsultieren Sie vor der Installation stets die Installationsanleitung sowohl des Zubehörs als auch der ausgewählten Leuchte.
- Stellen Sie sicher, dass die Deckenoberfläche das Gewicht und die Befestigungsanforderungen der montierten Leuchte tragen kann.
- Die Installation muss von qualifiziertem Personal gemäß den örtlichen Sicherheitsvorschriften und Bauvorschriften durchgeführt werden.

Mechanik und Gehäuse

Gesamte Länge	615,5 mm
Gesamte Breite	615,5 mm
Gesamte Höhe	78,5 mm
Abmessungen (Höhe x Breite x Tiefe)	79 x 616 x 616 mm
Material	Aluminium
Schutzart (IP)	-
Schlagfestigkeit (IK)	-
Zubehörfarbe	Weiß
Nettogewicht (Stück)	0,980 kg

Produktdaten

Bestell-Produktname	RC159Z SMB W60L60
Gesamtbezeichnung des Produkts	RC159Z SMB W60L60
Gesamt-Produktcode	872016975214699
Bestellcode	8720169752146
Material-Nr. (12NC)	911401807787
Anzahl pro Verpackung	1
EAN/UPC – Produkt/Kiste	8720169752146
Zähler - Pakete pro Außenkarton	10
EAN Umverpackung	8720169752214

Genehmigung und Anwendung

CE-Zeichen	Ja
EU RoHS-konform	Ja

Abmessungsskizzen

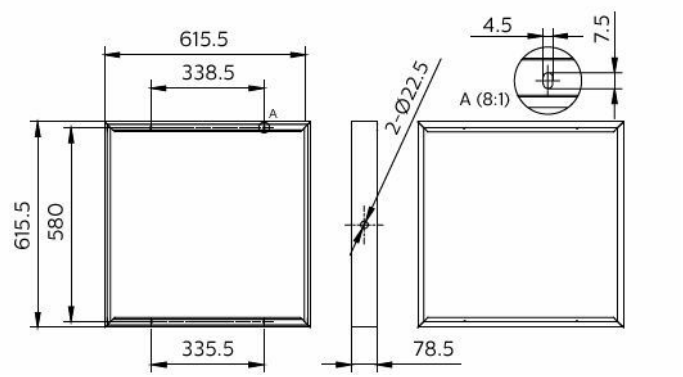

Zugehörige Dokumente

Dokumente und Zertifikate	Dokumentname	Herunterladen
Tender text	Tender_Text_911401807787_de_AT.txt	Herunterladen
Installation Instructions	RC159Z-SMB-Installation-instruction.PDF	Herunterladen

© 2026 Signify Holding. Alle Rechte vorbehalten. Die hier bereitgestellten Informationen können ohne vorherige Ankündigung geändert werden. Signify gibt keine Zusicherungen und übernimmt keine Garantie bezüglich der Richtigkeit oder Vollständigkeit der in diesem Dokument enthaltenen Informationen und haftet nicht für Handlungen, die im Vertrauen darauf ausgeführt werden. Die in diesem Dokument vorgestellten Informationen sind, sofern keine anderslautende Vereinbarung mit Signify besteht, nicht als kommerzielles Angebot gedacht und sind nicht Teil eines Angebots oder Vertrags. Philips und das Philips Schildsymbol sind eingetragene Warenzeichen der Koninklijke Philips N.V.