PHILIPS

RC159Z Plaster Ceiling SMB-PLC

911401809287



Accessory, Grau

Gipskartondeckenclips (PCV) bieten eine sichere, effiziente und visuell integrierte Lösung für die Installation kompatibler Einbauleuchten in Gipskartondecken. Speziell für massive und gipsbasierte Deckenstrukturen entwickelt, gewährleisten die Clips eine stabile mechanische Fixierung, ohne dass zusätzliche Deckenrahmen oder komplexes Montagematerial erforderlich sind. Ihre präzise Passform und speziell entwickelte Klemmkraft halten die Leuchte sicher an Ort und Stelle und ermöglichen einen sauberen, bündigen Abschluss, der die ästhetische Integrität der Deckenebene bewahrt. Kompatibel mit mehreren Einbauleuchtenfamilien, darunter SlimBlend, CoreLine Panel Gen6 und Ledinaire Panel Gen5, ermöglichen die Clips eine zuverlässige Integration von Einbauleuchten in Bereiche, in denen traditionelle T-Gitter- oder Moduldecken nicht verfügbar sind. Dank ihrer einfachen und intuitiven Installationsmethode reduzieren Plaster Ceiling Clips die Installationsdauer und vermeiden unnötige Arbeitsschritte vor Ort, was sie sowohl für Renovierungs- als auch für Neubauprojekte besonders geeignet macht. Sie bieten eine zuverlässige Langzeitleistung mit langlebigen Materialien, die nach Signify-Qualitätsstandards geprüft wurden. Konsultieren Sie stets die Installationsanleitung der ausgewählten Leuchtenfamilie, um die Kompatibilität zu bestätigen und eine korrekte Installation in Gipskartondecken sicherzustellen.

Hinweise

- Überprüfen Sie stets die Deckeneignung und beachten Sie die Installationsanweisungen sowohl für den Clip als auch für die Leuchte.
- Stellen Sie sicher, dass die Gipskartonstruktur die montierte Leuchte sicher tragen kann.
- Die Installation muss von qualifiziertem Personal und gemäß den örtlichen Bauvorschriften durchgeführt werden.

Mechanik und Gehäuse

Gesamte Länge	55 mm
Gesamte Breite	29 mm
Gesamte Höhe	33 mm
Abmessungen (Höhe x Breite x Tiefe)	33 x 29 x 55 mm
Material	Stahl
Schutzart (IP)	-
Schlagfestigkeit (IK)	-
Zubehörfarbe	Grau
Nettogewicht (Stück)	0,025 kg

Produktdaten

Bestell-Produktname	RC159Z Plaster Ceiling SMB-PLC
Gesamtbezeichnung des Produkts	RC159Z Plaster Ceiling SMB-PLC
Gesamt-Produktcode	872016975248199
Bestellcode	8720169752481
Material-Nr. (12NC)	911401809287
Anzahl pro Verpackung	4
EAN/UPC – Produkt/Kiste	8720169752481
Zähler - Pakete pro Außenkarton	10
EAN Umverpackung	8720169752535

Genehmigung und Anwendung

CE-Zeichen	Ja
EU RoHS-konform	Ja

Abmessungsskizzen

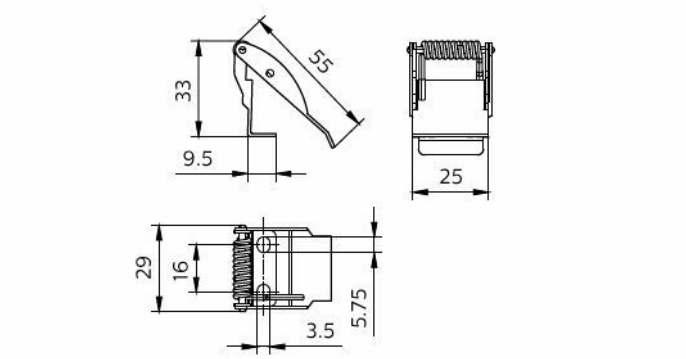

Zugehörige Dokumente

Dokumente und Zertifikate	Dokumentname	Herunterladen
Tender text	Tender_Text_911401809287_de_AT.txt	Herunterladen
Installation Instructions	RC159Z-Plaster-Ceiling-SMB-Installation-instruction.pdf	Herunterladen

© 2026 Signify Holding. Alle Rechte vorbehalten. Die hier bereitgestellten Informationen können ohne vorherige Ankündigung geändert werden. Signify gibt keine Zusicherungen und übernimmt keine Garantie bezüglich der Richtigkeit oder Vollständigkeit der in diesem Dokument enthaltenen Informationen und haftet nicht für Handlungen, die im Vertrauen darauf ausgeführt werden. Die in diesem Dokument vorgestellten Informationen sind, sofern keine anderslautende Vereinbarung mit Signify besteht, nicht als kommerzielles Angebot gedacht und sind nicht Teil eines Angebots oder Vertrags. Philips und das Philips Schildsymbol sind eingetragene Warenzeichen der Koninklijke Philips N.V.