PHILIPS

Highbay MB_Z

911401813087



Ledinaire Hallenleuchte All-in, Accessory

Die Ledinaire Hallenleuchte kombiniert das hohe Qualitätsniveau von Philips mit einem wettbewerbsfähigen Preis. Mit einem Schalter kann zwischen den Lichtströmen 15.000, 22.000 und 18.000 Lumen gewählt werden. Ebenso die Lichtfarbe von 4.000, 5.000 oder 6.500 K. Richtig smart wird es mit dem als Zubehör erhältlichen Bewegungssensor, der ganz einfach mittig eingesetzt wird. Mit der Fernbedienung wird dieser schnell und einfach eingestellt. Mit bis zu 155 lm/W ist die Ledinaire Hallenleuchte sparsam und durch die Lebensdauer von 50.000 Stunden (L80) ein zuverlässiger Einsatz für Ihre Anwendung.

Allgemeine Informationen

Portfolio	Good

Betrieb und Elektrik

Eingangsspannung	- V
Netzfrequenz	- Hz
IEC-Schutzklasse	-

Mechanik und Gehäuse

Gesamte Länge	123,5 mm
Gesamte Breite	35 mm
Gesamte Höhe	97 mm
Abmessungen (Höhe x Breite x Tiefe)	97 x 35 x 124 mm
Material	Stahl
Schutzart (IP)	-
Schlagfestigkeit (IK)	-
Nettogewicht (Stück)	0,220 kg

Genehmigung und Anwendung

CE-Zeichen	Ja
EU RoHS-konform	Ja

Produktdaten

Bestell-Produktname	Highbay MB_Z
Gesamtbezeichnung des Produkts	Highbay MB_Z
Gesamt-Produktcode	872016975380899
Bestellcode	8721103304308
Material-Nr. (12NC)	911401813087
Anzahl pro Verpackung	1
EAN/UPC – Produkt/Kiste	8721103304308
Zähler - Pakete pro Außenkarton	20
EAN Umverpackung	8720169753808

Abmessungsskizzen

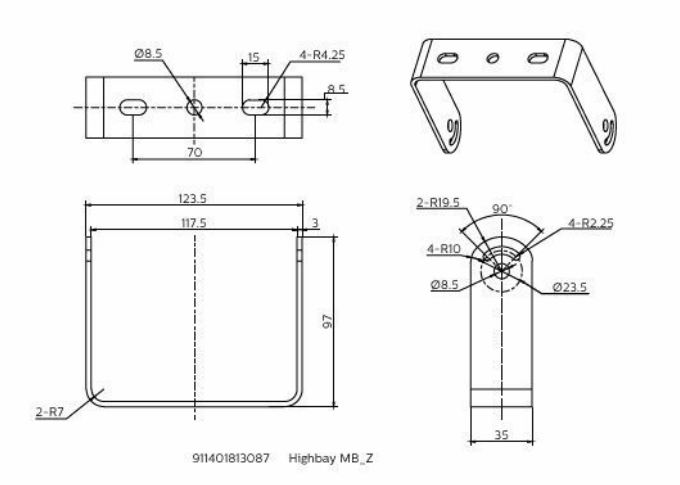

© 2026 Signify Holding. Alle Rechte vorbehalten. Die hier bereitgestellten Informationen können ohne vorherige Ankündigung geändert werden. Signify gibt keine Zusicherungen und übernimmt keine Garantie bezüglich der Richtigkeit oder Vollständigkeit der in diesem Dokument enthaltenen Informationen und haftet nicht für Handlungen, die im Vertrauen darauf ausgeführt werden. Die in diesem Dokument vorgestellten Informationen sind, sofern keine anderslautende Vereinbarung mit Signify besteht, nicht als kommerzielles Angebot gedacht und sind nicht Teil eines Angebots oder Vertrags. Philips und das Philips Schildsymbol sind eingetragene Warenzeichen der Koninklijke Philips N.V.