PHILIPS

DN145B LED20S/830_840 PSU WH

911401816285



CoreLine Slim Downlight, All-in, 17.5 W, D205 mm, 2000 lm, 2100 lm, 3000 K, 4000 K, Texturiert, IP20/44, EL-ready

D205 mm, Aluminiumdruckguss, Weiß, Signalweiß (RAL9003), Einbau- und Einlegeleuchten, Netzgerät extern (Ein/Aus), All-in, Multi Color Temperature, 2000 lm, 2100 lm, 17.5 W, 120 lm/W, 114 lm/W, 3000 K, 4000 K, (0.43,0.40) SDCM<3; (0.38,0.38) SDCM<3, Abstrahlungswinkel (90°), Symmetrisch, Texturiert, Polykarbonat, IP20 (Vorderseite IP44), IK03 | 0,3 J, Schutzklasse II, Steckverbinder, 6-polig, Notbeleuchtung einsatzbereit (durch kompatibles Batterie-Kit-Zubehör)

Allgemeine Informationen

Anzahl Betriebsgeräte	Einheit
Betriebsgerät inklusive	Ja
Service Tag	Ja
Montage	Einbau- und Einlegeleuchten
Portfolio	Better
Garantiedauer	5 Jahre

Lichttechnische Daten

Lichtstrom	2.000 lm
Ähnlichste Farbtemperatur	3000 K
Nennlichtausbeute (Nom)	120 lm/W
Farbwiedergabeindex (CRI)	>80
Farbe der Lichtquelle	830 Warmweiß, 840 Neutralweiß
Optik	Abstrahlungswinkel (90°)
Ausstrahlungswinkel Leuchte	90°
Unified Glare Rating CEN	28
Komplett-Set Typ	All-in, Multi Color Temperature

Betrieb und Elektrik

Eingangsspannung	220 bis 240 V
Netzfrequenz	50 or 60 Hz
Durchschnittlicher CLO-Stromverbrauch	- W
Einschaltstrom	5,7 A
Einschaltzeit	0,3 ms
Systemleistung	17,5 W
Leistungsfaktor (Bruchteil)	0.9
Elektrischer Anschluss	Steckverbinder, 6-polig
Kabel	-
Anzahl Leuchten pro Sicherung mit 16 A Typ B	65
Geeignet zum häufigen Ein- und Ausschalten	Nein
IEC-Schutzklasse	Schutzklasse II
Klirrfaktor	20 %

Lichtregelung und Dimmen

Dimmbar	Nein
Betriebsgerät	Netzgerät extern (Ein/Aus)
Steuerungsschnittstelle	-
Konstanter Lichtstrom	Nein

Mechanik und Gehäuse

Gehäusematerial	Aluminiumdruckguss
Reflektor-Material	Polykarbonat
Optisches Material	Polymethylmethacrylat
Material optische Abdeckung	Polykarbonat
Befestigungsmaterial	-
Gehäusefarbe	Weiß
Ausführung optische Abdeckung	Texturiert
Gesamte Höhe	25 mm
Gesamter Durchmesser	218 mm
Schutzart (IP)	IP20 (Vorderseite IP44)
Schlagfestigkeit (IK)	IK03 [0,3 J]
Montage	Einbau- und Einlegeleuchten
Nettogewicht (Stück)	0,420 kg

Notfallbetrieb

Zentrale Notbeleuchtung	Nein
Notbeleuchtung	Notbeleuchtung einsatzbereit (durch kompatibles Batterie-Kit-Zubehör)

Genehmigung und Anwendung

Glühfadentest	Temperatur: 650 °C, Dauer: 30 s
Entflammbarkeitszeichen	Zur Montage auf normal entflammbare Oberflächen (F-Zeichen)
CE-Zeichen	Ja
ENEC-Zeichen	ENEC-Zeichen
EU RoHS-konform	Ja
Bemessungsumgebungstemperatur (Tq)	25 °C
Flackerwert (PstLM) – Flackerwert gemäß EN 61000-3-3	1
Messung der Sichtbarkeit des Stroboskopeffekts (SVM)	0,4
Umgebungstemperaturbereich	-20 bis +40 °C

Initialkennwerte (IEC-konform)

Lichtstromtoleranz	-10% / +10%
Anfängliche Farbsättigung	(0.43,0.40) SDCM<3; (0.38,0.38) SDCM<3
Toleranz Leistungsaufnahme	+/-10%
Standardabweichung vom Farbabgleich (McAdam Ellipse)	SDCM≤3

Lebensdauerkennwerte (IEC-konform)

Ausfallrate des Betriebsgerätes bei mittlerer Nutzlebensdauer von 50.000 Std.	5 %
Lichtstromstabilität (EN-IEC 62722-2-1) bei mittlerer Nutzlebensdauer* von 50.000 Std.	L80

Daten zur Nachhaltigkeit

Nachhaltigkeitsbewertung	Unclassified
Enthaltener Kohlenstoff (A1-A3)	5,31 kg CO_2e
Anteil des Produkts an Sekundärmaterialien	6,2 %
Anteil des recycelbaren Inhalts des Endprodukts	55,3 %
GWP gesamt B6 (kg CO2eq) Deklarierte Einheit	Bitte berechnen Sie mit Ihrem lokalen Energiemixwert: Deklarierte Leistung (kW) * Betriebsdauer (Stunden) der deklarierten Einheit * Energiemix (kg CO2eq / kWh)
GWP gesamt B6 (kg CO2eq) Funktionale Einheit	Bitte berechnen Sie mit Ihrem lokalen Energiemixwert: Deklarierte Leistung (kW) * 1000 (lm) / Lichtstrom (lm) deklarierte Einheit * 35.000 (Stunden) * Energiemix (kg CO2-Äquivalent / kWh)

Abmessungsskizzen

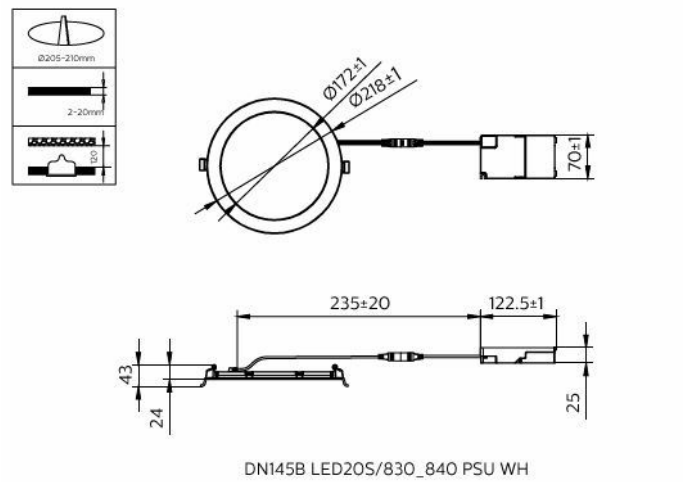

DN145B LED20S/830_840 PSU WH

Produktdaten

Bestell-Produktname	DN145B LED20S/830_840 PSU WH
Gesamtbezeichnung des Produkts	DN145B LED20S/830_840 PSU WH
Gesamt-Produktcode	872016950042699
Bestellcode	8720169500426
Material-Nr. (12NC)	911401816285
Anzahl pro Verpackung	1
EAN/UPC – Produkt/Kiste	8720169500426
Zähler - Pakete pro Außenkarton	20
EAN Umverpackung	8720169500471

Lichtverteilungskurve

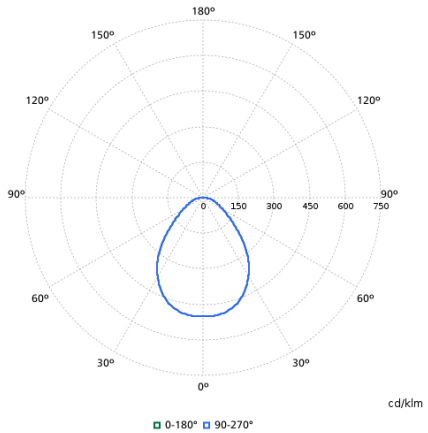

Kompatibles Zubehör

Zubehörbild	Zubehörcode	Zubehörname	Webseite
	912401483602	EM300V ELB_ELP3 kit LV 3.6V 4800mAh LIB	Produkt-Webseite

Zugehörige Dokumente

Dokumente und Zertifikate	Dokumentname	Herunterladen
Installation Instructions	Coreline-slim-downlight-Dn145B-INI-260716.pdf	Herunterladen
Environmental Product Declaration	EPD-Philips-CL-SlimDownlight-DN145B-LED20S-830-840-PSU-WH-911401816285.pdf	Herunterladen

Software-Plugins	Dokumentname	Herunterladen
IES File	dn145b-led20s-830-840-psu-wh-911401816285.ies	Herunterladen
LDT File	dn145b-led20s-830-840-psu-wh-911401816285.ldt	Herunterladen
ROLF File	dn145b-led20s-830-840-psu-wh-911401816285.rolfz	Herunterladen
ULD File	dn145b-led20s-830-840-psu-wh-911401816285.uld	Herunterladen
Revit file	dn145b-led20s-830-840-psu-wh-911401816285.zip	Herunterladen

© 2026 Signify Holding. Alle Rechte vorbehalten. Die hier bereitgestellten Informationen können ohne vorherige Ankündigung geändert werden. Signify gibt keine Zusicherungen und übernimmt keine Garantie bezüglich der Richtigkeit oder Vollständigkeit der in diesem Dokument enthaltenen Informationen und haftet nicht für Handlungen, die im Vertrauen darauf ausgeführt werden. Die in diesem Dokument vorgestellten Informationen sind, sofern keine anderslautende Vereinbarung mit Signify besteht, nicht als kommerzielles Angebot gedacht und sind nicht Teil eines Angebots oder Vertrags. Philips und das Philips Schildsymbol sind eingetragene Warenzeichen der Koninklijke Philips N.V.