PHILIPS

WT120Z TW-5x2.5-L600 10pcs

911401816687

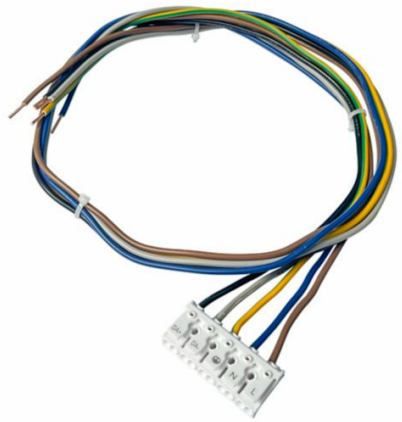

CoreLine Feuchtraumleuchte gen3, Accessory

Die neue Philips CoreLine Feuchtraumleuchte Gen3 verknüpft hohe Qualität und Flexibilität mit einer hohen Installationsfreundlichkeit und einem nachhaltigem Design. Die hohe Qualität wird dank einer Lebensdauer von 100.000h (L80), einer Effizienz von bis zu 160 lm/W und einer IP- bzw. IK-Schutzklasse von IP66 und IK08 gewährleistet. Dank MultiLumen (4-in-1) für alle Längen (600, 1.200 und 1.500 mm) und einem maximalen Lichtstrom von 12.000 Lumen passt sich die Leuchte jeder Anforderung flexibel an. Die Leuchte ist in den Lichtfarben 3.000, 4.000 und 6.500 K bestellbar. Gleichzeitig kann die neue Feuchtraumleuchte mit einem 3h-Notlichtakku-Kit oder verschiedenen Durchgangsverdrahtungs-Sets aufgerüstet werden. Die hohe Installationsfreundlichkeit wird durch eine bereits vorinstallierte robuste PG-Verschraubung, vorinstallierte rostfreie Verschlussklemmen, eine 5-polige Anschlussklemme in jeder Leuchte und 30 cm verschiebbare Montagehalterungen für einen perfekten 1:1 Ersatz erreicht. Ebenfalls wird die Leuchte bereits geöffnet geliefert und kann werkzeuglos geschlossen werden. Mit der Gen3 sind nun auch MultiLumen-Typen aus recyceltem Polykarbonat verfügbar. Jede Leuchte enthält einen verklebten QR-Code, welcher auf die ServiceTag-App führt und die für diese Leuchte verfügbaren Ersatzteile (Betriebsgerät, LED-Platine, Abdeckung) enthält. Alle Komponenten können werkzeuglos und schnell getauscht werden. Für alle Typen sind Envirvonmental Product Declarations (kurz EPDs) verfügbar, welche die Umwelt-

Auswirkungen des Produktes transparent darstellen. Die robusten Edelstahlverschlussklemmen und beigelegten Sicherungsschrauben bieten die Möglichkeit die Leuchte gegen Vandalismus zu schützen. Dank der satinierten prismatischen Abdeckung wird eine homogene breitstrahlende Ausleuchtung erreicht ohne sichtbare LED-Punkte. Sofern eine smarte Steuerung gewünscht ist bietet die Gen3 auch Typen mit DALI, HF-Bewegungssensoren (MDU) inklusive drahtloser Gruppierungsfunktion (Master-Master) und Interact Ready (drahtlose Steuerung) an.

Hinweise

- UV-Strahlung führt mit der Zeit zu einer Beschädigung des Materials. Dies hat den Verlust der Wasserdichtigkeit nach Schutzart IP66 zur Folge.
- Installieren Sie die Leuchte nicht an Orten mit direkter Sonneneinstrahlung.

Allgemeine Informationen

Portfolio	Better

Betrieb und Elektrik

Eingangsspannung	450 V
IEC-Schutzklasse	-

Mechanik und Gehäuse

Gesamte Länge	550 mm
Gesamte Breite	50 mm
Gesamte Höhe	18 mm
Abmessungen (Höhe x Breite x Tiefe)	18 x 50 x 550 mm
Material	PVC
Schutzart (IP)	-
Schlagfestigkeit (IK)	-
Zubehörfarbe	-
Nettogewicht (Stück)	0,009 kg

Genehmigung und Anwendung

CE-Zeichen	Ja
EU RoHS-konform	Ja

Produktdaten

Bestell-Produktname	WT120Z TW-5x2.5-L600 10pcs
Gesamtbezeichnung des Produkts	WT120Z TW-5x2.5-L600 10pcs
Gesamt-Produktcode	872016975516199
Bestellcode	8720169755161
Material-Nr. (12NC)	911401816687
Anzahl pro Verpackung	10
EAN/UPC – Produkt/Kiste	8720169755161
Zähler - Pakete pro Außenkarton	1
EAN Umverpackung	8720169754492

Abmessungsskizzen

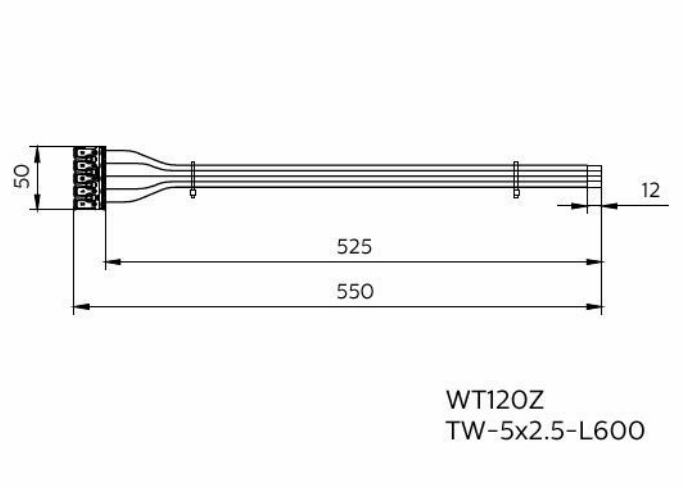

Zugehörige Dokumente

Dokumente und Zertifikate	Dokumentname	Herunterladen
Tender text	Tender_Text_911401816687_de_AT.txt	Herunterladen

© 2026 Signify Holding. Alle Rechte vorbehalten. Die hier bereitgestellten Informationen können ohne vorherige Ankündigung geändert werden. Signify gibt keine Zusicherungen und übernimmt keine Garantie bezüglich der Richtigkeit oder Vollständigkeit der in diesem Dokument enthaltenen Informationen und haftet nicht für Handlungen, die im Vertrauen darauf ausgeführt werden. Die in diesem Dokument vorgestellten Informationen sind, sofern keine anderslautende Vereinbarung mit Signify besteht, nicht als kommerzielles Angebot gedacht und sind nicht Teil eines Angebots oder Vertrags. Philips und das Philips Schildsymbol sind eingetragene Warenzeichen der Koninklijke Philips N.V.