PHILIPS

BN021C LED5S/840 L300

911401841782



Ledinaire Lichtleiste, 5 W, L300 mm, 500 lm, 500 lm, 4000 K, Opal, IP20, TW1-ready

L300 mm, Polykarbonat, Weiß, Netzteil (Ein/Aus), 500 lm, 500 lm, 5 W, 108 lm/W, 4000 K, 0.38, 0.38, SDCM≤5, Sehr breitstrahlend, Opal, Polykarbonat, IP20 | Fernhalten von Fingern, IK02 | 0,2 J Standard, Schutzklasse II, Steckverbinder, 2-polig, Einfacher Anschluss und abnehmbare Abdeckung für 1-phasige Durchgangsverdrahtung verfügbar (interne Verdrahtung ist nicht enthalten)

Allgemeine Informationen

Lichtquelle austauschbar	Nein
Anzahl Betriebsgeräte	Einheit
Betriebsgerät inklusive	Ja
Service Tag	Nein
Beleuchtungstechnologie	LED
Portfolio	Good
Garantiedauer	5 Jahre

Lichttechnische Daten

Lichtstrom	500 lm
Gesättigtes Rot (R9)	<50
Ähnlichste Farbtemperatur	4000 K
Nennlichtausbeute (Nom)	108 lm/W
Farbwiedergabeindex (CRI)	>80
Farbe der Lichtquelle	840 Neutralweiß
Optik	Sehr breitstrahlend
Ausstrahlungswinkel Leuchte	174°
Unified Glare Rating CEN	27

Betrieb und Elektrik

Eingangsspannung	220 bis 240 V
Netzfrequenz	50 or 60 Hz
Einschaltstrom	8,7 A
Einschaltzeit	0,001 ms
Systemleistung	5 W
Leistungsfaktor (Bruchteil)	0.8
Elektrischer Anschluss	Steckverbinder, 2-polig
Kabel	-
Anzahl Leuchten pro Sicherung mit 16 A Typ B	10
Geeignet zum häufigen Ein- und Ausschalten	Nicht anwendbar
IEC-Schutzklasse	Schutzklasse II
Durchgangsverdrahtung	Einfacher Anschluss und abnehmbare Abdeckung für 1-phasige Durchgangsverdrahtung verfügbar (interne Verdrahtung ist nicht enthalten)

Lichtregelung und Dimmen

Dimmbar	Nein
Betriebsgerät	Netzteil (Ein/Aus)
Steuerungsschnittstelle	-
Konstanter Lichtstrom	Nein
Maximaler Dimmlevel	Nicht anwendbar

Mechanik und Gehäuse

Gehäusematerial	Polykarbonat
Reflektor-Material	Polykarbonat
Optisches Material	Polykarbonat
Material optische Abdeckung	Polykarbonat
Befestigungsmaterial	-
Gehäusefarbe	Weiß
Ausführung optische Abdeckung	Opal
Gesamte Länge	326 mm
Gesamte Breite	28,4 mm
Gesamte Höhe	35,7 mm
Abmessungen (Höhe x Breite x Tiefe)	36 x 28 x 326 mm
Schutzart (IP)	IP20 [Fernhalten von Fingern]
Schlagfestigkeit (IK)	IK02 [0,2 J Standard]
Nettogewicht (Stück)	0,060 kg

Genehmigung und Anwendung

Glühfadentest	Temperatur: 650 °C, Dauer: 30 s
Entflammbarkeitszeichen	Zur Montage auf normal entflammbare Oberflächen (F-Zeichen)
CE-Zeichen	Ja
ENEC-Zeichen	-
Photobiologisches Risiko	Photobiological risk group 0 @200mm to EN62778
Photobiologische Risikospezifikation	0,2 m
EU RoHS-konform	Ja
Bemessungsumgebungstemperatur (Tq)	25 °C
Umgebungstemperaturbereich	-20 bis +40 °C

Initialkennwerte (IEC-konform)

Lichtstromtoleranz	+/-10%
Anfängliche Farbsättigung	0.38, 0.38, SDCM≤5
Toleranz Leistungsaufnahme	+/-10%
Standardabweichung vom Farbabgleich (McAdam Ellipse)	SDCM≤5

Lebensdauerkennwerte (IEC-konform)

Ausfallrate des Betriebsgerätes bei mittlerer Nutzlebensdauer von 50.000 Std.	7,5 %
Lichtstromstabilität (EN-IEC 62722-2-1) bei mittlerer Nutzlebensdauer* von 50.000 Std.	L65

Daten zur Nachhaltigkeit

Nachhaltigkeitsbewertung	Unclassified
Enthaltener Kohlenstoff (A1-A3)	1,74 kg CO_2e
Anteil des Produkts an Sekundärmaterialien	10,6 %
Anteil des recycelbaren Inhalts des Endprodukts	48,7 %
GWP gesamt B6 (kg CO2eq) Deklarierte Einheit	Bitte berechnen Sie mit Ihrem lokalen Energiemixwert: Deklarierte Leistung (kW) * Betriebsdauer (Stunden) der deklarierten Einheit * Energiemix (kg CO2eq / kWh)
GWP gesamt B6 (kg CO2eq) Funktionale Einheit	Bitte berechnen Sie mit Ihrem lokalen Energiemixwert: Deklarierte Leistung (kW) * 1000 (lm) / Lichtstrom (lm) deklarierte Einheit * 35.000 (Stunden) * Energiemix (kg CO2-Äquivalent / kWh)

Produktdaten

Bestell-Produktname	BN021C LED5S/840 L300
Gesamtbezeichnung des Produkts	BN021C LED5S/840 L300
Gesamt-Produktcode	871951452784399
Bestellcode	8719514527843
Material-Nr. (12NC)	911401841782
Anzahl pro Verpackung	1
EAN/UPC – Produkt/Kiste	8719514527843
Zähler - Pakete pro Außenkarton	40
EAN Umverpackung	8719514527942

Abmessungsskizzen

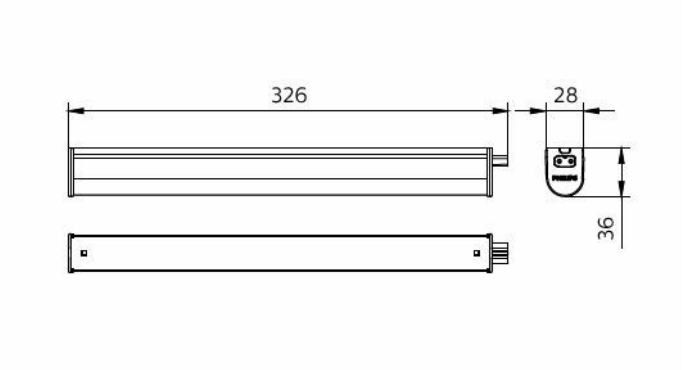

Kompatibles Zubehör

Zubehörbild	Zubehörcode	Zubehörname	Webseite
	911401846482	BN021Z C600	Produkt-Webseite

Zugehörige Dokumente

Dokumente und Zertifikate	Dokumentname	Herunterladen
Environmental Product Declaration	EPD-Philips-Ledinaire-Batten-BN021C-LED5S-840-L300-911401841782.pdf	Herunterladen
Installation Instructions	BN021C EU-MI-0427_Final v3.pdf	Herunterladen

Software-Plugins	Dokumentname	Herunterladen
IES File	BN021C-LED5S840-L300.ies	Herunterladen
LDT File	LEDINAIRE-BATTEN-BN021C-L300-1xLED5S-840-PSU.ldt	Herunterladen

© 2026 Signify Holding. Alle Rechte vorbehalten. Die hier bereitgestellten Informationen können ohne vorherige Ankündigung geändert werden. Signify gibt keine Zusicherungen und übernimmt keine Garantie bezüglich der Richtigkeit oder Vollständigkeit der in diesem Dokument enthaltenen Informationen und haftet nicht für Handlungen, die im Vertrauen darauf ausgeführt werden. Die in diesem Dokument vorgestellten Informationen sind, sofern keine anderslautende Vereinbarung mit Signify besteht, nicht als kommerzielles Angebot gedacht und sind nicht Teil eines Angebots oder Vertrags. Philips und das Philips Schildsymbol sind eingetragene Warenzeichen der Koninklijke Philips N.V.