PHILIPS

SM136V G4 40S/830 WIA W20L120 OC

911401842087

signify interact

CoreLine Anbauleuchten, 27.5 W, 1200x200 mm, 4000 lm, 3000 K, Kabellos, Interact Ready, UGR19

1200x200 mm, Stahl, Weiß, Signalweiß (RAL9003), Oberfläche, Kabelloses Interact System Ready Betriebsgerät, 4000 lm, 27.5 W, 145 lm/W, 3000 K, (0.44,0.40)SDCM<3, UGR19, Breitstrahlend, Office-kompatibel, Mikroprismatische Linse, Polykarbonat, IP20/44 | Fernhalten von Fingern; Drahtschutz, spritzwassergeschützt, IK03 | 0,35 J verstärkt, Schutzklasse II, Kabel mit Steckverbinder, 3-polig, Steckverbinder, 3-polig

Allgemeine Informationen

Anzahl Betriebsgeräte	Einheit
Betriebsgerät inklusive	Ja
Service Tag	Nein
Portfolio	Better
Garantiedauer	5 Jahre

Lichttechnische Daten

Lichtstrom	4.000 lm
Ähnlichste Farbtemperatur	3000 K
Nennlichtausbeute (Nom)	145 lm/W
Farbwiedergabeindex (CRI)	>80
Farbe der Lichtquelle	830 Warmweiß
Optik	Breitstrahlend, Office-kompatibel
Ausstrahlungswinkel Leuchte	80°
Unified Glare Rating CEN	19

Betrieb und Elektrik

Eingangsspannung	220-240 V
Netzfrequenz	50 or 60 Hz
Einschaltstrom	4,9 A
Einschaltzeit	0,056 ms
Systemleistung	27,5 W
Leistungsfaktor (Bruchteil)	0.9
Elektrischer Anschluss	Steckverbinder, 3-polig
Kabel	Kabel mit Steckverbinder, 3-polig
Anzahl Leuchten pro Sicherung mit 16 A Typ B	24
Geeignet zum häufigen Ein- und Ausschalten	Nein
IEC-Schutzklasse	Schutzklasse II

Lichtregelung und Dimmen

Dimmbar	Ja
Betriebsgerät	Kabelloses Interact System Ready Betriebsgerät
Steuerungsschnittstelle	Kabellos
Konstanter Lichtstrom	Nein
Vernetzbarkeit	Interact Ready

Mechanik und Gehäuse

Gehäusematerial	Stahl
Reflektor-Material	Stahl
Optisches Material	Polykarbonat
Material optische Abdeckung	Polykarbonat
Befestigungsmaterial	-
Gehäusefarbe	Weiß
Ausführung optische Abdeckung	Mikroprismatische Linse
Gesamte Länge	1.200 mm
Gesamte Breite	200 mm
Gesamte Höhe	53 mm
Abmessungen (Höhe x Breite x Tiefe)	53 x 200 x 1200 mm
Schutzart (IP)	IP20/44 [Fernhalten von Fingern; Drahtschutz, spritzwassergeschützt]
Schlagfestigkeit (IK)	IK03 [0,35 J verstärkt]
Montage	Oberfläche
Nettogewicht (Stück)	3,590 kg

Genehmigung und Anwendung

Glühfadentest	Temperatur: 650 °C, Dauer: 30 s
Entflammbarkeitszeichen	Zur Montage auf normal entflammbare Oberflächen (F-Zeichen)
CE-Zeichen	Ja
ENEC-Zeichen	ENEC-Zeichen
Photobiologisches Risiko	Photobiological risk group 0 @200mm to EN62778
EU RoHS-konform	Ja
Bemessungsumgebungstemperatur (Tq)	25 °C
Umgebungstemperaturbereich	-10 bis +40 °C

Initialkennwerte (IEC-konform)

Lichtstromtoleranz	+/-10%
Anfängliche Farbsättigung	(0.44,0.40)SDCM<3
Toleranz Leistungsaufnahme	+/-10%

Lebensdauerkennwerte (IEC-konform)

Ausfallrate des Betriebsgerätes bei mittlerer Nutzlebensdauer von 50.000 Std.	5 %
Lichtstromstabilität (EN-IEC 62722-2-1) bei mittlerer Nutzlebensdauer* von 50.000 Std.	L90
Lichtstromstabilität (EN-IEC 62722-2-1) bei mittlerer Nutzlebensdauer* von 100.000 Std.	L80

Daten zur Nachhaltigkeit

Nachhaltigkeitsbewertung	Unclassified
Enthaltener Kohlenstoff (A1-A3)	30,4 kg CO_2e
Anteil des Produkts an Sekundärmaterialien	24,5 %
Anteil des recycelbaren Inhalts des Endprodukts	71,2 %
GWP gesamt B6 (kg CO2eq) Deklarierte Einheit	Bitte berechnen Sie mit Ihrem lokalen Energiemixwert: Deklarierte Leistung (kW) * Betriebsdauer (Stunden) der deklarierten Einheit * Energiemix (kg CO2eq / kWh)
GWP gesamt B6 (kg CO2eq) Funktionale Einheit	Bitte berechnen Sie mit Ihrem lokalen Energiemixwert: Deklarierte Leistung (kW) * 1000 (lm) / Lichtstrom (lm) deklarierte Einheit * 35.000 (Stunden) * Energiemix (kg CO2-Äquivalent / kWh)

Produktdaten

Bestell-Produktname	SM136V G4 40S/830 WIA W20L120 OC
Gesamtbezeichnung des Produkts	SM136V G4 40S/830 WIA W20L120 OC
Gesamt-Produktcode	872016976425599
Bestellcode	8720169764255
Material-Nr. (12NC)	911401842087
Anzahl pro Verpackung	1
EAN/UPC – Produkt/Kiste	8720169764255
Zähler - Pakete pro Außenkarton	4
EAN Umverpackung	8720169764538

Abmessungsskizzen

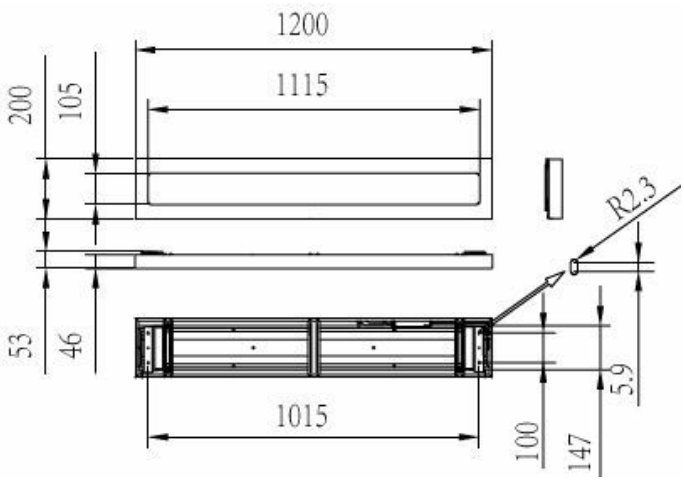

Lichtverteilungskurve

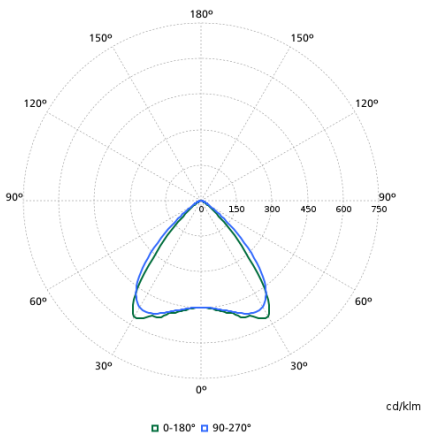

Änderungen vorbehalten

Kompatibles Zubehör

Zubehörbild	Zubehörcode	Zubehörname	Webseite
	911401806584	SM136Z SME-3 WH	Produkt-Webseite
	911401809487	RC159Z Suspension set SME-3 WH	Produkt-Webseite

Zugehörige Dokumente

Dokumente und Zertifikate	Dokumentname	Herunterladen
Environmental Product Declaration	EPD-Philips-SM136V-G4-36-45-60S-840-PSU-W20L120-OC-Coreline-surface-mounted-911401841787.pdf	Herunterladen
Installation Instructions	Installation-instructions-CoreLine-surface-mounted-Gen4.pdf	Herunterladen
Tender text	Tender_Text_911401842087_de_AT.txt	Herunterladen

Software-Plugins	Dokumentname	Herunterladen
IES File	sm136v-g4-40s-830-wia-w20l120-oc-911401842087.ies	Herunterladen
LDT File	sm136v-g4-40s-830-wia-w20l120-oc-911401842087.ldt	Herunterladen
ROLF File	sm136v-g4-40s-830-wia-w20l120-oc-911401842087.rolfz	Herunterladen
ULD File	sm136v-g4-40s-830-wia-w20l120-oc-911401842087.uld	Herunterladen
Revit file	sm136v-g4-40s-830-wia-w20l120-oc-911401842087.zip	Herunterladen

© 2026 Signify Holding. Alle Rechte vorbehalten. Die hier bereitgestellten Informationen können ohne vorherige Ankündigung geändert werden. Signify gibt keine Zusicherungen und übernimmt keine Garantie bezüglich der Richtigkeit oder Vollständigkeit der in diesem Dokument enthaltenen Informationen und haftet nicht für Handlungen, die im Vertrauen darauf ausgeführt werden. Die in diesem Dokument vorgestellten Informationen sind, sofern keine anderslautende Vereinbarung mit Signify besteht, nicht als kommerzielles Angebot gedacht und sind nicht Teil eines Angebots oder Vertrags. Philips und das Philips Schildsymbol sind eingetragene Warenzeichen der Koninklijke Philips N.V.