PHILIPS

SM060C G2 34_40S/840
PSU W20L120 OC

911401843887



Multi Lumen

Ledinaire Anbauleuchte, All-in, 33 W, 28 W, 200x1200 mm, 3400 lm, 4000 lm, 4000 K, UGR19, PUSH-IN | Schnellsteckverbinder

200x1200 mm, Stahl, Weiß, Signalweiß (RAL9003), Oberfläche, Netzteil (Ein/Aus), All-in, Multi Lumen, 3400 lm, 4000 lm, 33 W, 28 W, 120 lm/W, 4000 K, (0.38,0.38)SDCM<5, UGR19, Abstrahlungswinkel (84°), Mikroprismatische Linse, Polykarbonat, IP20 | Fernhalten von Fingern, IK03 | 0,3 J, Schutzklasse II, Kabel mit Steckverbinder, 3-polig, Steckverbinder, 3-polig, SC | Sicherheitskabel

Allgemeine Informationen

Anzahl Betriebsgeräte	Einheit
Betriebsgerät inklusive	Ja
Service Tag	Nein
Portfolio	Good
Garantiedauer	5 Jahre

Lichttechnische Daten

Lichtstrom	3.400 lm
Gesättigtes Rot (R9)	<50
Ähnlichste Farbtemperatur	4000 K
Nennlichtausbeute (Nom)	120 lm/W
Farbwiedergabeindex (CRI)	>80
Farbe der Lichtquelle	840 Neutralweiß

Optik	Abstrahlungswinkel (84°)
Ausstrahlungswinkel Leuchte	84°
Unified Glare Rating CEN	19
Komplett-Set Typ	All-in, Multi Lumen

Betrieb und Elektrik

Eingangsspannung	220 bis 240 V
Netzfrequenz	50 or 60 Hz
Einschaltstrom	17,5 A
Einschaltzeit	0,105 ms
Systemleistung	33 W
Leistungsfaktor (Bruchteil)	0.9
Elektrischer Anschluss	Steckverbinder, 3-polig
Kabel	Kabel mit Steckverbinder, 3-polig
Anzahl Leuchten pro Sicherung mit 16 A Typ B	60
Geeignet zum häufigen Ein- und Ausschalten	Nein
IEC-Schutzklasse	Schutzklasse II

Verdrahtung

Anschlusstyp	PUSH-IN [Schnellsteckverbinder]

Lichtregelung und Dimmen

Dimmbar	Nein
Betriebsgerät	Netzteil (Ein/Aus)
Konstanter Lichtstrom	Nein

Mechanik und Gehäuse

Gehäusematerial	Stahl
Reflektor-Material	Stahl
Optisches Material	Polykarbonat
Material optische Abdeckung	Polykarbonat
Befestigungsmaterial	Stahl
Gehäusefarbe	Weiß
Ausführung optische Abdeckung	Mikroprismatische Linse
Gesamte Länge	1.200 mm
Gesamte Breite	200 mm
Gesamte Höhe	53 mm
Abmessungen (Höhe x Breite x Tiefe)	53 x 200 x 1200 mm
Schutzart (IP)	IP20 [Fernhalten von Fingern]
Schlagfestigkeit (IK)	IK03 [0,3 J]
Montage	Oberfläche
Sicherheitsvorrichtung	SC [Sicherheitskabel]
Nettogewicht (Stück)	2,870 kg

Genehmigung und Anwendung

Glühfadentest	Temperatur: 650 °C, Dauer: 30 s
Entflammbarkeitszeichen	Zur Montage auf normal entflammbare Oberflächen (F-Zeichen)
CE-Zeichen	Ja
ENEC-Zeichen	-
EU RoHS-konform	Ja
Bemessungsumgebungstemperatur (Tq)	25 °C
Messung der Sichtbarkeit des Stroboskopeffekts (SVM)	1,6
Umgebungstemperaturbereich	-10 bis +40 °C

Initialkennwerte (IEC-konform)

Lichtstromtoleranz	+/-10%
Anfängliche Farbsättigung	(0.38,0.38)SDCM<5
Toleranz Leistungsaufnahme	+/-10%
Standardabweichung vom Farbabgleich (McAdam Ellipse)	SDCM≤5

Lebensdauerkennwerte (IEC-konform)

Ausfallrate des Betriebsgerätes bei mittlerer Nutzlebensdauer von 50.000 Std.	7,5 %
Ausfallrate der Steuerung bei mittlerer Nutzlebensdauer von 75.000 Std.	10 %
Lichtstromstabilität (EN-IEC 62722-2-1) bei mittlerer Nutzlebensdauer* von 50.000 Std.	L80
Lichtstromstabilität (EN-IEC 62722-2-1) bei mittlerer Nutzlebensdauer* von 75.000 Std.	L70

Daten zur Nachhaltigkeit

Nachhaltigkeitsbewertung	Unclassified
Enthaltener Kohlenstoff (A1-A3)	24,6 kg CO_2e
Anteil des Produkts an Sekundärmaterialien	27,8 %
Anteil des recycelbaren Inhalts des Endprodukts	70 %
GWP gesamt B6 (kg CO2eq) Deklarierte Einheit	Bitte berechnen Sie mit Ihrem lokalen Energiemixwert: Deklarierte Leistung (kW) * Betriebsdauer (Stunden) der deklarierten Einheit * Energiemix (kg CO2eq / kWh)
GWP gesamt B6 (kg CO2eq) Funktionale Einheit	Bitte berechnen Sie mit Ihrem lokalen Energiemixwert: Deklarierte Leistung (kW) * 1000 (lm) / Lichtstrom (lm) deklarierte Einheit * 35.000 (Stunden) * Energiemix (kg CO2-Äquivalent / kWh)

Produktdaten

Bestell-Produktname	SM060C G2 34_40S/840 PSU W20L120 OC
Gesamtbezeichnung des Produkts	SM060C G2 34_40S/840 PSU W20L120 OC
Gesamt-Produktcode	872016976471299
Bestellcode	8720169764712
Material-Nr. (12NC)	911401843887
Anzahl pro Verpackung	1
EAN/UPC – Produkt/Kiste	8720169764712
Zähler - Pakete pro Außenkarton	4
EAN Umverpackung	8720169764767

Abmessungsskizzen

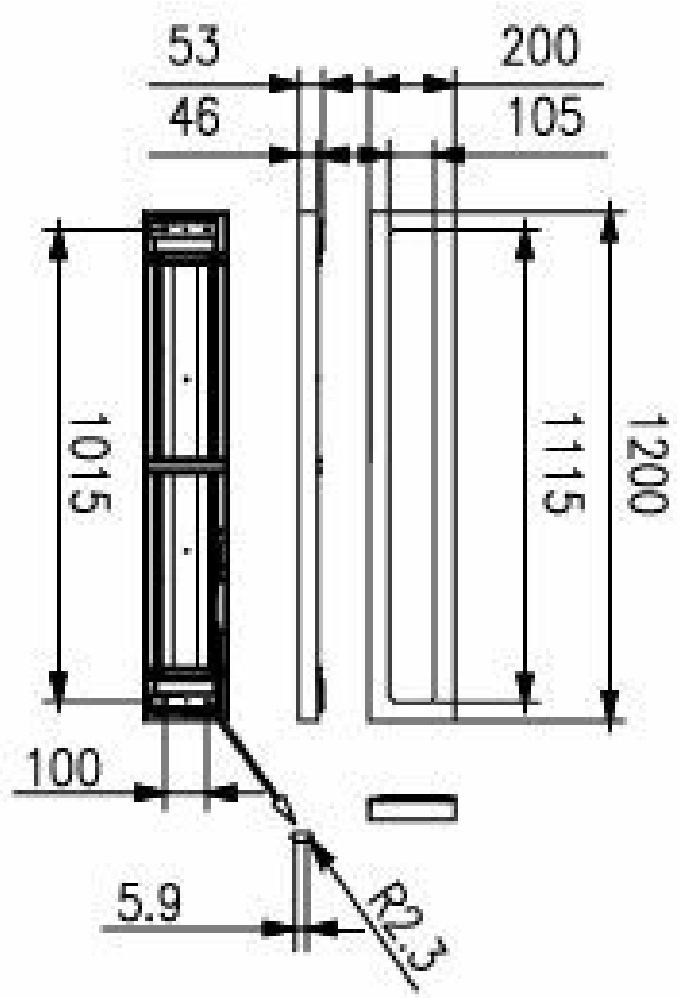

Zugehörige Dokumente

Dokumente und Zertifikate	Dokumentname	Herunterladen
Environmental Product Declaration	EPD-Philips-SM060C-G2-34-40S-840-PSU-W20L120-OC-Ledinaire-surface-mounted-Gen-2-Ref-911401843887.pdf	Herunterladen
Installation Instructions	Ledinaire-surface-mounted-Gen-2-Mounting-Instructions.pdf	Herunterladen

Software-Plugins	Dokumentname	Herunterladen
IES File	SM060C-Gen2-W20L120-34S-40S-840-PSU-OC.zip	Herunterladen
LDT File	LDT-files-SM060C-Gen2-W20L120-34S-40S-840-PSU-OC.ldt	Herunterladen

© 2026 Signify Holding. Alle Rechte vorbehalten. Die hier bereitgestellten Informationen können ohne vorherige Ankündigung geändert werden. Signify gibt keine Zusicherungen und übernimmt keine Garantie bezüglich der Richtigkeit oder Vollständigkeit der in diesem Dokument enthaltenen Informationen und haftet nicht für Handlungen, die im Vertrauen darauf ausgeführt werden. Die in diesem Dokument vorgestellten Informationen sind, sofern keine anderslautende Vereinbarung mit Signify besteht, nicht als kommerzielles Angebot gedacht und sind nicht Teil eines Angebots oder Vertrags. Philips und das Philips Schildsymbol sind eingetragene Warenzeichen der Koninklijke Philips N.V.