PHILIPS

WL070V gen2 11_17S/ 830_840_860 PSU MDU

911401846187



Multi ColorTemp

Multi Lumen

Ledinaire Wand- und Deckenleuchte gen2, All-in, 17 W, 1100 lm, 1700 lm, 3000 K, 4000 K, 5700 K, Sensorgestütztes Dimmen, MDU2

Polykarbonat, Weiß, Signalweiß (RAL9003), Netzteil (Ein/Aus), Programmierbarer Bewegungs- und Lichtsensor, All-in, Multi Color Temperature, All-in, Multi Lumen, 1100 lm, 1700 lm, 17 W, 105 lm/W, 95 lm/W, 3000 K, 4000 K, 5700 K, (0.40,0.40) SDCM<5, Opal, Symmetrisch (110°), Polykarbonat, IP65 | Schutz gegen Eindringen von Staub, strahlwassergeschützt, IK08 | 5 J vandalismussicher, Schutzklasse II, Steckverbinder, 3-polig

Allgemeine Informationen

Anzahl Betriebsgeräte	Einheit
Betriebsgerät inklusive	Ja
Service Tag	Nein
Garantiedauer	5 Jahre

Lichttechnische Daten

Lichtstrom	1.100 lm
Ähnlichste Farbtemperatur	3000 K
Nennlichtausbeute (Nom)	105 lm/W
Farbwiedergabeindex (CRI)	>80
Farbe der Lichtquelle	Weiß
Optik	Opal
Ausstrahlungswinkel Leuchte	110°
Komplett-Set Typ	All-in, Multi Color Temperature

Betrieb und Elektrik

Eingangsspannung	220 bis 240 V
Netzfrequenz	50 or 60 Hz
Einschaltstrom	3,28 A
Einschaltzeit	0,044 ms
Systemleistung	17 W
Leistungsfaktor (Bruchteil)	0.9
Elektrischer Anschluss	Steckverbinder, 3-polig
Kabel	-
Anzahl Leuchten pro Sicherung mit 16 A Typ B	18
Geeignet zum häufigen Ein- und Ausschalten	Ja (bezieht sich auf Anwesenheits-/ Bewegungserkennung und Tageslichtnutzung)
IEC-Schutzklasse	Schutzklasse II

Lichtregelung und Dimmen

Dimmbar	Ja
Betriebsgerät	Netzteil (Ein/Aus)
Steuerungsschnittstelle	Sensorgestütztes Dimmen
Konstanter Lichtstrom	Nein
Lichtregelung	Programmierbarer Bewegungs- und Lichtsensor

Mechanik und Gehäuse

Gehäusematerial	Polykarbonat
Reflektor-Material	Polykarbonat
Optisches Material	Polykarbonat
Material optische Abdeckung	Polykarbonat
Befestigungsmaterial	-
Gehäusefarbe	Weiß
Ausführung optische Abdeckung	-
Gesamte Höhe	64 mm
Gesamter Durchmesser	300 mm
Schutzart (IP)	IP65 [Schutz gegen Eindringen von Staub, strahlwassergeschützt]
Schlagfestigkeit (IK)	IK08 [5 J vandalismussicher]
Nettogewicht (Stück)	0,700 kg

Genehmigung und Anwendung

Glühfadentest	Temperatur: 850 °C, Dauer: 30 s
Entflammbarkeitszeichen	Zur Montage auf normal entflammbare Oberflächen (F-Zeichen)
CE-Zeichen	Ja
ENEC-Zeichen	-
EU RoHS-konform	Ja
Bemessungsumgebungstemperatur (Tq)	25 °C
Flackerwert (PstLM) – Flackerwert gemäß EN 61000-3-3	1
Umgebungstemperaturbereich	-20 °C bis 40 °C

Initialkennwerte (IEC-konform)

Lichtstromtoleranz	+/-10%
Anfängliche Farbsättigung	(0.40,0.40) SDCM<5
Toleranz Leistungsaufnahme	+/-10%

Lebensdauerkennwerte (IEC-konform)

Ausfallrate des Betriebsgerätes bei mittlerer Nutzlebensdauer von 50.000 Std.	7,5 %
Lichtstromstabilität (EN-IEC 62722-2-1) bei mittlerer Nutzlebensdauer* von 50.000 Std.	L70

Daten zur Nachhaltigkeit

Nachhaltigkeitsbewertung	Unclassified

Produktdaten

Bestell-Produktname	WL070V gen2 11_17S/ 830_840_860 PSU MDU
Gesamtbezeichnung des Produkts	WL070V gen2 11_17S/ 830_840_860 PSU MDU
Gesamt-Produktcode	872016976747899
Bestellcode	8720169767478

Material-Nr. (12NC)	911401846187
Anzahl pro Verpackung	1
EAN/UPC – Produkt/Kiste	8720169767478
Zähler - Pakete pro Außenkarton	12
EAN Umverpackung	8720169767553

Abmessungsskizzen

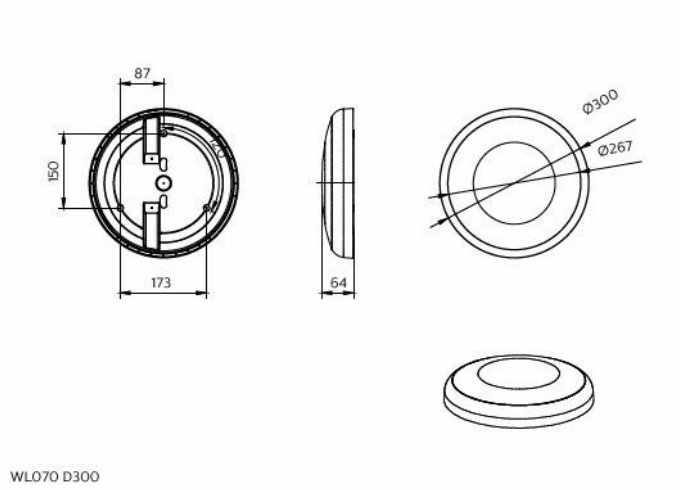

Zugehörige Dokumente

Dokumente und Zertifikate	Dokumentname	Herunterladen
Installation Instructions	Ledinaire-WM-WL070V-Installation-Instructions.pdf	Herunterladen

© 2026 Signify Holding. Alle Rechte vorbehalten. Die hier bereitgestellten Informationen können ohne vorherige Ankündigung geändert werden. Signify gibt keine Zusicherungen und übernimmt keine Garantie bezüglich der Richtigkeit oder Vollständigkeit der in diesem Dokument enthaltenen Informationen und haftet nicht für Handlungen, die im Vertrauen darauf ausgeführt werden. Die in diesem Dokument vorgestellten Informationen sind, sofern keine anderslautende Vereinbarung mit Signify besteht, nicht als kommerzielles Angebot gedacht und sind nicht Teil eines Angebots oder Vertrags. Philips und das Philips Schildsymbol sind eingetragene Warenzeichen der Koninklijke Philips N.V.