PHILIPS

WL060V gen2 11S/840 PSU WH IP44 D300

911401846387



Ledinaire Wand- und Deckenleuchte gen2, 11 W, 1100 lm, 4000 K

Polykarbonat, Weiß, Signalweiß (RAL9003), Netzteil (Ein/Aus), 1100 lm, 11 W, 100 lm/W, 4000 K, (0.40,0.40) SDCM<5, Symmetrisch (110°), Polymethylmethacrylat, IP44 | Drahtschutz, spritzwassergeschützt, IK03 | 0,3 J, Schutzklasse II, Steckverbinder, 3-polig

Allgemeine Informationen

Anzahl Betriebsgeräte	Einheit
Betriebsgerät inklusive	Ja
Service Tag	Nein
Garantiedauer	5 Jahre

Lichttechnische Daten

Lichtstrom	1.100 lm
Ähnlichste Farbtemperatur	4000 K
Nennlichtausbeute (Nom)	100 lm/W
Farbwiedergabeindex (CRI)	>80
Farbe der Lichtquelle	Weiß
Optik	Symmetrisch (110°)
Ausstrahlungswinkel Leuchte	110°

Betrieb und Elektrik

Eingangsspannung	220 bis 240 V
Netzfrequenz	50 or 60 Hz
Einschaltstrom	3,28 A
Einschaltzeit	0,044 ms
Systemleistung	11 W
Leistungsfaktor (Bruchteil)	0.9
Elektrischer Anschluss	Steckverbinder, 3-polig
Kabel	-
Anzahl Leuchten pro Sicherung mit 16 A Typ B	-
Geeignet zum häufigen Ein- und Ausschalten	Nein
IEC-Schutzklasse	Schutzklasse II

Lichtregelung und Dimmen

Dimmbar	Nein
Betriebsgerät	Netzteil (Ein/Aus)
Steuerungsschnittstelle	-
Konstanter Lichtstrom	Nein

Mechanik und Gehäuse

Gehäusematerial	Polykarbonat
Reflektor-Material	Polykarbonat
Optisches Material	Polymethylmethacrylat
Material optische Abdeckung	Polymethylmethacrylat
Befestigungsmaterial	-
Gehäusefarbe	Weiß
Ausführung optische Abdeckung	-
Gesamte Höhe	82 mm
Gesamter Durchmesser	300 mm
Schutzart (IP)	IP44 [Drahtschutz, spritzwassergeschützt]
Schlagfestigkeit (IK)	IK03 [0,3 J]
Nettogewicht (Stück)	0,530 kg

Genehmigung und Anwendung

Glühfadentest	Temperatur: 650 °C, Dauer: 30 s
Entflammbarkeitszeichen	Zur Montage auf normal entflammbare Oberflächen (F-Zeichen)
CE-Zeichen	Ja
ENEC-Zeichen	-
EU RoHS-konform	Ja
Bemessungsumgebungstemperatur (Tq)	25 °C
Flackerwert (PstLM) – Flackerwert gemäß EN 61000-3-3	1
Umgebungstemperaturbereich	-20 °C bis 40 °C

Initialkennwerte (IEC-konform)

Lichtstromtoleranz	+/-10%
Anfängliche Farbsättigung	(0.40,0.40) SDCM<5
Toleranz Leistungsaufnahme	+/-10%

Lebensdauerkennwerte (IEC-konform)

Ausfallrate des Betriebsgerätes bei mittlerer Nutzlebensdauer von 50.000 Std.	7,5 %
Lichtstromstabilität (EN-IEC 62722-2-1) bei mittlerer Nutzlebensdauer* von 50.000 Std.	L70

Daten zur Nachhaltigkeit

Nachhaltigkeitsbewertung	Unclassified

Produktdaten

Bestell-Produktname	WL060V gen2 11S/840 PSU WH IP44 D300
Gesamtbezeichnung des Produkts	WL060V gen2 11S/840 PSU WH IP44 D300
Gesamt-Produktcode	872016976749299
Bestellcode	8720169767492
Material-Nr. (12NC)	911401846387
Anzahl pro Verpackung	1
EAN/UPC – Produkt/Kiste	8720169767492
Zähler - Pakete pro Außenkarton	10
EAN Umverpackung	8720169767577

Abmessungsskizzen

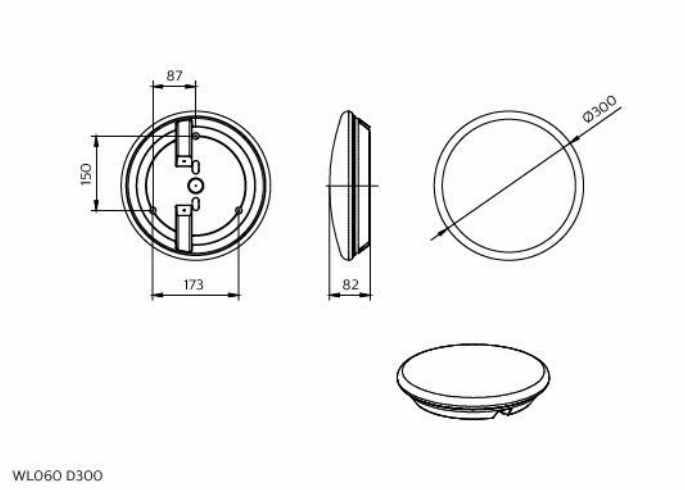

Zugehörige Dokumente

Dokumente und Zertifikate	Dokumentname	Herunterladen
Installation Instructions	Ledinaire-WM-WL060V-D300-Installation-Instructions.pdf	Herunterladen

Software-Plugins	Dokumentname	Herunterladen
IES File	WL060V-gen2-11S-840-PSU-WH-IP44-D300.ies	Herunterladen

© 2026 Signify Holding. Alle Rechte vorbehalten. Die hier bereitgestellten Informationen können ohne vorherige Ankündigung geändert werden. Signify gibt keine Zusicherungen und übernimmt keine Garantie bezüglich der Richtigkeit oder Vollständigkeit der in diesem Dokument enthaltenen Informationen und haftet nicht für Handlungen, die im Vertrauen darauf ausgeführt werden. Die in diesem Dokument vorgestellten Informationen sind, sofern keine anderslautende Vereinbarung mit Signify besteht, nicht als kommerzielles Angebot gedacht und sind nicht Teil eines Angebots oder Vertrags. Philips und das Philips Schildsymbol sind eingetragene Warenzeichen der Koninklijke Philips N.V.