PHILIPS

WL060V gen2 11_22S/ 830_840 PSU D350

911401846687



Multi ColorTemp

Multi Lumen

Ledinaire Wand- und Deckenleuchte gen2, All-in, 22 W, 1100 lm, 1700 lm, 2200 lm, 3000 K, 4000 K

Polykarbonat, Weiß, Signalweiß (RAL9003), Netzteil (Ein/Aus), All-in, Multi Color Temperature, All-in, Multi Lumen, 1100 lm, 1700 lm, 2200 lm, 22 W, 100 lm/W, 3000 K, 4000 K, (0.40,0.40) SDCM<5, Symmetrisch (110°), Polymethylmethacrylat, IP44 | Drahtschutz, spritzwassergeschützt, IK03 | 0,3 J, Schutzklasse II, Steckverbinder, 3-polig

Allgemeine Informationen

Anzahl Betriebsgeräte	Einheit
Betriebsgerät inklusive	Ja
Service Tag	Nein
Garantiedauer	5 Jahre

Lichttechnische Daten

Lichtstrom	1.100 lm
Ähnlichste Farbtemperatur	3000 K
Nennlichtausbeute (Nom)	100 lm/W
Farbwiedergabeindex (CRI)	>80

Farbe der Lichtquelle	Weiß
Optik	Symmetrisch (110°)
Ausstrahlungswinkel Leuchte	110°
Komplett-Set Typ	All-in, Multi Color Temperature

Betrieb und Elektrik

Eingangsspannung	220 bis 240 V
Netzfrequenz	50 or 60 Hz
Einschaltstrom	3,28 A
Einschaltzeit	0,044 ms
Systemleistung	22 W
Leistungsfaktor (Bruchteil)	0.9
Elektrischer Anschluss	Steckverbinder, 3-polig
Kabel	-
Anzahl Leuchten pro Sicherung mit 16 A Typ B	-
Geeignet zum häufigen Ein- und Ausschalten	Nein
IEC-Schutzklasse	Schutzklasse II

Lichtregelung und Dimmen

Dimmbar	Nein
Betriebsgerät	Netzteil (Ein/Aus)
Steuerungsschnittstelle	-
Konstanter Lichtstrom	Nein

Mechanik und Gehäuse

Gehäusematerial	Polykarbonat
Reflektor-Material	Polykarbonat
Optisches Material	Polymethylmethacrylat
Material optische Abdeckung	Polymethylmethacrylat
Befestigungsmaterial	-
Gehäusefarbe	Weiß
Ausführung optische Abdeckung	-
Gesamte Höhe	82 mm
Gesamter Durchmesser	350 mm
Schutzart (IP)	IP44 [Drahtschutz, spritzwassergeschützt]
Schlagfestigkeit (IK)	IK03 [0,3 J]
Nettogewicht (Stück)	0,630 kg

Genehmigung und Anwendung

Glühfadentest	Temperatur: 650 °C, Dauer: 30 s
Entflammbarkeitszeichen	Zur Montage auf normal entflammbare Oberflächen (F-Zeichen)
CE-Zeichen	Ja
ENEC-Zeichen	-
EU RoHS-konform	Ja
Bemessungsumgebungstemperatur (Tq)	25 °C
Flackerwert (PstLM) – Flackerwert gemäß EN 61000-3-3	1
Umgebungstemperaturbereich	-20 °C bis 40 °C

Initialkennwerte (IEC-konform)

Lichtstromtoleranz	+/-10%
Anfängliche Farbsättigung	(0.40,0.40) SDCM<5
Toleranz Leistungsaufnahme	+/-10%

Lebensdauerkennwerte (IEC-konform)

Ausfallrate des Betriebsgerätes bei mittlerer Nutzlebensdauer von 50.000 Std.	7,5 %
Lichtstromstabilität (EN-IEC 62722-2-1) bei mittlerer Nutzlebensdauer* von 50.000 Std.	L70

Daten zur Nachhaltigkeit

Nachhaltigkeitsbewertung	Unclassified

Produktdaten

Bestell-Produktname	WL060V gen2 11_22S/830_840 PSU D350
Gesamtbezeichnung des Produkts	WL060V gen2 11_22S/830_840 PSU D350
Gesamt-Produktcode	872016976752299
Bestellcode	8720169767522
Material-Nr. (12NC)	911401846687
Anzahl pro Verpackung	1
EAN/UPC – Produkt/Kiste	8720169767522
Zähler - Pakete pro Außenkarton	10
EAN Umverpackung	8720169767607

Abmessungsskizzen

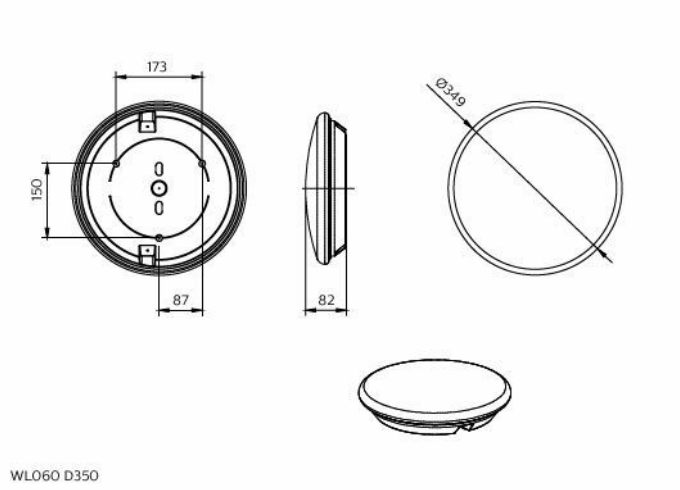

Zugehörige Dokumente

Dokumente und Zertifikate	Dokumentname	Herunterladen
Installation Instructions	Ledinaire-WM-WL060V-D350-Installation-Instructions.pdf	Herunterladen

© 2026 Signify Holding. Alle Rechte vorbehalten. Die hier bereitgestellten Informationen können ohne vorherige Ankündigung geändert werden. Signify gibt keine Zusicherungen und übernimmt keine Garantie bezüglich der Richtigkeit oder Vollständigkeit der in diesem Dokument enthaltenen Informationen und haftet nicht für Handlungen, die im Vertrauen darauf ausgeführt werden. Die in diesem Dokument vorgestellten Informationen sind, sofern keine anderslautende Vereinbarung mit Signify besteht, nicht als kommerzielles Angebot gedacht und sind nicht Teil eines Angebots oder Vertrags. Philips und das Philips Schildsymbol sind eingetragene Warenzeichen der Koninklijke Philips N.V.