PHILIPS

ST151T LED30S/930 WB BK

911401846982



CoreLine Stromschienenstrahler Gen2, Track-mounted, 30 W, D80 mm, 3000 lm, 3000 K, CRI>90, Breitstrahlend (WB), Schwarz

Track-mounted, D80 mm, Aluminium, Schwarz, Netzteil (Ein/Aus), 3000 lm, 30 W, 100 lm/W, 3000 K, (0.4355, 0.4045) SDCM <4, CRI>90, UGR19, Breitstrahlend (WB), Polykarbonat, IP20 | Fernhalten von Fingern, IK03 | 0,3 J, Schutzklasse I, 3-phasige Stromschiene

Hinweise

- Die Leuchte sollte außerhalb der Armreichweite montiert werden
- Die Leuchte sollte von einem qualifizierten Elektriker installiert und gemäß den neuesten IEE-Elektrovorschriften oder den nationalen Anforderungen verdrahtet werden

Allgemeine Informationen

Lichtquelle austauschbar	Nein
Anzahl Betriebsgeräte	Einheit
Betriebsgerät inklusive	Ja
Service Tag	Nein
Beleuchtungstechnologie	LED
Portfolio	Better
Garantiedauer	5 Jahre

Lichttechnische Daten

Lichtstrom	3.000 lm
Gesättigtes Rot (R9)	>50
Ähnlichste Farbtemperatur	3000 K
Nennlichtausbeute (Nom)	100 lm/W
Farbwiedergabeindex (CRI)	>90
Ausstrahlungswinkel der Lichtquelle	38 Grad
Farbe der Lichtquelle	930 Warmweiß
Optik	Breitstrahlend (WB)
Ausstrahlungswinkel Leuchte	38°
Unified Glare Rating CEN	19

Betrieb und Elektrik

Eingangsspannung	220 bis 240 V
Netzfrequenz	50 or 60 Hz
Leistungsaufnahme Konstantlichtstrom bei Installation	30 W
Durchschnittlicher CLO-Stromverbrauch	30 W
Einschaltstrom	43,8 A
Einschaltzeit	0,0115 ms
Systemleistung	30 W
Leistungsfaktor (Bruchteil)	0.9
Elektrischer Anschluss	3-phasige Stromschiene
Kabel	-
Anzahl Leuchten pro Sicherung mit 16 A Typ B	30
Geeignet zum häufigen Ein- und Ausschalten	Nein
IEC-Schutzklasse	Schutzklasse I
Klirrfaktor	20 %

Lichtregelung und Dimmen

Dimmbar	Nein
Betriebsgerät	Netzteil (Ein/Aus)
Konstanter Lichtstrom	Nein
Maximaler Dimmlevel	Nicht anwendbar

Mechanik und Gehäuse

Gehäusematerial	Aluminium
Reflektor-Material	-
Optisches Material	Polykarbonat
Material optische Abdeckung	Polykarbonat
Befestigungsmaterial	-
Gehäusefarbe	Schwarz
Ausführung optische Abdeckung	-
Gesamte Länge	207 mm
Gesamte Breite	87 mm
Gesamte Höhe	125 mm
Gesamter Durchmesser	80 mm
Abmessungen (Höhe x Breite x Tiefe)	125 x 87 x 207 mm
Schutzart (IP)	IP20 [Fernhalten von Fingern]
Schlagfestigkeit (IK)	IK03 [0,3 J]
Nettogewicht (Stück)	0,510 kg

Genehmigung und Anwendung

Glühfadentest	Temperatur: 650 °C, Dauer: 30 s
Entflammbarkeitszeichen	-
CE-Zeichen	Ja
ENEC-Zeichen	ENEC-Zeichen
Photobiologisches Risiko	Photobiological risk group 0 @200mm to EN62778
Photobiologische Risikospezifikation	0,2 m
EU RoHS-konform	Ja
Bemessungsumgebungstemperatur (Tq)	25 °C
Flackerwert (PstLM) – Flackerwert gemäß EN 61000-3-3	1
Messung der Sichtbarkeit des Stroboskopeffekts (SVM)	1,6
Umgebungstemperaturbereich	-20 bis +40 °C

Initialkennwerte (IEC-konform)

Lichtstromtoleranz	+/-10%
Anfängliche Farbsättigung	(0.4355, 0.4045) SDCM <4
Toleranz Leistungsaufnahme	+/-10%
Standardabweichung vom Farbabgleich (McAdam Ellipse)	SDCM≤4

Lebensdauerkennwerte (IEC-konform)

Ausfallrate des Betriebsgerätes bei mittlerer Nutzlebensdauer von 50.000 Std.	5 %
Lichtstromstabilität (EN-IEC 62722-2-1) bei mittlerer Nutzlebensdauer* von 50.000 Std.	L70

Daten zur Nachhaltigkeit

Nachhaltigkeitsbewertung	Unclassified
Enthaltener Kohlenstoff (A1-A3)	9,88 kg CO_2e
Anteil des Produkts an Sekundärmaterialien	6,63 %
Anteil des recycelbaren Inhalts des Endprodukts	37,7 %
GWP gesamt B6 (kg CO2eq) Deklarierte Einheit	Bitte berechnen Sie mit Ihrem lokalen Energiemixwert: Deklarierte Leistung (kW) * Betriebsdauer (Stunden) der deklarierten Einheit * Energiemix (kg CO2eq / kWh)
GWP gesamt B6 (kg CO2eq) Funktionale Einheit	Bitte berechnen Sie mit Ihrem lokalen Energiemixwert: Deklarierte Leistung (kW) * 1000 (lm) / Lichtstrom (lm) deklarierte Einheit * 35.000 (Stunden) * Energiemix (kg CO2-Äquivalent / kWh)

Abmessungsskizzen

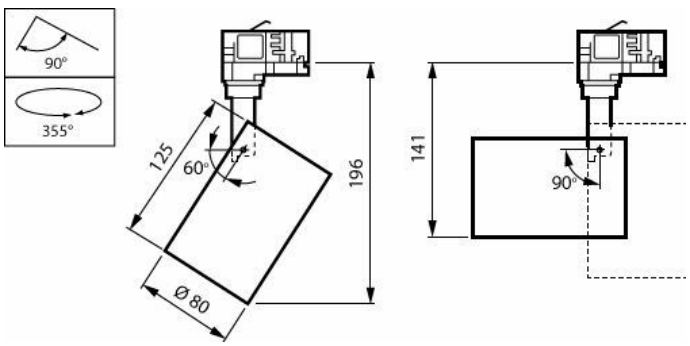

Produktdaten

Bestell-Produktname	ST151T LED30S/930 WB BK
Gesamtbezeichnung des Produkts	ST151T LED30S/930 WB BK
Gesamt-Produktcode	871951452859899
Bestellcode	8719514528598
Material-Nr. (12NC)	911401846982
Anzahl pro Verpackung	1
EAN/UPC – Produkt/Kiste	8719514528598
Zähler - Pakete pro Außenkarton	10
EAN Umverpackung	8719514528673

Lichtverteilungskurve

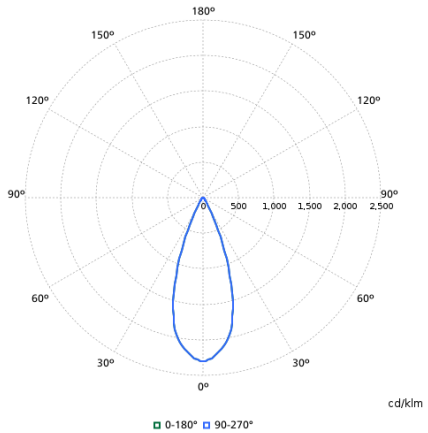

Zugehörige Dokumente

Dokumente und Zertifikate	Dokumentname	Herunterladen
Environmental Product Declaration	EPD-Philips-CoreLine-Projector-gen2-ST151T-LED30S-930-WB-BK-911401846982.pdf	Herunterladen
Installation Instructions	MI CoreLine Projector gen2_ST151T-INI Sep 2021.pdf	Herunterladen

Software-Plugins	Dokumentname	Herunterladen
IES File	st151t-led30s-930-wb-bk-911401846982.ies	Herunterladen
LDT File	st151t-led30s-930-wb-bk-911401846982.ldt	Herunterladen
ROLF File	st151t-led30s-930-wb-bk-911401846982.rolfz	Herunterladen
ULD File	st151t-led30s-930-wb-bk-911401846982.uld	Herunterladen
Revit file	st151t-led30s-930-wb-bk-911401846982.zip	Herunterladen

© 2026 Signify Holding. Alle Rechte vorbehalten. Die hier bereitgestellten Informationen können ohne vorherige Ankündigung geändert werden. Signify gibt keine Zusicherungen und übernimmt keine Garantie bezüglich der Richtigkeit oder Vollständigkeit der in diesem Dokument enthaltenen Informationen und haftet nicht für Handlungen, die im Vertrauen darauf ausgeführt werden. Die in diesem Dokument vorgestellten Informationen sind, sofern keine anderslautende Vereinbarung mit Signify besteht, nicht als kommerzielles Angebot gedacht und sind nicht Teil eines Angebots oder Vertrags. Philips und das Philips Schildsymbol sind eingetragene Warenzeichen der Koninklijke Philips N.V.