PHILIPS

BN126C LED64S/830_40
PSD L1200

911401850287



CoreLine Lichtleiste, All-in, 45.5 W, L1200 mm, 6400 lm, 3000 K, 4000 K, DALI-regelbar, Opal, IP20/40, EL-ready

L1200 mm, Metall–Kunststoff, Weiß, Signalweiß (RAL9003), Netzteil mit DALI-Schnittstelle, All-in, Multi Color Temperature, 6400 lm, 45.5 W, 140 lm/W, 3000 K, 4000 K, (0.43,0.40) SDCM≤3, Symmetrisch, Opal, Polykarbonat, IP20/40 | Geschützt vor Berührung durch Finger; Drahtschutz, IK04 | 0,5 J Standard plus, Schutzklasse I, Steckverbinder, 3-polig, Einfacher Anschluss und abnehmbare Abdeckung für 1-phasige Durchgangsverdrahtung verfügbar (interne Verdrahtung ist nicht enthalten), Gleichstrombetriebene zentrale Notfallbeleuchtung, Notbeleuchtung einsatzbereit (durch kompatibles Batterie-Kit-Zubehör)

Hinweise

- Die CoreLine Lichtleiste unterliegt der Schutzklasse IP20/IP40 Vorderseite. Als solches ist es nicht gegen eindringendes Wasser geschützt. Wir empfehlen daher dringend, die Umgebung, in der die Leuchte installiert werden soll, angemessen zu überprüfen.
- Bei Nichtbefolgen der Hinweise oben und nachfolgendem Eindringen von Wasser in die Leuchten kann Philips/Signify einen sicheren Ausfall der Leuchten nicht gewährleisten und die Produktgarantie erlischt.

Allgemeine Informationen

Anzahl Betriebsgeräte	Einheit
Betriebsgerät inklusive	Ja
Service Tag	Ja
Portfolio	Better
Garantiedauer	5 Jahre

Lichttechnische Daten

Lichtstrom	6.400 lm
Ähnlichste Farbtemperatur	3000 K
Nennlichtausbeute (Nom)	140 lm/W
Farbwiedergabeindex (CRI)	>80
Farbe der Lichtquelle	830 Warmweiß, 840 Neutralweiß
Optik	Symmetrisch
Ausstrahlungswinkel Leuchte	120°
Unified Glare Rating CEN	25
Komplett-Set Typ	All-in, Multi Color Temperature

Betrieb und Elektrik

Eingangsspannung	220 bis 240 V
Netzfrequenz	50 to 60 Hz
Einschaltstrom	14,4 A
Einschaltzeit	0,579 ms
Systemleistung	45,5 W
Leistungsfaktor (Bruchteil)	0.9
Elektrischer Anschluss	Steckverbinder, 3-polig
Kabel	-
Anzahl Leuchten pro Sicherung mit 16 A Typ B	9
Geeignet zum häufigen Ein- und Ausschalten	Nicht anwendbar
IEC-Schutzklasse	Schutzklasse I
Durchgangsverdrahtung	Einfacher Anschluss und abnehmbare Abdeckung für 1-phasige Durchgangsverdrahtung verfügbar (interne Verdrahtung ist nicht enthalten)

Lichtregelung und Dimmen

Dimmbar	Ja
Betriebsgerät	Netzteil mit DALI-Schnittstelle
Steuerungsschnittstelle	DALI-regelbar
Konstanter Lichtstrom	Nein
DALI-Standard	DALI-2™

Mechanik und Gehäuse

Gehäusematerial	Metall–Kunststoff
Reflektor-Material	Polykarbonat
Optisches Material	Polykarbonat
Material optische Abdeckung	Polykarbonat
Befestigungsmaterial	Stahl
Gehäusefarbe	Weiß
Ausführung optische Abdeckung	Opal
Gesamte Länge	1.135 mm
Gesamte Breite	65 mm
Gesamte Höhe	65 mm
Abmessungen (Höhe x Breite x Tiefe)	65 x 65 x 1135 mm
Schutzart (IP)	IP20/40 [Geschützt vor Berührung durch Finger; Drahtschutz]
Schlagfestigkeit (IK)	IK04 [0,5 J Standard plus]
Montage	Decke
Nettogewicht (Stück)	1,110 kg

Notfallbetrieb

Notlichtstrom	300 lm
Zentrale Notbeleuchtung	Ja
Notbeleuchtung	Gleichstrombetriebene zentrale Notfallbeleuchtung
Testverfahren für die Notfallbeleuchtung	Manuell/Test-Taste

Genehmigung und Anwendung

Glühfadentest	Temperatur: 650 °C, Dauer: 30 s
Entflammbarkeitszeichen	Zur Montage auf normal entflammbare Oberflächen (F-Zeichen)
CE-Zeichen	Ja
ENEC-Zeichen	ENEC-Zeichen
Photobiologisches Risiko	Photobiological risk group 0 @200mm to EN62778
Photobiologische Risikospezifikation	0,2 m
EU RoHS-konform	Ja
Bemessungsumgebungstemperatur (Tq)	25 °C
Messung der Sichtbarkeit des Stroboskopeffekts (SVM)	0,4
Umgebungstemperaturbereich	-20 bis +40 °C

Initialkennwerte (IEC-konform)

Lichtstromtoleranz	-10%,+15%
Anfängliche Farbsättigung	(0.43,0.40) SDCM≤3
Toleranz Leistungsaufnahme	+/-10%
Standardabweichung vom Farbabgleich (McAdam Ellipse)	SDCM≤3

Lebensdauerkennwerte (IEC-konform)

Ausfallrate des Betriebsgerätes bei mittlerer Nutzlebensdauer von 50.000 Std.	5 %
Ausfallrate des Betriebsgeräts bei mittlerer Nutzlebensdauer von 100.000 Std.	0,1 %
Lichtstromstabilität (EN-IEC 62722-2-1) bei mittlerer Nutzlebensdauer* von 50.000 Std.	L80
Lichtstromstabilität (EN-IEC 62722-2-1) bei mittlerer Nutzlebensdauer* von 100.000 Std.	L80

Daten zur Nachhaltigkeit

Nachhaltigkeitsbewertung	Unclassified
Reparaturklasse	Repair Class D, this product is not designed to be repaired.
Enthaltener Kohlenstoff (A1-A3)	13,1 kg CO_2e
Anteil des Produkts an Sekundärmaterialien	34 %
Anteil des recycelbaren Inhalts des Endprodukts	48,3 %
GWP gesamt B6 (kg CO2eq) Deklarierte Einheit	Bitte berechnen Sie mit Ihrem lokalen Energiemixwert: Deklarierte Leistung (kW) * Betriebsdauer (Stunden) der deklarierten Einheit * Energiemix (kg CO2eq / kWh)
GWP gesamt B6 (kg CO2eq) Funktionale Einheit	Bitte berechnen Sie mit Ihrem lokalen Energiemixwert: Deklarierte Leistung (kW) * 1000 (lm) / Lichtstrom (lm) deklarierte Einheit * 35.000 (Stunden) * Energiemix (kg CO2-Äquivalent / kWh)

Produktdaten

Bestell-Produktname	BN126C LED64S/830_40 PSD L1200
Gesamtbezeichnung des Produkts	BN126C LED64S/830_40 PSD L1200
Gesamt-Produktcode	872016976837699
Bestellcode	8720169768376
Material-Nr. (12NC)	911401850287
Anzahl pro Verpackung	1
EAN/UPC – Produkt/Kiste	8720169768376
Zähler - Pakete pro Außenkarton	8
EAN Umverpackung	8720169768451

Abmessungsskizzen

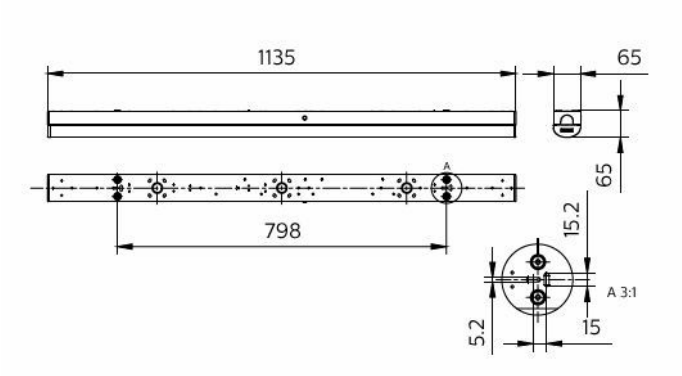

Lichtverteilungskurve

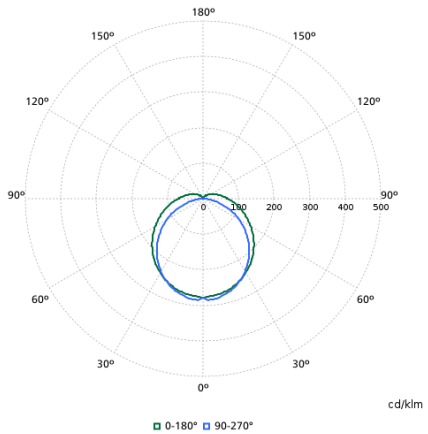

Kompatibles Zubehör

Zubehörbild	Zubehörcode	Zubehörname	Webseite
	911401776802	BN126Z SC	Produkt-Webseite
	912401483603	EM300V ELB_ELP3 kit HV 6.4V 2000mAh LFP	Produkt-Webseite

Zugehörige Dokumente

Dokumente und Zertifikate	Dokumentname	Herunterladen
Installation Instructions	MI-CoreLine-BN126C-All-in-combined-upgraded.pdf	Herunterladen
Tender text	Tender_Text_911401850287_de_AT.txt	Herunterladen

Software-Plugins	Dokumentname	Herunterladen
IES File	bn126c-led64s-830-40-psd-l1200-911401850287.ies	Herunterladen
LDT File	bn126c-led64s-830-40-psd-l1200-911401850287.ldt	Herunterladen
ROLF File	bn126c-led64s-830-40-psd-l1200-911401850287.rolfz	Herunterladen
ULD File	bn126c-led64s-830-40-psd-l1200-911401850287.uld	Herunterladen
Revit file	bn126c-led64s-830-40-psd-l1200-911401850287.zip	Herunterladen

© 2026 Signify Holding. Alle Rechte vorbehalten. Die hier bereitgestellten Informationen können ohne vorherige Ankündigung geändert werden. Signify gibt keine Zusicherungen und übernimmt keine Garantie bezüglich der Richtigkeit oder Vollständigkeit der in diesem Dokument enthaltenen Informationen und haftet nicht für Handlungen, die im Vertrauen darauf ausgeführt werden. Die in diesem Dokument vorgestellten Informationen sind, sofern keine anderslautende Vereinbarung mit Signify besteht, nicht als kommerzielles Angebot gedacht und sind nicht Teil eines Angebots oder Vertrags. Philips und das Philips Schildsymbol sind eingetragene Warenzeichen der Koninklijke Philips N.V.