PHILIPS

BN126C LED64S_100S/ 830_40 PSU L1800

911401850787



Multi ColorTemp

Multi Lumen

CoreLine Lichtleiste, All-in, 71 W, 45.5 W, L1800 mm, 6400 lm, 10000 lm, 3000 K, 4000 K, Opal, IP20/40

L1800 mm, Metall–Kunststoff, Weiß, Signalweiß (RAL9003), Netzteil (Ein/Aus), All-in, Multi Color Temperature, All-in, Multi Lumen, 6400 lm, 10000 lm, 71 W, 45.5 W, 140 lm/W, 3000 K, 4000 K, (0.43,0.40) SDCM≤3, Symmetrisch, Opal, Polykarbonat, IP20/40 | Geschützt vor Berührung durch Finger; Drahtschutz, IK04 | 0,5 J Standard plus, Schutzklasse I, Steckverbinder, 3-polig, Einfacher Anschluss und abnehmbare Abdeckung für 1-phasige Durchgangsverdrahtung verfügbar (interne Verdrahtung ist nicht enthalten)

Hinweise

- Die CoreLine Lichtleiste unterliegt der Schutzklasse IP20/IP40 Vorderseite. Als solches ist es nicht gegen eindringendes Wasser geschützt. Wir empfehlen daher dringend, die Umgebung, in der die Leuchte installiert werden soll, angemessen zu überprüfen.
- Bei Nichtbefolgen der Hinweise oben und nachfolgendem Eindringen von Wasser in die Leuchten kann Philips/Signify einen sicheren Ausfall der Leuchten nicht gewährleisten und die Produktgarantie erlischt.

Allgemeine Informationen

Anzahl Betriebsgeräte	Einheit
Betriebsgerät inklusive	Ja
Service Tag	Ja
Portfolio	Better
Garantiedauer	5 Jahre

Lichttechnische Daten

Lichtstrom	6.400 lm
Ähnlichste Farbtemperatur	3000 K
Nennlichtausbeute (Nom)	140 lm/W
Farbwiedergabeindex (CRI)	>80
Farbe der Lichtquelle	830 Warmweiß, 840 Neutralweiß
Optik	Symmetrisch
Ausstrahlungswinkel Leuchte	120°
Unified Glare Rating CEN	26
Komplett-Set Typ	All-in, Multi Color Temperature

Betrieb und Elektrik

Eingangsspannung	220 bis 240 V
Netzfrequenz	50 to 60 Hz
Einschaltstrom	17,6 A
Einschaltzeit	0,832 ms
Systemleistung	71 W
Leistungsfaktor (Bruchteil)	0.9
Elektrischer Anschluss	Steckverbinder, 3-polig
Kabel	-
Anzahl Leuchten pro Sicherung mit 16 A Typ B	7
Geeignet zum häufigen Ein- und Ausschalten	Nicht anwendbar
IEC-Schutzklasse	Schutzklasse I
Durchgangsverdrahtung	Einfacher Anschluss und abnehmbare Abdeckung für 1-phasige Durchgangsverdrahtung verfügbar (interne Verdrahtung ist nicht enthalten)

Lichtregelung und Dimmen

Dimmbar	Nein
Betriebsgerät	Netzteil (Ein/Aus)
Steuerungsschnittstelle	-
Konstanter Lichtstrom	Nein

Mechanik und Gehäuse

Gehäusematerial	Metall–Kunststoff
Reflektor-Material	Polykarbonat
Optisches Material	Polykarbonat
Material optische Abdeckung	Polykarbonat
Befestigungsmaterial	Stahl
Gehäusefarbe	Weiß
Ausführung optische Abdeckung	Opal
Gesamte Länge	1.750 mm
Gesamte Breite	65 mm
Gesamte Höhe	65 mm
Abmessungen (Höhe x Breite x Tiefe)	65 x 65 x 1750 mm
Schutzart (IP)	IP20/40 [Geschützt vor Berührung durch Finger; Drahtschutz]
Schlagfestigkeit (IK)	IK04 [0,5 J Standard plus]
Montage	Decke
Nettogewicht (Stück)	1,480 kg

Notfallbetrieb

Zentrale Notbeleuchtung	Nein

Genehmigung und Anwendung

Glühfadentest	Temperatur: 650 °C, Dauer: 30 s
Entflammbarkeitszeichen	Zur Montage auf normal entflammbare Oberflächen (F-Zeichen)
CE-Zeichen	Ja
ENEC-Zeichen	ENEC-Zeichen

Photobiologisches Risiko	Photobiological risk group 0 @200mm to EN62778
Photobiologische Risikospezifikation	0,2 m
EU RoHS-konform	Ja
Bemessungsumgebungstemperatur (Tq)	25 °C
Messung der Sichtbarkeit des Stroboskopeffekts (SVM)	0,4
Umgebungstemperaturbereich	-20 bis +40 °C

Initialkennwerte (IEC-konform)

Lichtstromtoleranz	-10%,+15%
Anfängliche Farbsättigung	(0.43,0.40) SDCM≤3
Toleranz Leistungsaufnahme	+/-10%
Standardabweichung vom Farbabgleich (McAdam Ellipse)	SDCM≤3

Lebensdauerkennwerte (IEC-konform)

Ausfallrate des Betriebsgerätes bei mittlerer Nutzlebensdauer von 50.000 Std.	6,5 %
Ausfallrate des Betriebsgeräts bei mittlerer Nutzlebensdauer von 100.000 Std.	0,1 %
Lichtstromstabilität (EN-IEC 62722-2-1) bei mittlerer Nutzlebensdauer* von 50.000 Std.	L80
Lichtstromstabilität (EN-IEC 62722-2-1) bei mittlerer Nutzlebensdauer* von 100.000 Std.	L80

Abmessungsskizzen

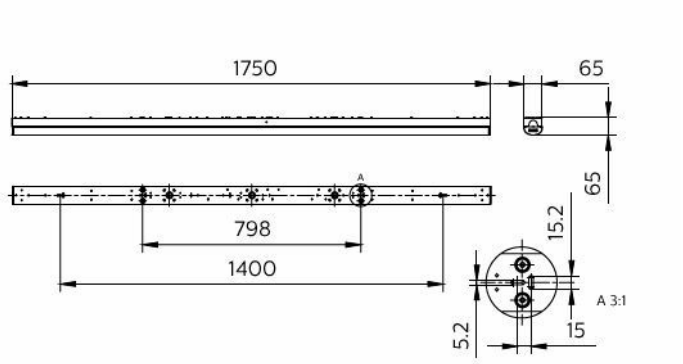

Daten zur Nachhaltigkeit

Nachhaltigkeitsbewertung	Unclassified
Reparaturklasse	Repair Class D, this product is not designed to be repaired.
Enthaltener Kohlenstoff (A1-A3)	19,2 kg CO_2e
Anteil des Produkts an Sekundärmaterialien	32,9 %
Anteil des recycelbaren Inhalts des Endprodukts	46,3 %
GWP gesamt B6 (kg CO2eq) Deklarierte Einheit	Bitte berechnen Sie mit Ihrem lokalen Energiemixwert: Deklarierte Leistung (kW) * Betriebsdauer (Stunden) der deklarierten Einheit * Energiemix (kg CO2eq / kWh)
GWP gesamt B6 (kg CO2eq) Funktionale Einheit	Bitte berechnen Sie mit Ihrem lokalen Energiemixwert: Deklarierte Leistung (kW) * 1000 (lm) / Lichtstrom (lm) deklarierte Einheit * 35.000 (Stunden) * Energiemix (kg CO2-Äquivalent / kWh)

Produktdaten

Bestell-Produktname	BN126C LED64S_100S/830_40 PSU L1800
Gesamtbezeichnung des Produkts	BN126C LED64S_100S/830_40 PSU L1800
Gesamt-Produktcode	872016976842099
Bestellcode	8720169768420
Material-Nr. (12NC)	911401850787
Anzahl pro Verpackung	1
EAN/UPC – Produkt/Kiste	8720169768420
Zähler - Pakete pro Außenkarton	6
EAN Umverpackung	8720169768505

Lichtverteilungskurve

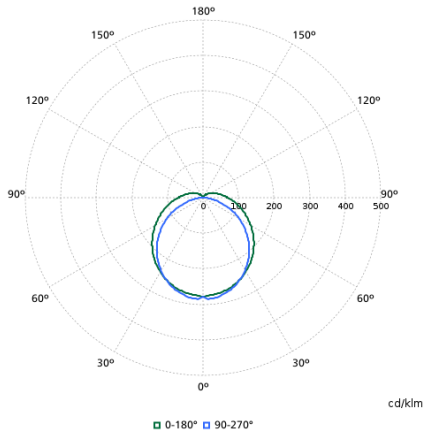

Kompatibles Zubehör

Zubehörbild	Zubehörcode	Zubehörname	Webseite
	911401776802	BN126Z SC	Produkt-Webseite

Zugehörige Dokumente

Dokumente und Zertifikate	Dokumentname	Herunterladen
Installation Instructions	MI-CoreLine-BN126C-All-in-combined.pdf	Herunterladen
Environmental Product Declaration	EPD-PHILIPS-CoreLine-Batten-BN126C-All-In-Ref-911401850787.pdf	Herunterladen
Tender text	Tender_Text_911401850787_de_AT.txt	Herunterladen

Software-Plugins	Dokumentname	Herunterladen
IES File	bn126c-led64s-100s-830-40-psu-l1800-911401850787.ies	Herunterladen
LDT File	bn126c-led64s-100s-830-40-psu-l1800-911401850787.ldt	Herunterladen
ROLF File	bn126c-led64s-100s-830-40-psu-l1800-911401850787.rolfz	Herunterladen
ULD File	bn126c-led64s-100s-830-40-psu-l1800-911401850787.uld	Herunterladen
Revit file	bn126c-led64s-100s-830-40-psu-l1800-911401850787.zip	Herunterladen

© 2026 Signify Holding. Alle Rechte vorbehalten. Die hier bereitgestellten Informationen können ohne vorherige Ankündigung geändert werden. Signify gibt keine Zusicherungen und übernimmt keine Garantie bezüglich der Richtigkeit oder Vollständigkeit der in diesem Dokument enthaltenen Informationen und haftet nicht für Handlungen, die im Vertrauen darauf ausgeführt werden. Die in diesem Dokument vorgestellten Informationen sind, sofern keine anderslautende Vereinbarung mit Signify besteht, nicht als kommerzielles Angebot gedacht und sind nicht Teil eines Angebots oder Vertrags. Philips und das Philips Schildsymbol sind eingetragene Warenzeichen der Koninklijke Philips N.V.