PHILIPS

WL200V 14_21_34_42S/ 830_840 PSU D400

911401853788



Multi ColorTemp

Multi Lumen

CoreLine Slim Wand- und Deckenleuchte, All-in, 30 W, 24 W, 15 W, 10 W, D400 mm, 1350 lm, 4200 lm, 3000 K, 4000 K, IP54

D400 mm, Polykarbonat, Weiß RAL 9003, Wandleuchten, Betriebsgerät, All-in, Multi Color Temperature, All-in, Multi Lumen, 1350 lm, 4200 lm, 30 W, 24 W, 15 W, 10 W, 140 lm/W, 135 lm/W, 3000 K, 4000 K, (0.43,0.40);(0.38,0.38) SDCM<3, Symmetrisch, Opal, Polykarbonat, IP54 | Schutz gegen schädliche Staubablagerungen im Innern, spritzwassergeschützt, IK08 | 6 J, Schutzklasse II, 2 Steckverbinder, 3-polig

Allgemeine Informationen

Anzahl Betriebsgeräte	Einheit
Betriebsgerät inklusive	Ja
Service Tag	Nein
Portfolio	Better
Garantiedauer	5 Jahre

Lichttechnische Daten

Lichtstrom	1.350 lm
Ähnlichste Farbtemperatur	3000 K
Nennlichtausbeute (Nom)	140 lm/W
Farbwiedergabeindex (CRI)	≥80
Farbe der Lichtquelle	830 Warmweiß, 840 Neutralweiß
Optik	Symmetrisch
Ausstrahlungswinkel Leuchte	115°
Komplett-Set Typ	All-in, Multi Color Temperature

Betrieb und Elektrik

Eingangsspannung	220 bis 240 V
Netzfrequenz	50 or 60 Hz
Einschaltstrom	16,2 A
Einschaltzeit	0,275 ms
Systemleistung	30 W
Leistungsfaktor (Bruchteil)	0.90
Elektrischer Anschluss	2 Steckverbinder, 3-polig
Kabel	-
Anzahl Leuchten pro Sicherung mit 16 A Typ B	30
Geeignet zum häufigen Ein- und Ausschalten	Nein
IEC-Schutzklasse	Schutzklasse II

Lichtregelung und Dimmen

Dimmbar	Nein
Betriebsgerät	Betriebsgerät
Konstanter Lichtstrom	Nein

Mechanik und Gehäuse

Gehäusematerial	Polykarbonat
Reflektor-Material	-
Optisches Material	Polykarbonat
Material optische Abdeckung	Polykarbonat
Befestigungsmaterial	-
Gehäusefarbe	Weiß RAL 9003
Ausführung optische Abdeckung	Opal
Gesamte Höhe	57 mm
Gesamter Durchmesser	400 mm
Schutzart (IP)	IP54 [Schutz gegen schädliche Staubablagerungen im Innern, spritzwassergeschützt]
Schlagfestigkeit (IK)	IK08 [6 J]
Montage	Wandleuchten
Nettogewicht (Stück)	1,600 kg

Genehmigung und Anwendung

Glühfadentest	Temperatur: 650 °C, Dauer: 30 s
Entflammbarkeitszeichen	Zur Montage auf normal entflammbare Oberflächen (F-Zeichen)
CE-Zeichen	Ja
ENEC-Zeichen	ENEC-Zeichen
EU RoHS-konform	Ja
Bemessungsumgebungstemperatur (Tq)	25 °C
Umgebungstemperaturbereich	-20 °C bis 40 °C

Initialkennwerte (IEC-konform)

Lichtstromtoleranz	-10% / +10%
Anfängliche Farbsättigung	(0.43,0.40);(0.38,0.38) SDCM<3
Toleranz Leistungsaufnahme	+/-10%

Lebensdauerkennwerte (IEC-konform)

Ausfallrate des Betriebsgerätes bei mittlerer Nutzlebensdauer von 50.000 Std.	5 %
Ausfallrate des Betriebsgeräts bei mittlerer Nutzlebensdauer von 100.000 Std.	5 %
Lichtstromstabilität (EN-IEC 62722-2-1) bei mittlerer Nutzlebensdauer* von 50.000 Std.	L90
Lichtstromstabilität (EN-IEC 62722-2-1) bei mittlerer Nutzlebensdauer* von 100.000 Std.	L80

Daten zur Nachhaltigkeit

Nachhaltigkeitsbewertung	Unclassified
Reparaturklasse	Repair Class D, this product is not designed to be repaired.
Enthaltener Kohlenstoff (A1-A3)	17,6 kg CO_2e
Anteil des Produkts an Sekundärmaterialien	4,65 %
Anteil des recycelbaren Inhalts des Endprodukts	6,4 %
GWP gesamt B6 (kg CO2eq) Deklarierte Einheit	Bitte berechnen Sie mit Ihrem lokalen Energiemixwert: Deklarierte Leistung (kW) * Betriebsdauer (Stunden) der deklarierten Einheit * Energiemix (kg CO2eq / kWh)
GWP gesamt B6 (kg CO2eq) Funktionale Einheit	Bitte berechnen Sie mit Ihrem lokalen Energiemixwert: Deklarierte Leistung (kW) * 1000 (lm) / Lichtstrom (lm) deklarierte Einheit * 35.000 (Stunden) * Energiemix (kg CO2-Äquivalent / kWh)

Produktdaten

Bestell-Produktname	WL200V 14_21_34_42S/830_840 PSU D400
Gesamtbezeichnung des Produkts	WL200V 14_21_34_42S/830_840 PSU D400
Gesamt-Produktcode	872110333922599
Bestellcode	8721103339225
Material-Nr. (12NC)	911401853788
Anzahl pro Verpackung	1
EAN/UPC – Produkt/Kiste	8721103339225
Zähler - Pakete pro Außenkarton	6
EAN Umverpackung	8721103339317

Abmessungsskizzen

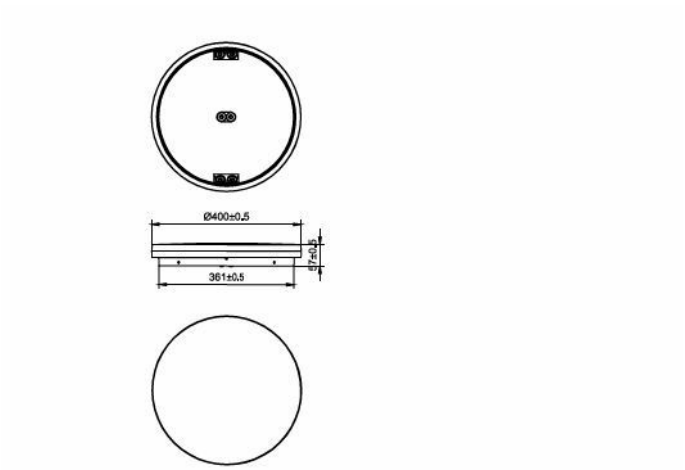

Lichtverteilungskurve

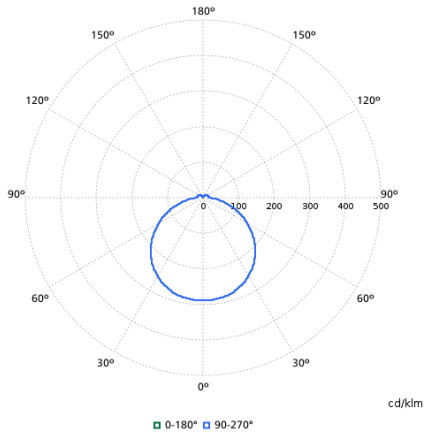

Zugehörige Dokumente

Dokumente und Zertifikate	Dokumentname	Herunterladen
Tender text	Tender_Text_911401853788_de_AT.txt	Herunterladen
Installation Instructions	Installation-Instructions-CoreLine-Slim-Wall-mounted-WL200V.pdf	Herunterladen
Environmental Product Declaration	EPD-HUB-EPD-PHILIPS-CoreLine-slim-wall-mounted-WL200V-Ref-9114-018-53788.pdf	Herunterladen

Software-Plugins	Dokumentname	Herunterladen
IES File	wl200v-14-21-34-42s-830-840-psu-d400-911401853788.ies	Herunterladen
LDT File	wl200v-14-21-34-42s-830-840-psu-d400-911401853788.ldt	Herunterladen
ROLF File	wl200v-14-21-34-42s-830-840-psu-d400-911401853788.rolfz	Herunterladen
ULD File	wl200v-14-21-34-42s-830-840-psu-d400-911401853788.uld	Herunterladen

© 2026 Signify Holding. Alle Rechte vorbehalten. Die hier bereitgestellten Informationen können ohne vorherige Ankündigung geändert werden. Signify gibt keine Zusicherungen und übernimmt keine Garantie bezüglich der Richtigkeit oder Vollständigkeit der in diesem Dokument enthaltenen Informationen und haftet nicht für Handlungen, die im Vertrauen darauf ausgeführt werden. Die in diesem Dokument vorgestellten Informationen sind, sofern keine anderslautende Vereinbarung mit Signify besteht, nicht als kommerzielles Angebot gedacht und sind nicht Teil eines Angebots oder Vertrags. Philips und das Philips Schildsymbol sind eingetragene Warenzeichen der Koninklijke Philips N.V.