PHILIPS

WL140V 14_24_40S/ 827_830_840 PSU WH

911401873687



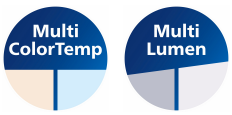

CoreLine Wand- und Deckenleuchte, All-in, 29 W, 11 W, 1400 lm, 4050 lm, 2700 K, 3000 K, 4000 K, EL-ready

Polykarbonat, Weiß, Signalweiß (RAL9003), Decke, Wandleuchten, Betriebsgerät, All-in, Multi Color Temperature, All-in, Multi Lumen, 1400 lm, 4050 lm, 29 W, 11 W, 140 lm/W, 125 lm/W, 2700 K, 3000 K, 4000 K, (0.46,0.42) SDCM<3; (0.43,0.40) SDCM<5; (0.38,0.38) SDCM<3, Symmetrisch, Opal, Polykarbonat, IP65 | Schutz gegen Eindringen von Staub, strahlwassergeschützt, IK10 | 20 J vandalismusgeschützt, Schutzklasse II, 2 Steckverbinder, 3-polig, Notbeleuchtung einsatzbereit (durch kompatibles Batterie-Kit-Zubehör)

Hinweise

- Für den Betrieb im Außenbereich, nur als Wand- und Deckenleuchten, alle Kabel sollten in Innenräumen mit einer maximalen Länge von 10 Metern verlegt werden

Allgemeine Informationen

Anzahl Betriebsgeräte	Einheit
Betriebsgerät inklusive	Ja
Service Tag	Ja
Portfolio	Better
Garantiedauer	5 Jahre

Lichttechnische Daten

Lichtstrom	1.400 lm
Ähnlichste Farbtemperatur	2700 K
Nennlichtausbeute (Nom)	140 lm/W
Farbwiedergabeindex (CRI)	>80
Farbe der Lichtquelle	Weiß
Optik	Symmetrisch
Ausstrahlungswinkel Leuchte	120°
Komplett-Set Typ	All-in, Multi Color Temperature

Betrieb und Elektrik

Eingangsspannung	220-240 V
Netzfrequenz	50 or 60 Hz
Einschaltstrom	14 A
Einschaltzeit	0,007 ms
Systemleistung	29 W
Leistungsfaktor (Bruchteil)	0.9
Elektrischer Anschluss	2 Steckverbinder, 3-polig
Kabel	-
Anzahl Leuchten pro Sicherung mit 16 A Typ B	32
Geeignet zum häufigen Ein- und Ausschalten	Nein
IEC-Schutzklasse	Schutzklasse II
Klirrfaktor	20 %

Lichtregelung und Dimmen

Dimmbar	Nein
Betriebsgerät	Betriebsgerät
Konstanter Lichtstrom	Nein

Mechanik und Gehäuse

Gehäusematerial	Polykarbonat
Reflektor-Material	-
Optisches Material	Polymethylmethacrylat
Material optische Abdeckung	Polykarbonat
Befestigungsmaterial	-
Gehäusefarbe	Weiß
Ausführung optische Abdeckung	Opal
Gesamte Höhe	85 mm
Gesamter Durchmesser	390 mm
Schutzart (IP)	IP65 [Schutz gegen Eindringen von Staub, strahlwassergeschützt]
Schlagfestigkeit (IK)	IK10 [20 J vandalismusgeschützt]
Montage	Decke
Nettogewicht (Stück)	1,340 kg

Notfallbetrieb

Zentrale Notbeleuchtung	Nein
Notbeleuchtung	Notbeleuchtung einsatzbereit (durch kompatibles Batterie-Kit-Zubehör)

Genehmigung und Anwendung

Glühfadentest	Temperatur: 650 °C, Dauer: 30 s
Entflammbarkeitszeichen	Zur Montage auf normal entflammbare Oberflächen (F-Zeichen)
CE-Zeichen	Ja
ENEC-Zeichen	ENEC-Zeichen
EU RoHS-konform	Ja
Bemessungsumgebungstemperatur (Tq)	25 °C
Messung der Sichtbarkeit des Stroboskopeffekts (SVM)	0,4
Umgebungstemperaturbereich	-20 bis +40 °C

Initialkennwerte (IEC-konform)

Lichtstromtoleranz	+/-10%
Anfängliche Farbsättigung	(0.46,0.42) SDCM<3; (0.43,0.40) SDCM<5; (0.38,0.38) SDCM<3
Toleranz Leistungsaufnahme	+/-10%

Lebensdauerkennwerte (IEC-konform)

Ausfallrate des Betriebsgerätes bei mittlerer Nutzlebensdauer von 50.000 Std.	5 %
Lichtstromstabilität (EN-IEC 62722-2-1) bei mittlerer Nutzlebensdauer* von 50.000 Std.	L80

Daten zur Nachhaltigkeit

Nachhaltigkeitsbewertung	Unclassified
Enthaltener Kohlenstoff (A1-A3)	42,1 kg CO_2e
Anteil des Produkts an Sekundärmaterialien	8,51 %
Anteil des recycelbaren Inhalts des Endprodukts	4,53 %
GWP gesamt B6 (kg CO2eq) Deklarierte Einheit	Bitte berechnen Sie mit Ihrem lokalen Energiemixwert: Deklarierte Leistung (kW) * Betriebsdauer (Stunden) der deklarierten Einheit * Energiemix (kg CO2eq / kWh)
GWP gesamt B6 (kg CO2eq) Funktionale Einheit	Bitte berechnen Sie mit Ihrem lokalen Energiemixwert: Deklarierte Leistung (kW) * 1000 (lm) / Lichtstrom (lm) deklarierte Einheit * 35.000 (Stunden) * Energiemix (kg CO2-Äquivalent / kWh)

Produktdaten

Bestell-Produktname	WL140V 14_24_40S/827_830_840 PSU WH
Gesamtbezeichnung des Produkts	WL140V 14_24_40S/827_830_840 PSU WH
Gesamt-Produktcode	872110330713299
Bestellcode	8721103307132
Material-Nr. (12NC)	911401873687
Anzahl pro Verpackung	1
EAN/UPC – Produkt/Kiste	8721103307132
Zähler - Pakete pro Außenkarton	6
EAN Umverpackung	8721103307187

Abmessungsskizzen

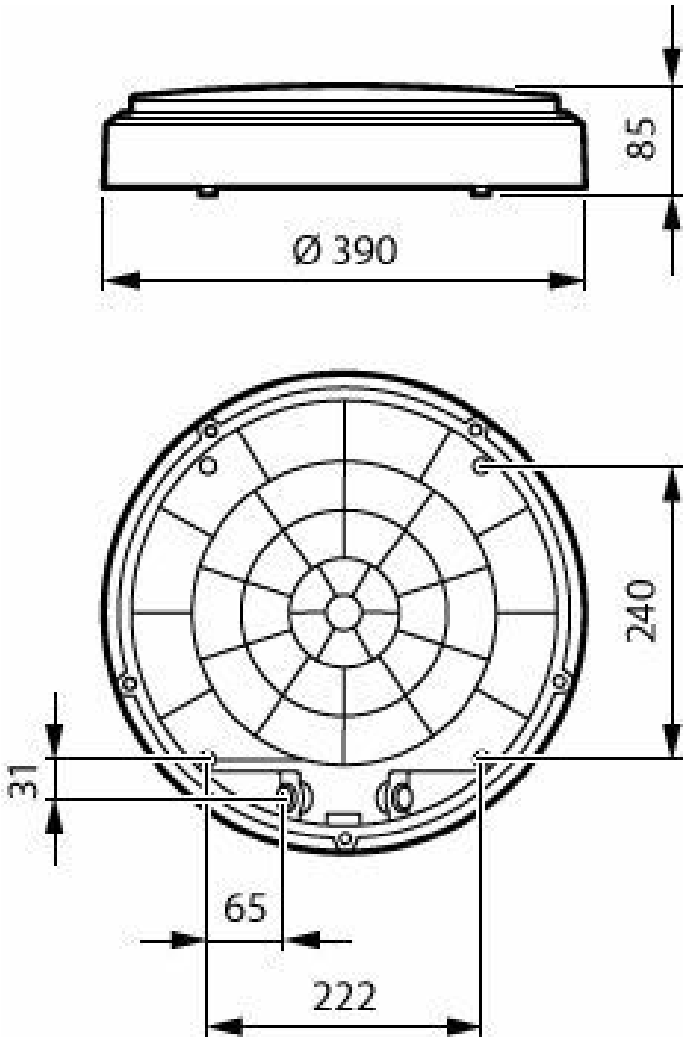

Lichtverteilungskurve

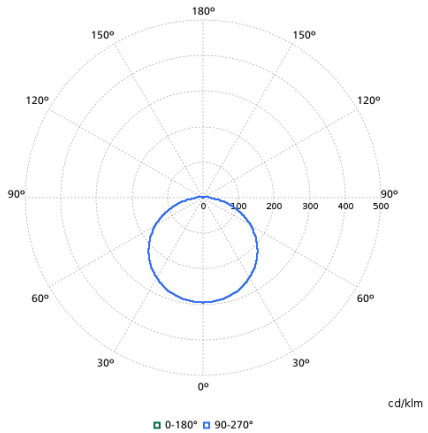

Kompatibles Zubehör

Zubehörbild	Zubehörcode	Zubehörname	Webseite
	911401872782	WL140Z Deco Ring BK	Produkt-Webseite
	911401872882	WL140Z Deco Ring GR	Produkt-Webseite
	911401872982	WL140Z Half-moon Ring WH	Produkt-Webseite
	911401873082	WL140Z Half-moon Ring BK	Produkt-Webseite
	911401873182	WL140Z Half-moon Ring GR	Produkt-Webseite
	912401483603	EM300V ELB_ELP3 kit HV 6.4V 2000mAh LFP	Produkt-Webseite

Zugehörige Dokumente

Dokumente und Zertifikate	Dokumentname	Herunterladen
Installation Instructions	CoreLine-wall-mounted-WL140V-Installation-Instructions.pdf	Herunterladen
Environmental Product Declaration	EPD-PHILIPS-WL140V-14-24-40S-827-830-840-PSU-WH-Ref-911401873687-V2.pdf	Herunterladen
Tender text	Tender_Text_911401873687_de_AT.txt	Herunterladen

Software-Plugins	Dokumentname	Herunterladen
IES File	wl140v-14-24-40s-827-830-840-psu-wh-911401873687.ies	Herunterladen
LDT File	wl140v-14-24-40s-827-830-840-psu-wh-911401873687.ldt	Herunterladen
ROLF File	wl140v-14-24-40s-827-830-840-psu-wh-911401873687.rolfz	Herunterladen
ULD File	wl140v-14-24-40s-827-830-840-psu-wh-911401873687.uld	Herunterladen
Revit file	wl140v-14-24-40s-827-830-840-psu-wh-911401873687.zip	Herunterladen

© 2026 Signify Holding. Alle Rechte vorbehalten. Die hier bereitgestellten Informationen können ohne vorherige Ankündigung geändert werden. Signify gibt keine Zusicherungen und übernimmt keine Garantie bezüglich der Richtigkeit oder Vollständigkeit der in diesem Dokument enthaltenen Informationen und haftet nicht für Handlungen, die im Vertrauen darauf ausgeführt werden. Die in diesem Dokument vorgestellten Informationen sind, sofern keine anderslautende Vereinbarung mit Signify besteht, nicht als kommerzielles Angebot gedacht und sind nicht Teil eines Angebots oder Vertrags. Philips und das Philips Schildsymbol sind eingetragene Warenzeichen der Koninklijke Philips N.V.