PHILIPS

WT060C LED56S/840 PSU TW1 L1500 BN

911401876980



Ledinaire Feuchtraumleuchte WT060C, (in brown Eco Packaging), 46 W, L1500 mm, 5600 lm, 4000 K, Symmetrisch, Opal, IP66, IK08, TW1

(in brown Eco Packaging), L1500 mm, Polykarbonat, Grau, Netzteil (Ein/Aus), 5600 lm, 46 W, 121 lm/W, 121 lm/W, 4000 K, <5, Symmetrisch, Opal, Polykarbonat, IP66 | Schutz gegen Eindringen von Staub, strahlwassergeschützt, IK08 | 5 J vandalismussicher, Schutzklasse II, 3-poliger Anschlussblock, Durchgangsverdrahtung, 1-phasig

Allgemeine Informationen

Lichtquelle austauschbar	Nein
Anzahl Betriebsgeräte	Einheit
Betriebsgerät inklusive	Ja
Service Tag	Nein
Beleuchtungstechnologie	LED
Portfolio	Good
Garantiedauer	5 Jahre

Lichttechnische Daten

Lichtstrom	5.600 lm
Ähnlichste Farbtemperatur	4000 K
Nennlichtausbeute (Nom)	121 lm/W
Farbwiedergabeindex (CRI)	>80
Ausstrahlungswinkel der Lichtquelle	120 Grad
Farbe der Lichtquelle	840 Neutralweiß
Optik	Symmetrisch
Ausstrahlungswinkel Leuchte	120°
Unified Glare Rating CEN	26

Betrieb und Elektrik

Eingangsspannung	220 bis 240 V
Netzfrequenz	50 or 60 Hz
Einschaltstrom	3,3 A
Einschaltzeit	0,115 ms
Systemleistung	46 W
Leistungsfaktor (Bruchteil)	0.9
Elektrischer Anschluss	3-poliger Anschlussblock
Kabel	-
Anzahl Leuchten pro Sicherung mit 16 A Typ B	10
Geeignet zum häufigen Ein- und Ausschalten	Ja
IEC-Schutzklasse	Schutzklasse II
Durchgangsverdrahtung	Durchgangsverdrahtung, 1-phasig
Klirrfaktor	20 %

Lichtregelung und Dimmen

Dimmbar	Nein
Betriebsgerät	Netzteil (Ein/Aus)
Steuerungsschnittstelle	-
Konstanter Lichtstrom	Nein
Maximaler Dimmlevel	Nicht anwendbar

Mechanik und Gehäuse

Gehäusematerial	Polykarbonat
Reflektor-Material	Polykarbonat
Optisches Material	Polykarbonat
Material optische Abdeckung	Polykarbonat
Befestigungsmaterial	Edelstahl
Gehäusefarbe	Grau
Ausführung optische Abdeckung	Opal
Gesamte Länge	1.558 mm
Gesamte Breite	69 mm
Gesamte Höhe	59 mm
Abmessungen (Höhe x Breite x Tiefe)	59 x 69 x 1558 mm
Schutzart (IP)	IP66 [Schutz gegen Eindringen von Staub, strahlwassergeschützt]
Schlagfestigkeit (IK)	IK08 [5 J vandalismussicher]
Nettogewicht (Stück)	0,830 kg

Genehmigung und Anwendung

Glühfadentest	Temperatur: 850 °C, Dauer: 30 s
Entflammbarkeitszeichen	Zur Montage auf normal entflammbare Oberflächen (F-Zeichen)
CE-Zeichen	Ja
ENEC-Zeichen	-
Photobiologisches Risiko	Photobiological risk group 0 @200mm to EN62778
EU RoHS-konform	Ja
Bemessungsumgebungstemperatur (Tq)	25 °C
Flackerwert (PstLM) – Flackerwert gemäß EN 61000-3-3	1
Messung der Sichtbarkeit des Stroboskopeffekts (SVM)	1,6
Umgebungstemperaturbereich	-20 bis +45 °C

Initialkennwerte (IEC-konform)

Lichtstromtoleranz	+/-10%
Anfängliche Farbsättigung	<5
Toleranz Leistungsaufnahme	+/-10%
Standardabweichung vom Farbabgleich (McAdam Ellipse)	SDCM≤5

Lebensdauerkennwerte (IEC-konform)

Ausfallrate des Betriebsgerätes bei mittlerer Nutzlebensdauer von 50.000 Std.	7,5 %
Lichtstromstabilität (EN-IEC 62722-2-1) bei mittlerer Nutzlebensdauer* von 50.000 Std.	L70
Lichtstromstabilität (EN-IEC 62722-2-1) bei mittlerer Nutzlebensdauer* von 75.000 Std.	-

Daten zur Nachhaltigkeit

Nachhaltigkeitsbewertung	Unclassified
Enthaltener Kohlenstoff (A1-A3)	11,8 kg CO_2e
Anteil des Produkts an Sekundärmaterialien	20,5 %
Anteil des recycelbaren Inhalts des Endprodukts	60 %
GWP gesamt B6 (kg CO2eq) Deklarierte Einheit	Bitte berechnen Sie mit Ihrem lokalen Energiemixwert: Deklarierte Leistung (kW) * Betriebsdauer (Stunden) der deklarierten Einheit * Energiemix (kg CO2eq / kWh)
GWP gesamt B6 (kg CO2eq) Funktionale Einheit	Bitte berechnen Sie mit Ihrem lokalen Energiemixwert: Deklarierte Leistung (kW) * 1000 (lm) / Lichtstrom (lm) deklarierte Einheit * 35.000 (Stunden) * Energiemix (kg CO2-Äquivalent / kWh)

Produktdaten

Bestell-Produktname	WT060C LED56S/840 PSU TW1 L1500 BN
Gesamtbezeichnung des Produkts	WT060C LED56S/840 PSU TW1 L1500 BN
Gesamt-Produktcode	871016336012699
Bestellcode	8710163360126
Material-Nr. (12NC)	911401876980
Anzahl pro Verpackung	1
EAN/UPC – Produkt/Kiste	8710163360126
Zähler - Pakete pro Außenkarton	12
EAN Umverpackung	8710163360249

Abmessungsskizzen

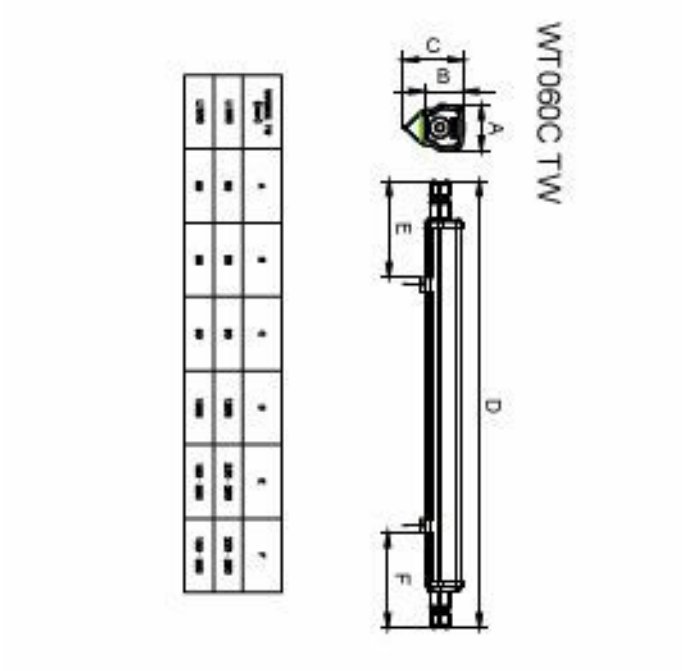

Zugehörige Dokumente

Dokumente und Zertifikate	Dokumentname	Herunterladen
Environmental Product Declaration	EPD-Philips-Ledinaire-Waterproof-WT060C-LED56S-840-PSU-TW1-L1500-BN-911401876980.pdf	Herunterladen
Installation Instructions	Ledinaire_Waterproof_WT060C-MI_v2023 03.pdf	Herunterladen

Software-Plugins	Dokumentname	Herunterladen
IES File	WT060C-LED56S-PSU-L1500.ies	Herunterladen
LDT File	WT060C-L1500-LED56S-PSU.ldt	Herunterladen

© 2026 Signify Holding. Alle Rechte vorbehalten. Die hier bereitgestellten Informationen können ohne vorherige Ankündigung geändert werden. Signify gibt keine Zusicherungen und übernimmt keine Garantie bezüglich der Richtigkeit oder Vollständigkeit der in diesem Dokument enthaltenen Informationen und haftet nicht für Handlungen, die im Vertrauen darauf ausgeführt werden. Die in diesem Dokument vorgestellten Informationen sind, sofern keine anderslautende Vereinbarung mit Signify besteht, nicht als kommerzielles Angebot gedacht und sind nicht Teil eines Angebots oder Vertrags. Philips und das Philips Schildsymbol sind eingetragene Warenzeichen der Koninklijke Philips N.V.