PHILIPS

DN145Z SM Frame D200

911401895187



IK03 | 0,3 J

Erfüllt das CoreLine Versprechen – Innovativ, einfach zu installieren und hochwertig. Die CoreLine Slim Downlight-Familie ist als Einbau- und Anbauvariante erhältlich und bietet 1:1 Ersatz für herkömmliche Downlights mit Kompaktleuchtstofflampen. Es ist auch in der All-in-Ausführung (2 Lichtfarben in einer Leuchte) erhältlich. Dank der flachen Bauform können diese Produkte auch bei sehr niedrigen Decken gut eingesetzt werden. Die gute Effizienz und die lange Lebensdauer von 50.000 Stunden (L70) wirken sich positiv auf die Betriebskosten aus. Diese Downlight-Familie sorgt dank der gleichmäßig leuchtenden Fläche für guten Sehkomfort und eine hochwertige Erscheinung in der Decke. Die Leuchten passen in Standard-Deckenausschnitte von 80, 150 oder 200mm und lassen sich schnell und einfach installieren.

Allgemeine Informationen

Portfolio	Better

Mechanik und Gehäuse

Gesamte Höhe	44,5 mm
Gesamter Durchmesser	224,5 mm
Schutzart (IP)	-
Schlagfestigkeit (IK)	IK03 [0,3 J]
Nettogewicht (Stück)	0,090 kg

Genehmigung und Anwendung

CE-Zeichen	Ja
EU RoHS-konform	Ja

Produktdaten

Bestell-Produktname	DN145Z SM Frame D200
Gesamtbezeichnung des Produkts	DN145Z SM Frame D200
Gesamt-Produktcode	872110331704999
Bestellcode	8721103317049
Material-Nr. (12NC)	911401895187
Anzahl pro Verpackung	1
EAN/UPC – Produkt/Kiste	8721103317049
Zähler - Pakete pro Außenkarton	20
EAN Umverpackung	8721103317193

Abmessungsskizzen

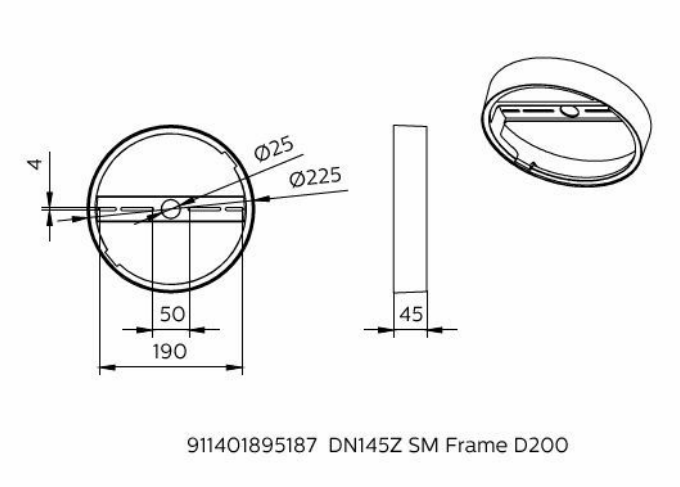

911401895187 DN145Z SM Frame D200

Zugehörige Dokumente

Dokumente und Zertifikate	Dokumentname	Herunterladen
Installation Instructions	CoreLine-SlimDownlight-DN145Z-SM-ACC-INI.pdf	Herunterladen

© 2026 Signify Holding. Alle Rechte vorbehalten. Die hier bereitgestellten Informationen können ohne vorherige Ankündigung geändert werden. Signify gibt keine Zusicherungen und übernimmt keine Garantie bezüglich der Richtigkeit oder Vollständigkeit der in diesem Dokument enthaltenen Informationen und haftet nicht für Handlungen, die im Vertrauen darauf ausgeführt werden. Die in diesem Dokument vorgestellten Informationen sind, sofern keine anderslautende Vereinbarung mit Signify besteht, nicht als kommerzielles Angebot gedacht und sind nicht Teil eines Angebots oder Vertrags. Philips und das Philips Schildsymbol sind eingetragene Warenzeichen der Koninklijke Philips N.V.