PHILIPS

**RS151B LED6-WB-/830 D78 PSR PI6 ALU**

911401897582



# CoreLine Einbaustrahler Gen2, Adjustable, 7.2 W, D78 mm, 650 lm, 3000 K, Phasenanschnitt-Dimmen, Breitstrahlend (WB), Aluminium, IP20/44

CoreLine Einbaustrahler Gen2, Adjustable, D78 mm, Aluminiumdruckguss, Aluminium, Einbau- und Einlegeleuchten, Regelbares Netzteil, 650 lm, 7.2 W, 90 lm/W, 3000 K, (0.43, 0.40) SDCM <5, Breitstrahlend (WB), Polykarbonat, IP20/44 | Fernhalten von Fingern; Drahtschutz, spritzwassergeschützt, IK03 | 0,3 J, Schutzklasse II, Kabel (0,25 m) mit Steckverbinder, 3-polig, Steckverbinder, 3-polig

## Hinweise

- Die Leuchte sollte von einem qualifizierten Elektriker installiert und demontiert werden und gemäß den neuesten IEE-Elektrovorschriften oder den nationalen Anforderungen wie in der Montageanleitung des Produkts beschrieben verkabelt werden.

## Allgemeine Informationen

| | |
|---|---|
| Lichtquelle austauschbar | Nein |
| Anzahl Betriebsgeräte | Einheit |
| Betriebsgerät inklusive | Ja |
| Service Tag | Nein |
| Beleuchtungstechnologie | LED |
| Portfolio | Better |
| Garantiedauer | 5 Jahre |

## Lichttechnische Daten

| | |
|---|---|
| Lichtstrom | 650 lm |
| Gesättigtes Rot (R9) | <50 |
| Ähnlichste Farbtemperatur | 3000 K |
| Nennlichtausbeute (Nom) | 90 lm/W |
| Farbwiedergabeindex (CRI) | >80 |
| Ausstrahlungswinkel der Lichtquelle | 120 Grad |
| Farbe der Lichtquelle | 830 Warmweiß |
| Optik | Breitstrahlend (WB) |
| Ausstrahlungswinkel Leuchte | 38° |
| Unified Glare Rating CEN | 21 |

## Betrieb und Elektrik

| | |
|---|---|
| Eingangsspannung | 220 bis 240 V |
| Netzfrequenz | 50 or 60 Hz |
| Durchschnittlicher CLO-Stromverbrauch | - W |
| Einschaltstrom | 2,5 A |
| Einschaltzeit | 0,1 ms |
| Systemleistung | 7,2 W |
| Leistungsfaktor (Bruchteil) | 0.9 |
| Elektrischer Anschluss | Steckverbinder, 3-polig |
| Kabel | Kabel (0,25 m) mit Steckverbinder, 3-polig |
| Anzahl Leuchten pro Sicherung mit 16 A Typ B | 40 |
| Geeignet zum häufigen Ein- und Ausschalten | Nein |
| IEC-Schutzklasse | Schutzklasse II |
| Klirrfaktor | 45 % |

## Lichtregelung und Dimmen

| | |
|---|---|
| Dimmbar | Ja |
| Betriebsgerät | Regelbares Netzteil |
| Steuerungsschnittstelle | Phasenanschnitt-Dimmen |
| Konstanter Lichtstrom | Nein |
| Maximaler Dimmlevel | 10 % (abhängig vom Dimmer, ELV) |

## Mechanik und Gehäuse

| | |
|---|---|
| Gehäusematerial | Aluminiumdruckguss |
| Reflektor-Material | - |
| Optisches Material | Polykarbonat |
| Material optische Abdeckung | Polykarbonat |
| Befestigungsmaterial | Stahl |
| Gehäusefarbe | Aluminium |
| Ausführung optische Abdeckung | - |
| Gesamte Höhe | 60 mm |
| Gesamter Durchmesser | 95 mm |
| Schutzart (IP) | IP20/44 [Fernhalten von Fingern; Drahtschutz, spritzwassergeschützt] |
| Schlagfestigkeit (IK) | IK03 [0,3 J] |
| Montage | Einbau- und Einlegeleuchten |
| Nettogewicht (Stück) | 0,330 kg |

## Genehmigung und Anwendung

| | |
|---|---|
| Glühfadentest | Temperatur: 650 °C, Dauer: 30 s |
| Entflammbarkeitszeichen | Zur Montage auf normal entflammbare Oberflächen (F-Zeichen) |
| CE-Zeichen | Ja |
| ENEC-Zeichen | ENEC-Zeichen |
| Photobiologisches Risiko | Photobiological risk group 1 @200mm to EN62778 |
| Photobiologische Risikospezifikation | 0,2 m |
| EU RoHS-konform | Ja |
| Bemessungsumgebungstemperatur (Tq) | 25 °C |
| Flackerwert (PstLM) – Flackerwert gemäß EN 61000-3-3 | 1 |
| Messung der Sichtbarkeit des Stroboskopeffekts (SVM) | 0,4 |
| Umgebungstemperaturbereich | 0 bis +35 °C |

## Initialkennwerte (IEC-konform)

| | |
|---|---|
| Lichtstromtoleranz | +/-10% |
| Anfängliche Farbsättigung | (0.43, 0.40) SDCM <5 |
| Toleranz Leistungsaufnahme | +/-10% |
| Standardabweichung vom Farbabgleich (McAdam Ellipse) | SDCM≤5 |

## Lebensdauerkennwerte (IEC-konform)

| | |
|---|---|
| Ausfallrate des Betriebsgerätes bei mittlerer Nutzlebensdauer von 50.000 Std. | 5 % |
| Lichtstromstabilität (EN-IEC 62722-2-1) bei mittlerer Nutzlebensdauer* von 50.000 Std. | L70 |

## Daten zur Nachhaltigkeit

| | |
|---|---|
| Enthaltener Kohlenstoff (A1-A3) | 7 kg $CO_2e$ |
| Anteil des Produkts an Sekundärmaterialien | 7,39 % |
| Anteil des recycelbaren Inhalts des Endprodukts | 61,9 % |
| GWP gesamt B6 (kg CO2eq) Deklarierte Einheit | Bitte berechnen Sie mit Ihrem lokalen Energiemixwert: Deklarierte Leistung (kW) * Betriebsdauer (Stunden) der deklarierten Einheit * Energiemix (kg CO2eq / kWh) |
| GWP gesamt B6 (kg CO2eq) Funktionale Einheit | Bitte berechnen Sie mit Ihrem lokalen Energiemixwert: Deklarierte Leistung (kW) * 1000 (lm) / Lichtstrom (lm) deklarierte Einheit * 35.000 (Stunden) * Energiemix (kg CO2-Äquivalent / kWh) |

## Abmessungsskizzen

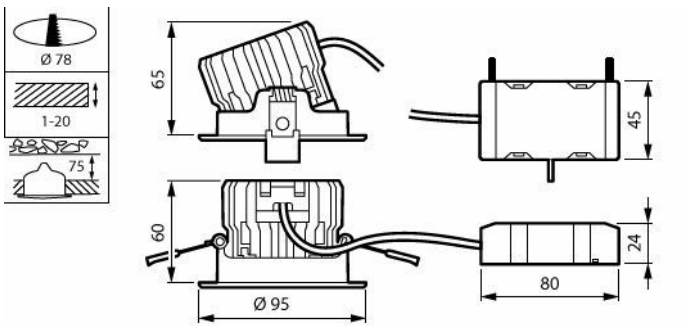


## Produktdaten

| | |
|---|---|
| Bestell-Produktname | RS151B LED6-WB-/830 D78 PSR PI6 ALU |
| Gesamtbezeichnung des Produkts | RS151B LED6-WB-/830 D78 PSR PI6 ALU |
| Gesamt-Produktcode | 871951454812199 |
| Bestellcode | 8719514548121 |
| Material-Nr. (12NC) | 911401897582 |
| Anzahl pro Verpackung | 1 |
| EAN/UPC – Produkt/Kiste | 8719514548121 |
| Zähler - Pakete pro Außenkarton | 18 |
| EAN Umverpackung | 8719514548381 |

## Lichtverteilungskurve

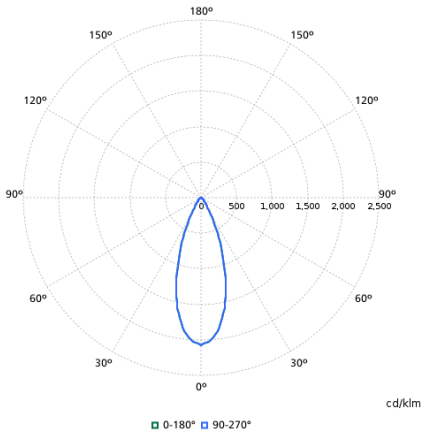


## Kompatibles Zubehör

| Zubehörbild | Zubehörcode | Zubehörname | Webseite |
|---|---|---|---|
|  | 911401812284 | RS150Z CFRM RND-ADJUST D80 WH HALOX100 | Produkt-Webseite |

## Zugehörige Dokumente

| Dokumente und Zertifikate | Dokumentname | Herunterladen |
|---|---|---|
| Environmental Product Declaration | EPD-Philips-CoreLine-Recessed-Spot-gen2-RS151B-LED6-WB-830-D78-PSR-PI6-ALU-911401897582.pdf | Herunterladen |
| Installation Instructions | 127075007939_Release_CoreLine Recessed Spot gen2_D78-650&900lm PSR_manual.pdf | Herunterladen |

| Software-Plugins | Dokumentname | Herunterladen |
|---|---|---|
| IES File | rs151b-led6-wb-830-d78-psr-pi6-alu-911401897582.ies | Herunterladen |
| LDT File | rs151b-led6-wb-830-d78-psr-pi6-alu-911401897582.ldt | Herunterladen |
| ROLF File | rs151b-led6-wb-830-d78-psr-pi6-alu-911401897582.rolfz | Herunterladen |
| ULD File | rs151b-led6-wb-830-d78-psr-pi6-alu-911401897582.uld | Herunterladen |
| Revit file | rs151b-led6-wb-830-d78-psr-pi6-alu-911401897582.zip | Herunterladen |

© 2026 Signify Holding. Alle Rechte vorbehalten. Die hier bereitgestellten Informationen können ohne vorherige Ankündigung geändert werden. Signify gibt keine Zusicherungen und übernimmt keine Garantie bezüglich der Richtigkeit oder Vollständigkeit der in diesem Dokument enthaltenen Informationen und haftet nicht für Handlungen, die im Vertrauen darauf ausgeführt werden. Die in diesem Dokument vorgestellten Informationen sind, sofern keine anderslautende Vereinbarung mit Signify besteht, nicht als kommerzielles Angebot gedacht und sind nicht Teil eines Angebots oder Vertrags. Philips und das Philips Schildsymbol sind eingetragene Warenzeichen der Koninklijke Philips N.V.