BDP261 LED69-4S/830 II DM10 CLO SRTB 62P

912300024160



TownTune Central Post-Top DR, Urban road & street light, 49.5 W, 4620 lm, 3000 K, CRI80, DALI-regelbar, Mittlere Lichtverteilung 10, Interact Ready, Schutzklasse II, IP66, STD

Urban road & street light, Aluminiumdruckguss, Grau, Mastspitze für Durchmesser 62 mm, Netzteil mit DALI- und SystemReady-Schnittstelle, Konstanter Lichtstrom, 4620 lm, 49.5 W, 93 lm/W, 3000 K, (0.410, 0.390) SDCM <5, CRI80, Mittlere Lichtverteilung 10, IP66 | Schutz gegen Eindringen von Staub, strahlwassergeschützt, IK10 | 20 J vandalismusgeschützt, Schutzklasse II, Standardmäßige Überspannungsschutzstufe, Interner Anschluss

Allgemeine Informationen

Lampenfamiliencode	LED69 [LED module 6900 lm]
Lichtquelle austauschbar	Ja
Anzahl Betriebsgeräte	Einheit
Betriebsgerät inklusive	Ja
Typ des Lichtquellenmoduls	LED
Service Tag	Ja
Beleuchtungstechnologie	LED
Portfolio	Better
Garantiedauer	5 Jahre

Lichttechnische Daten

Nach oben gerichtete Lichtstromrate	0
Lichtstrom	4.620 lm
Ähnlichste Farbtemperatur	3000 K
Nennlichtausbeute (Nom)	93 lm/W
Farbwiedergabeindex (CRI)	80
Farbe der Lichtquelle	830 Warmweiß
Ausstrahlungswinkel Leuchte	77° - 11° x 156°
Optiktyp im Außenbereich	Mittlere Lichtverteilung 10
Effektive Projektionsfläche	0,066 m²

Betrieb und Elektrik

Eingangsspannung	220 bis 240 V
Netzfrequenz	50 to 60 Hz
Leistungsaufnahme Konstantlichtstrom bei Installation	49.5 W
Durchschnittlicher CLO-Stromverbrauch	50 W
Leistungsaufnahme Konstantlichtstrom am Ende der Lebensdauer	51 W
Einschaltstrom	9,6 A
Einschaltzeit	0,13 ms
Systemleistung	49,5 W
Leistungsfaktor (Bruchteil)	0.97
Elektrischer Anschluss	Interner Anschluss
Kabel	-
Anzahl Leuchten pro Sicherung mit 16 A Typ B	31
IEC-Schutzklasse	Schutzklasse II
Überspannungsschutz (allgemein/differenziell)	Standardmäßige Überspannungsschutzstufe

Lichtregelung und Dimmen

Dimmbar	Ja
Betriebsgerät	Netzteil mit DALI- und SystemReady-Schnittstelle
Steuerungsschnittstelle	DALI-regelbar
Konstanter Lichtstrom	Ja
DALI-Standard	D4i™
Maximaler Dimmlevel	10%
Vernetzbarkeit	Interact Ready
Lichtregelung	Konstanter Lichtstrom

Mechanik und Gehäuse

Gehäusematerial	Aluminiumdruckguss
Reflektor-Material	Acrylat
Optisches Material	Polymethylmethacrylat
Material optische Abdeckung	Polymethylmethacrylat
Befestigungsmaterial	Aluminium
Gehäusefarbe	Grau
Montagevorrichtung	Mastspitze für Durchmesser 62 mm
Form optische Abdeckung	Konvex
Ausführung optische Abdeckung	Klar
Gesamte Höhe	187 mm
Gesamter Durchmesser	533 mm
Schutzart (IP)	IP66 [Schutz gegen Eindringen von Staub, strahlwassergeschützt]
Schlagfestigkeit (IK)	IK10 [20 J vandalismusgeschützt]
Standardaufneigung Aufsatzmontage	0°
Standardaufneigung Ansatzmontage	-
Typ optische Abdeckung	Polycarbonatwanne/-abdeckung, UV-beständig
Nettogewicht (Stück)	6,800 kg

Genehmigung und Anwendung

Entflammbarkeitszeichen	Zur Montage auf normal entflammbare Oberflächen (F-Zeichen)
CE-Zeichen	Ja
ENEC-Zeichen	ENEC-Zeichen
Photobiologisches Risiko	Photobiological risk group 1 @200mm to EN62778
EU RoHS-konform	Ja
Bemessungsumgebungstemperatur (Tq)	25 °C
Hinweise	* Bei extremen Umgebungstemperaturen kann die Leuchte automatisch abgedimmt werden, um Komponenten zu schützen
Umgebungstemperaturbereich	-40 bis +50 °C

Initialkennwerte (IEC-konform)

Lichtstromtoleranz	+/-7%
Anfängliche Farbsättigung	(0.410, 0.390) SDCM <5
Toleranz Leistungsaufnahme	+/-10%
Init. Farbwiedergabeindextoleranz	+/-2
Standardabweichung vom Farbabgleich (McAdam Ellipse)	SDCM≤5

Lebensdauerkennwerte (IEC-konform)

Treiber-Ausfallrate bei 5000 Std.	0,5 %
Ausfallrate des Betriebsgeräts bei mittlerer Nutzlebensdauer von 100.000 Std.	10 %
Lichtstromstabilität (EN-IEC 62722-2-1) bei mittlerer Nutzlebensdauer* von 100.000 Std.	L100

Daten zur Nachhaltigkeit

Nachhaltigkeitsbewertung	Unclassified
Enthaltener Kohlenstoff (A1-A3)	62,7 kg CO_2e
Anteil des Produkts an Sekundärmaterialien	51 %
Anteil des recycelbaren Inhalts des Endprodukts	50,6 %
GWP gesamt B6 (kg CO2eq) Deklarierte Einheit	Bitte berechnen Sie mit Ihrem lokalen Energiemixwert: Deklarierte Leistung (kW) * Betriebsdauer (Stunden) der deklarierten Einheit * Energiemix (kg CO2eq / kWh)
GWP gesamt B6 (kg CO2eq) Funktionale Einheit	Bitte berechnen Sie mit Ihrem lokalen Energiemixwert: Deklarierte Leistung (kW) * 1000 (lm) / Lichtstrom (lm) deklarierte Einheit * 35.000 (Stunden) * Energiemix (kg CO2-Äquivalent / kWh)

Produktdaten

Bestell-Produktname	BDP261 LED69-4S/830 II DM10 CLO SRTB 62P
Gesamtbezeichnung des Produkts	BDP261 LED69-4S/830 II DM10 CLO SRTB 62P
Gesamt-Produktcode	871869949029400
Bestellcode	8718699490294
Material-Nr. (12NC)	912300024160
Anzahl pro Verpackung	1
EAN/UPC – Produkt/Kiste	8718699490294
Zähler - Pakete pro Außenkarton	1
EAN Umverpackung	8718699490294
Produktfamiliencode	BDP261 [TOWNTUNE CENTRAL POST-TOP DR]

Abmessungsskizzen

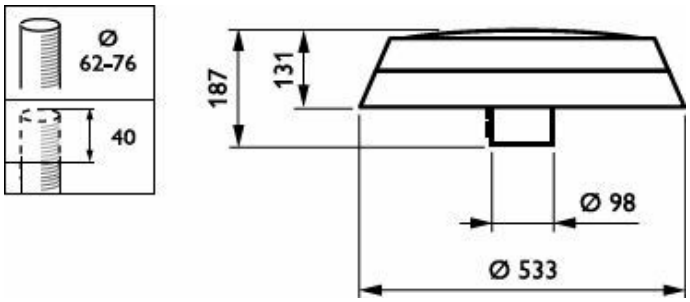

Lichtverteilungskurve

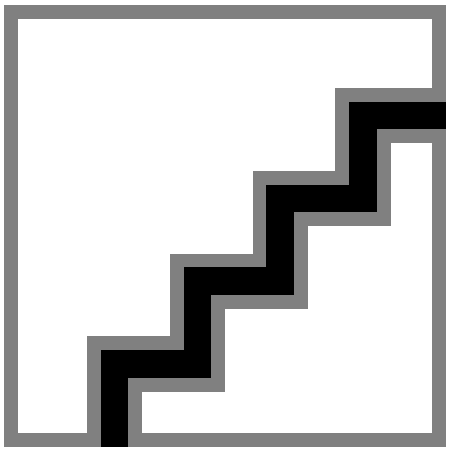

Zugehörige Dokumente

Dokumente und Zertifikate	Dokumentname	Herunterladen
Tender text	Tender_Text_912300024160_de_AT.txt	Herunterladen
Installation Instructions	583443000020784-BDP260-TOWNTUNE-CPT.pdf	Herunterladen

Software-Plugins	Dokumentname	Herunterladen
IES File	bdp261-led69-4s-830-ii-dm10-clo-srtb-62p-912300024160.ies	Herunterladen
LDT File	bdp261-led69-4s-830-ii-dm10-clo-srtb-62p-912300024160.ldt	Herunterladen
ROLF File	bdp261-led69-4s-830-ii-dm10-clo-srtb-62p-912300024160.rolfz	Herunterladen
ULD File	bdp261-led69-4s-830-ii-dm10-clo-srtb-62p-912300024160.uld	Herunterladen

© 2026 Signify Holding. Alle Rechte vorbehalten. Die hier bereitgestellten Informationen können ohne vorherige Ankündigung geändert werden. Signify gibt keine Zusicherungen und übernimmt keine Garantie bezüglich der Richtigkeit oder Vollständigkeit der in diesem Dokument enthaltenen Informationen und haftet nicht für Handlungen, die im Vertrauen darauf ausgeführt werden. Die in diesem Dokument vorgestellten Informationen sind, sofern keine anderslautende Vereinbarung mit Signify besteht, nicht als kommerzielles Angebot gedacht und sind nicht Teil eines Angebots oder Vertrags.