BPP532 LED60-4S/830 II DM50 D9 SRG10ALGR

912300024530



CitySoul gen2 LED Mini, Urban road & street light, 46.5 W, 4920 lm, 3000 K, CRI80, DALI-regelbar, Mittlere Lichtverteilung 50, Schutzklasse II, IP66, SRG10-10

Urban road & street light, Aluminium, Grau, Netzteil mit DALI-Schnittstelle, 4920 lm, 46.5 W, 106 lm/W, 3000 K, (0.43, 0.40) SDCM <5, CRI80, Mittlere Lichtverteilung 50, IP66 | Schutz gegen Eindringen von Staub, strahlwassergeschützt, IK08 | 5 J vandalismussicher, Schutzklasse II, Überspannungsschutz bis 10 kV im Gegentaktmodus und bis 10 kV im Gleichtaktmodus, Schraubanschlussblock

Allgemeine Informationen

Lampenfamiliencode	LED60 [LED module 6000 lm]
Lichtquelle austauschbar	Ja
Anzahl Betriebsgeräte	Einheit
Betriebsgerät inklusive	Ja
Typ des Lichtquellenmoduls	LED
Service Tag	Ja
Beleuchtungstechnologie	LED
Portfolio	Better
Garantiedauer	5 Jahre

Lichttechnische Daten

Nach oben gerichtete Lichtstromrate	0,03
Lichtstrom	4.920 lm
Ähnlichste Farbtemperatur	3000 K
Nennlichtausbeute (Nom)	106 lm/W
Farbwiedergabeindex (CRI)	80
Anzahl Lichtquellen	30
Farbe der Lichtquelle	830 Warmweiß
Ausstrahlungswinkel Leuchte	-
Optiktyp im Außenbereich	Mittlere Lichtverteilung 50
Effektive Projektionsfläche	0,079 m²

Betrieb und Elektrik

Eingangsspannung	220 bis 240 V
Netzfrequenz	50 to 60 Hz
Einschaltstrom	46 A
Einschaltzeit	0,25 ms
Systemleistung	46,5 W
Leistungsfaktor (Bruchteil)	0.98
Elektrischer Anschluss	Schraubanschlussblock
Kabel	-
Anzahl Leuchten pro Sicherung mit 16 A Typ B	11
IEC-Schutzklasse	Schutzklasse II
Überspannungsschutz (allgemein/differenziell)	Überspannungsschutz bis 10 kV im Gegentaktmodus und bis 10 kV im Gleichtaktmodus

Lichtregelung und Dimmen

Dimmbar	Ja
Betriebsgerät	Netzteil mit DALI-Schnittstelle
Steuerungsschnittstelle	DALI-regelbar
Konstanter Lichtstrom	Nein
DALI-Standard	DALI-2™
Maximaler Dimmlevel	10%

Mechanik und Gehäuse

Gehäusematerial	Aluminium
Reflektor-Material	Acrylat
Optisches Material	Polymethylmethacrylat
Material optische Abdeckung	Glas
Befestigungsmaterial	Aluminium
Gehäusefarbe	Grau
Montagevorrichtung	-
Form optische Abdeckung	Flach
Ausführung optische Abdeckung	Klar
Gesamte Höhe	95 mm
Gesamter Durchmesser	540 mm
Farbe der Teile	Alle Bauteile farbig
Schutzart (IP)	IP66 [Schutz gegen Eindringen von Staub, strahlwassergeschützt]
Schlagfestigkeit (IK)	IK08 [5 J vandalismussicher]
Standardaufneigung Aufsatzmontage	-
Standardaufneigung Ansatzmontage	-
Typ optische Abdeckung	Flachglas
Nettogewicht (Stück)	13,300 kg

Genehmigung und Anwendung

Entflammbarkeitszeichen	-
CE-Zeichen	Ja
ENEC-Zeichen	ENEC-Zeichen
EU RoHS-konform	Ja
Bemessungsumgebungstemperatur (Tq)	25 °C
Hinweise	* Bei extremen Umgebungstemperaturen kann die Leuchte automatisch abgedimmt werden, um Komponenten zu schützen
Umgebungstemperaturbereich	-40 bis +50 °C

Initialkennwerte (IEC-konform)

Lichtstromtoleranz	+/-7%
Anfängliche Farbsättigung	(0.43, 0.40) SDCM <5
Toleranz Leistungsaufnahme	+/-10%
Init. Farbwiedergabeindextoleranz	+/-2
Standardabweichung vom Farbabgleich (McAdam Ellipse)	SDCM≤5

Lebensdauerkennwerte (IEC-konform)

Ausfallrate des Betriebsgeräts bei mittlerer Nutzlebensdauer von 100.000 Std.	10 %
Lichtstromstabilität (EN-IEC 62722-2-1) bei mittlerer Nutzlebensdauer* von 100.000 Std.	L97

Daten zur Nachhaltigkeit

Nachhaltigkeitsbewertung	Unclassified
Enthaltener Kohlenstoff (A1-A3)	113 kg CO_2e
Anteil des Produkts an Sekundärmaterialien	48,5 %
Anteil des recycelbaren Inhalts des Endprodukts	59,8 %
GWP gesamt B6 (kg CO2eq) Deklarierte Einheit	Bitte berechnen Sie mit Ihrem lokalen Energiemixwert: Deklarierte Leistung (kW) * Betriebsdauer (Stunden) der deklarierten Einheit * Energiemix (kg CO2eq / kWh)
GWP gesamt B6 (kg CO2eq) Funktionale Einheit	Bitte berechnen Sie mit Ihrem lokalen Energiemixwert: Deklarierte Leistung (kW) * 1000 (lm) / Lichtstrom (lm) deklarierte Einheit * 35.000 (Stunden) * Energiemix (kg CO2-Äquivalent / kWh)

Produktdaten

Bestell-Produktname	BPP532 LED60-4S/830 II DM50 D9 SRG10ALGR
Gesamtbezeichnung des Produkts	BPP532 LED60-4S/830 II DM50 D9 SRG10ALGR
Gesamt-Produktcode	871869989203600
Bestellcode	8718699892036
Material-Nr. (12NC)	912300024530
Anzahl pro Verpackung	1
EAN/UPC – Produkt/Kiste	8718699892036
Zähler - Pakete pro Außenkarton	1
EAN Umverpackung	8718699892036
Produktfamiliencode	BPP532 [CITYSOUL GEN2 LYRE]

Abmessungsskizzen

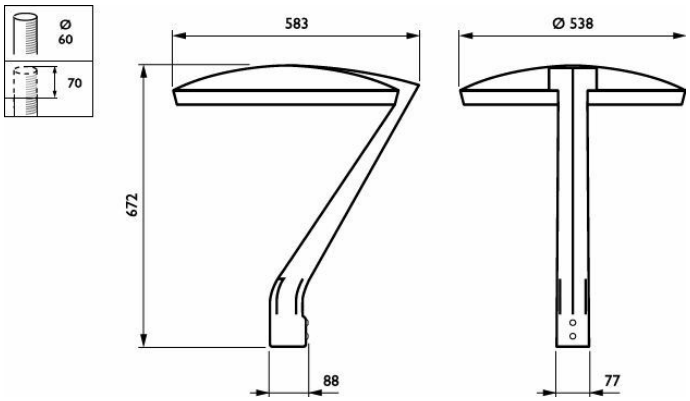

Lichtverteilungskurve

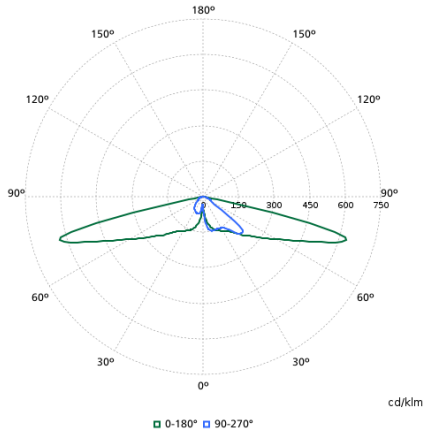

Zugehörige Dokumente

Dokumente und Zertifikate	Dokumentname	Herunterladen
Tender text	Tender_Text_912300024530_de_AT.txt	Herunterladen
Installation Instructions	SIG-CitySoul-LEd-gen2-BGP530-531-INI.pdf	Herunterladen

Software-Plugins	Dokumentname	Herunterladen
IES File	bpp532-led60-4s-830-ii-dm50-d9-srg10algr-912300024530.ies	Herunterladen
LDT File	bpp532-led60-4s-830-ii-dm50-d9-srg10algr-912300024530.ldt	Herunterladen
ROLF File	bpp532-led60-4s-830-ii-dm50-d9-srg10algr-912300024530.rolfz	Herunterladen
ULD File	bpp532-led60-4s-830-ii-dm50-d9-srg10algr-912300024530.uld	Herunterladen

© 2026 Signify Holding. Alle Rechte vorbehalten. Die hier bereitgestellten Informationen können ohne vorherige Ankündigung geändert werden. Signify gibt keine Zusicherungen und übernimmt keine Garantie bezüglich der Richtigkeit oder Vollständigkeit der in diesem Dokument enthaltenen Informationen und haftet nicht für Handlungen, die im Vertrauen darauf ausgeführt werden. Die in diesem Dokument vorgestellten Informationen sind, sofern keine anderslautende Vereinbarung mit Signify besteht, nicht als kommerzielles Angebot gedacht und sind nicht Teil eines Angebots oder Vertrags.