BDS491 LED100-/740 I DM GRB DF-S GR CLO

912300024684



CityCharm Cone, Urban road & street light, 58 W, 7600 lm, 4000 K, CRI70, Mittlere Lichtverteilung, Schutzklasse I, IP66, SRG10-10

Urban road & street light, Aluminium, Grau, An-/Aufsatz für Durchmesser 60 mm, Geregeltes Netzteil mit konstantem Lichtstrom, Konstanter Lichtstrom, 7600 lm, 58 W, 130 lm/W, 4000 K, (0.3818, 0.3796) SDCM <5, CRI70, Mittlere Lichtverteilung, IP66 | Schutz gegen Eindringen von Staub, strahlwassergeschützt, IK10 | 20 J vandalismusgeschützt, Schutzklasse I, Überspannungsschutz bis 10 kV im Gegentaktmodus und bis 10 kV im Gleichtaktmodus, Kabel (0,2 m) ohne Steckverbinder, Freie Anschlussleitungen

Allgemeine Informationen

Lampenfamiliencode	LED100 [LED module 10000 lm]
Lichtquelle austauschbar	Ja
Anzahl Betriebsgeräte	Einheit
Betriebsgerät inklusive	Ja
Typ des Lichtquellenmoduls	LED
Service Tag	Ja
Beleuchtungstechnologie	LED
Portfolio	Better
Garantiedauer	5 Jahre

Lichttechnische Daten

Nach oben gerichtete Lichtstromrate	0,0351
Lichtstrom	7.600 lm
Ähnlichste Farbtemperatur	4000 K
Nennlichtausbeute (Nom)	130 lm/W
Farbwiedergabeindex (CRI)	70
Farbe der Lichtquelle	740 Neutralweiß
Ausstrahlungswinkel Leuchte	360°
Optiktyp im Außenbereich	Mittlere Lichtverteilung
Effektive Projektionsfläche	0,1155 m²

Betrieb und Elektrik

Eingangsspannung	220 bis 240 V
Netzfrequenz	50 to 60 Hz
Leistungsaufnahme Konstantlichtstrom bei Installation	58 W
Durchschnittlicher CLO-Stromverbrauch	59 W
Leistungsaufnahme Konstantlichtstrom am Ende der Lebensdauer	60 W
Einschaltstrom	47 A
Einschaltzeit	0,25 ms
Systemleistung	58 W
Leistungsfaktor (Bruchteil)	0.99
Elektrischer Anschluss	Freie Anschlussleitungen
Kabel	Kabel (0,2 m) ohne Steckverbinder
Anzahl Leuchten pro Sicherung mit 16 A Typ B	10
IEC-Schutzklasse	Schutzklasse I
Überspannungsschutz (allgemein/differenziell)	Überspannungsschutz bis 10 kV im Gegentaktmodus und bis 10 kV im Gleichtaktmodus

Lichtregelung und Dimmen

Dimmbar	Nein
Betriebsgerät	Geregeltes Netzteil mit konstantem Lichtstrom
Steuerungsschnittstelle	-
Konstanter Lichtstrom	Ja
Maximaler Dimmlevel	Nicht anwendbar
Lichtregelung	Konstanter Lichtstrom

Mechanik und Gehäuse

Gehäusematerial	Aluminium
Reflektor-Material	-
Optisches Material	Polykarbonat
Material optische Abdeckung	Polykarbonat
Befestigungsmaterial	Aluminium
Gehäusefarbe	Grau
Montagevorrichtung	An-/Aufsatz für Durchmesser 60 mm
Form optische Abdeckung	Halbkugelförmig
Ausführung optische Abdeckung	Klar
Gesamte Höhe	530 mm
Gesamter Durchmesser	555 mm
Schutzart (IP)	IP66 [Schutz gegen Eindringen von Staub, strahlwassergeschützt]
Schlagfestigkeit (IK)	IK10 [20 J vandalismusgeschützt]
Standardaufneigung Aufsatzmontage	0°
Standardaufneigung Ansatzmontage	0°
Typ optische Abdeckung	Polycarbonatwanne/-abdeckung
Nettogewicht (Stück)	12,000 kg

Genehmigung und Anwendung

Entflammbarkeitszeichen	-
CE-Zeichen	Ja
ENEC-Zeichen	ENEC-Zeichen
EU RoHS-konform	Ja
Bemessungsumgebungstemperatur (Tq)	25 °C
Hinweise	* Bei extremen Umgebungstemperaturen kann die Leuchte automatisch abgedimmt werden, um Komponenten zu schützen
Umgebungstemperaturbereich	-40 bis +50 °C

Initialkennwerte (IEC-konform)

Lichtstromtoleranz	+/-10%
Anfängliche Farbsättigung	(0.3818, 0.3796) SDCM <5
Toleranz Leistungsaufnahme	+/-10%
Init. Farbwiedergabeindextoleranz	+/-2
Standardabweichung vom Farbabgleich (McAdam Ellipse)	SDCM≤5

Lebensdauerkennwerte (IEC-konform)

Ausfallrate des Betriebsgeräts bei mittlerer Nutzlebensdauer von 100.000 Std.	10 %
Lichtstromstabilität (EN-IEC 62722-2-1) bei mittlerer Nutzlebensdauer* von 100.000 Std.	L100

Daten zur Nachhaltigkeit

Nachhaltigkeitsbewertung	Signify Circle
Enthaltener Kohlenstoff (A1-A3)	107 kg CO_2e
Anteil des Produkts an Sekundärmaterialien	36 %
Anteil des recycelbaren Inhalts des Endprodukts	37 %
GWP gesamt B6 (kg CO2eq) Deklarierte Einheit	Bitte berechnen Sie mit Ihrem lokalen Energiemixwert: Deklarierte Leistung (kW) * Betriebsdauer (Stunden) der deklarierten Einheit * Energiemix (kg CO2eq / kWh)
GWP gesamt B6 (kg CO2eq) Funktionale Einheit	Bitte berechnen Sie mit Ihrem lokalen Energiemixwert: Deklarierte Leistung (kW) * 1000 (lm) / Lichtstrom (lm) deklarierte Einheit * 35.000 (Stunden) * Energiemix (kg CO2-Äquivalent / kWh)

Produktdaten

Bestell-Produktname	BDS491 LED100-/740 I DM GRB DF-S GR CLO
Gesamtbezeichnung des Produkts	BDS491 LED100-/740 I DM GRB DF-S GR CLO
Gesamt-Produktcode	871951420192700
Bestellcode	8719514201927
Material-Nr. (12NC)	912300024684
Anzahl pro Verpackung	1
EAN/UPC – Produkt/Kiste	8719514201927
Zähler - Pakete pro Außenkarton	1
EAN Umverpackung	8719514201927
Produktfamiliencode	BDS491 [CITYCHARM CONE]

Abmessungsskizzen

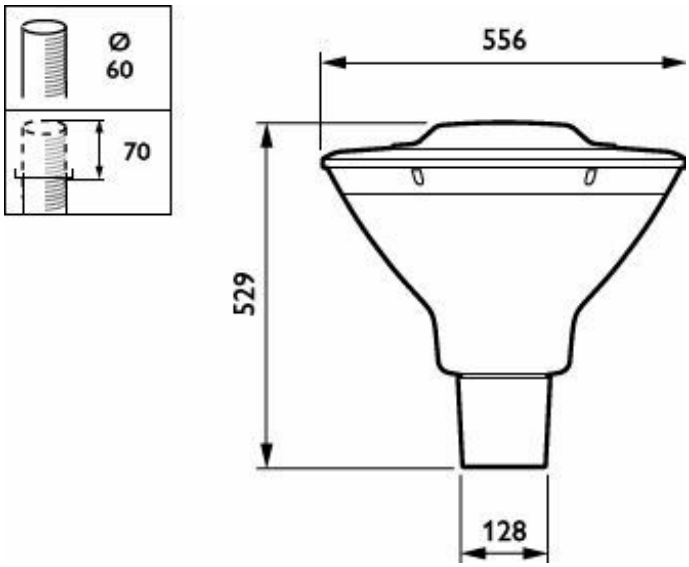

Zugehörige Dokumente

Dokumente und Zertifikate	Dokumentname	Herunterladen
Installation Instructions	Signify-CityCharm-BDS490-INI.pdf	Herunterladen
Tender text	Tender_Text_912300024684_de_AT.txt	Herunterladen

Software-Plugins	Dokumentname	Herunterladen
LDT File	OFMT2_BDS491T251xLED100-4S740DMGRBDF-S.LDT	Herunterladen
ULD File	OFDM1_BDS491T251xLED100-4S740DMGRBDF-S.ULD	Herunterladen
ROLF File	OFDM2_BDS491T251xLED100-4S740DMGRBDF-S.ROLF	Herunterladen
IES File	OFMT1_BDS491T251xLED100-4S740DMGRBDF-S.IES	Herunterladen

© 2026 Signify Holding. Alle Rechte vorbehalten. Die hier bereitgestellten Informationen können ohne vorherige Ankündigung geändert werden. Signify gibt keine Zusicherungen und übernimmt keine Garantie bezüglich der Richtigkeit oder Vollständigkeit der in diesem Dokument enthaltenen Informationen und haftet nicht für Handlungen, die im Vertrauen darauf ausgeführt werden. Die in diesem Dokument vorgestellten Informationen sind, sofern keine anderslautende Vereinbarung mit Signify besteht, nicht als kommerzielles Angebot gedacht und sind nicht Teil eines Angebots oder Vertrags.