PHILIPS

TC KT PS 20S/830 PSE WH401 T102

912500100337



DRUM, Pendant-mounted, 3D printed, 16.5 W, D218 mm, 2181 lm, 4000 K, Hochglanzreflektor, IP20, EL-DC

Pendant-mounted, D218 mm, Polykarbonat, Weiß, Pendelleuchten, Netzteil, DC-kompatibel für zentrale Notfallbeleuchtung, 2181 lm, 16.5 W, 132 lm/W, 4000 K, (0.43, 0.40) SDCM < 5, Abstrahlungswinkel (90°), Hochglanzreflektor, IP20 | Fernhalten von Fingern, IK02 | 0,2 J Standard, Schutzklasse II, 2 Steckverbinder, 2-polig, Durchgangsverdrahtung, 1-phasig, Gleichstrombetriebene zentrale Notfallbeleuchtung

Allgemeine Informationen

Anzahl Betriebsgeräte	Einheit
Betriebsgerät inklusive	Ja
Service Tag	Ja
Portfolio	Best
Garantiedauer	5 Jahre

Lichttechnische Daten

Lichtstrom	2.181 lm
Ähnlichste Farbtemperatur	4000 K
Nennlichtausbeute (Nom)	132 lm/W
Farbwiedergabeindex (CRI)	>80
Ausstrahlungswinkel der Lichtquelle	90 Grad
Farbe der Lichtquelle	830 Warmweiß
Optik	Abstrahlungswinkel (90°)
Ausstrahlungswinkel Leuchte	90°
Unified Glare Rating CEN	22

Betrieb und Elektrik

Eingangsspannung	220/240 V
Netzfrequenz	50 to 60 Hz
Einschaltstrom	4,4 A
Einschaltzeit	0,07 ms
Systemleistung	16,5 W
Leistungsfaktor (Bruchteil)	0.9
Elektrischer Anschluss	2 Steckverbinder, 2-polig
Kabel	-
Anzahl Leuchten pro Sicherung mit 16 A Typ B	35
Geeignet zum häufigen Ein- und Ausschalten	Nein
IEC-Schutzklasse	Schutzklasse II
Durchgangsverdrahtung	Durchgangsverdrahtung, 1-phasig
Klirrfaktor	9 %

Lichtregelung und Dimmen

Dimmbar	Nein
Betriebsgerät	Netzteil, DC-kompatibel für zentrale Notfallbeleuchtung
Konstanter Lichtstrom	Nein
Lichtregelung	-

Mechanik und Gehäuse

Gehäusematerial	Polykarbonat
Reflektor-Material	Aluminium und Polycarbonat
Optisches Material	Aluminium und Polycarbonat
Material optische Abdeckung	-
Befestigungsmaterial	-
Gehäusefarbe	Weiß
Ausführung optische Abdeckung	-
Reflektoroberfläche	Hochglanzreflektor
Gesamte Höhe	157 mm
Gesamter Durchmesser	218 mm
Schutzart (IP)	IP20 [Fernhalten von Fingern]
Schlagfestigkeit (IK)	IK02 [0,2 J Standard]
Montage	Pendelleuchten
Nettogewicht (Stück)	1,300 kg

Notfallbetrieb

Zentrale Notbeleuchtung	Ja
Notbeleuchtung	Gleichstrombetriebene zentrale Notfallbeleuchtung
Betriebsmodus der Notfallbeleuchtung	Dauerhaft

Genehmigung und Anwendung

Glühfadentest	Temperatur: 750 °C, Dauer: 30 s
Entflammbarkeitszeichen	-
CE-Zeichen	Ja
ENEC-Zeichen	ENEC-Zeichen
EU RoHS-konform	Ja
Bemessungsumgebungstemperatur (Tq)	25 °C
Umgebungstemperaturbereich	+10 bis +40 °C

Initialkennwerte (IEC-konform)

Lichtstromtoleranz	-10% / +10%
Anfängliche Farbsättigung	(0.43, 0.40) SDCM < 5
Toleranz Leistungsaufnahme	+/-10%

Lebensdauerkennwerte (IEC-konform)

Ausfallrate des Betriebsgerätes bei mittlerer Nutzlebensdauer von 50.000 Std.	10 %
Lichtstromstabilität (EN-IEC 62722-2-1) bei mittlerer Nutzlebensdauer* von 50.000 Std.	L90
Lichtstromstabilität (EN-IEC 62722-2-1) bei mittlerer Nutzlebensdauer* von 100.000 Std.	L90

Daten zur Nachhaltigkeit

Nachhaltigkeitsbewertung	Unclassified
Enthaltener Kohlenstoff (A1-A3)	26,3 kg CO_2e
Anteil des Produkts an Sekundärmaterialien	11,8 %
Anteil des recycelbaren Inhalts des Endprodukts	49,7 %
GWP gesamt B6 (kg CO2eq) Deklarierte Einheit	Bitte berechnen Sie mit Ihrem lokalen Energiemixwert: Deklarierte Leistung (kW) * Betriebsdauer (Stunden) der deklarierten Einheit * Energiemix (kg CO2eq / kWh)
GWP gesamt B6 (kg CO2eq) Funktionale Einheit	Bitte berechnen Sie mit Ihrem lokalen Energiemixwert: Deklarierte Leistung (kW) * 1000 (lm) / Lichtstrom (lm) deklarierte Einheit * 35.000 (Stunden) * Energiemix (kg CO2-Äquivalent / kWh)

Abmessungsskizzen

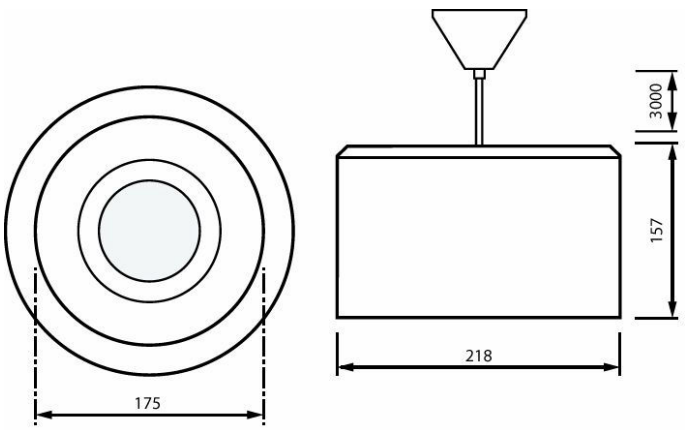

Produktdaten

Bestell-Produktname	TC KT PS 20S/830 PSE WH401 T102
Gesamtbezeichnung des Produkts	TC KT PS 20S/830 PSE WH401 T102
Gesamt-Produktcode	871869606843400
Bestellcode	8718696068434
Material-Nr. (12NC)	912500100337
Anzahl pro Verpackung	1
EAN/UPC – Produkt/Kiste	8718696068434
Zähler - Pakete pro Außenkarton	1
EAN Umverpackung	8718696068434
Produktfamiliencode	TCKTT [Drum]

Zugehörige Dokumente

Dokumente und Zertifikate	Dokumentname	Herunterladen
Installation Instructions	Drum-pendant-and-track-installation-instructions.pdf	Herunterladen

Software-Plugins	Dokumentname	Herunterladen
IES File	TCKT-PS-20S-830-UGR22-PSU.ies	Herunterladen

© 2026 Signify Holding. Alle Rechte vorbehalten. Die hier bereitgestellten Informationen können ohne vorherige Ankündigung geändert werden. Signify gibt keine Zusicherungen und übernimmt keine Garantie bezüglich der Richtigkeit oder Vollständigkeit der in diesem Dokument enthaltenen Informationen und haftet nicht für Handlungen, die im Vertrauen darauf ausgeführt werden. Die in diesem Dokument vorgestellten Informationen sind, sofern keine anderslautende Vereinbarung mit Signify besteht, nicht als kommerzielles Angebot gedacht und sind nicht Teil eines Angebots oder Vertrags. Philips und das Philips Schildsymbol sind eingetragene Warenzeichen der Koninklijke Philips N.V.