PHILIPS

TCBRLP 46S/940 DIA OC WH401T102 WH

912500108726



signify interact

TCBRPS | Essential Pendant Surface, 3D printed, 34.5 W, D580 mm; H85 mm, 4600 lm, 4000 K, CRI>90, DALI-regelbar, Interact Ready, UGR19, TP(b)

D580 mm; H85 mm, Polykarbonat, Weiß, Pendelleuchten, DALI-Dimmen Interact System Ready, 4600 lm, 34.5 W, 133 lm/W, 4000 K, (0.38, 0.38) SDCM < 3, CRI>90, UGR19, Abstrahlungswinkel (90°), Mikro-Sechseck-Optik, Polystyrol, IP20 | Fernhalten von Fingern, IK04 | 0,5 J Standard plus, Schutzklasse II, 2 Steckverbinder, 5-polig, Durchgangsverdrahtung, 1-phasig, TP(b) diffuser flammability class

Allgemeine Informationen

Anzahl Betriebsgeräte	Einheit
Betriebsgerät inklusive	Ja
Service Tag	Ja
Portfolio	Best
Garantiedauer	5 Jahre

Lichttechnische Daten

Lichtstrom	4.600 lm
Ähnlichste Farbtemperatur	4000 K
Nennlichtausbeute (Nom)	133 lm/W
Farbwiedergabeindex (CRI)	>90
Ausstrahlungswinkel der Lichtquelle	90 Grad
Farbe der Lichtquelle	940 Neutralweiß
Optik	Abstrahlungswinkel (90°)
Ausstrahlungswinkel Leuchte	90°
Unified Glare Rating CEN	19
Maßnahme zur Reduzierung der indirekten Blendung bei Bildschirmen (EN 12464-2021)	L65≤3000 cd/m²

Betrieb und Elektrik

Eingangsspannung	220/240 V
Netzfrequenz	50 to 60 Hz
Einschaltstrom	20,4 A
Einschaltzeit	0,2 ms
Systemleistung	34,5 W
Leistungsfaktor (Bruchteil)	0.9
Elektrischer Anschluss	2 Steckverbinder, 5-polig
Kabel	-
Anzahl Leuchten pro Sicherung mit 16 A Typ B	24
Geeignet zum häufigen Ein- und Ausschalten	Nein
IEC-Schutzklasse	Schutzklasse II
Durchgangsverdrahtung	Durchgangsverdrahtung, 1-phasig

Lichtregelung und Dimmen

Dimmbar	Ja
Betriebsgerät	DALI-Dimmen Interact System Ready
Steuerungsschnittstelle	DALI-regelbar
Konstanter Lichtstrom	Nein
DALI-Standard	DALI-2™ mit erweiterten Daten: Teile 251/252/253
Vernetzbarkeit	Interact Ready

Mechanik und Gehäuse

Gehäusematerial	Polykarbonat
Reflektor-Material	-
Optisches Material	Polykarbonat
Material optische Abdeckung	Polystyrol
Befestigungsmaterial	-
Gehäusefarbe	Weiß
Ausführung optische Abdeckung	Mikro-Sechseck-Optik
Gesamte Höhe	85 mm
Gesamter Durchmesser	580 mm
Schutzart (IP)	IP20 [Fernhalten von Fingern]
Schlagfestigkeit (IK)	IK04 [0,5 J Standard plus]
Montage	Pendelleuchten
Nettogewicht (Stück)	4,000 kg

Notfallbetrieb

Zentrale Notbeleuchtung	Nein

Genehmigung und Anwendung

Glühfadentest	Temperatur: 650 °C, Dauer: 30 s
Entflammbarkeitszeichen	-
CE-Zeichen	Ja
ENEC-Zeichen	ENEC-Zeichen
EU RoHS-konform	Ja
Brennbarkeitsklasse des Diffusors	TP(b) diffuser flammability class
Bemessungsumgebungstemperatur (Tq)	25 °C
Umgebungstemperaturbereich	+10 bis +35 °C

Initialkennwerte (IEC-konform)

Lichtstromtoleranz	-10% / +10%
Anfängliche Farbsättigung	(0.38, 0.38) SDCM < 3
Toleranz Leistungsaufnahme	+/-10%

Lebensdauerkennwerte (IEC-konform)

Ausfallrate des Betriebsgerätes bei mittlerer Nutzlebensdauer von 50.000 Std.	10 %
Lichtstromstabilität (EN-IEC 62722-2-1) bei mittlerer Nutzlebensdauer* von 50.000 Std.	L80
Lichtstromstabilität (EN-IEC 62722-2-1) bei mittlerer Nutzlebensdauer* von 100.000 Std.	L80

Daten zur Nachhaltigkeit

Nachhaltigkeitsbewertung	Unclassified
Enthaltener Kohlenstoff (A1-A3)	85,4 kg CO_2e
Anteil des Produkts an Sekundärmaterialien	14,5 %
Anteil des recycelbaren Inhalts des Endprodukts	49,9 %
GWP gesamt B6 (kg CO2eq) Deklarierte Einheit	Bitte berechnen Sie mit Ihrem lokalen Energiemixwert: Deklarierte Leistung (kW) * Betriebsdauer (Stunden) der deklarierten Einheit * Energiemix (kg CO2eq / kWh)
GWP gesamt B6 (kg CO2eq) Funktionale Einheit	Bitte berechnen Sie mit Ihrem lokalen Energiemixwert: Deklarierte Leistung (kW) * 1000 (lm) / Lichtstrom (lm) deklarierte Einheit * 35.000 (Stunden) * Energiemix (kg CO2-Äquivalent / kWh)

Produktdaten

Bestell-Produktname	TCBRLP 46S/940 DIA OC WH401T102 WH
Gesamtbezeichnung des Produkts	TCBRLP 46S/940 DIA OC WH401T102 WH
Gesamt-Produktcode	872016986387300
Bestellcode	8720169863873
Material-Nr. (12NC)	912500108726
Anzahl pro Verpackung	1
EAN/UPC – Produkt/Kiste	8720169863873
Zähler - Pakete pro Außenkarton	1
EAN Umverpackung	8720169863873
Produktfamiliencode	TCBRPS [Essential Pendant Surface]

Abmessungsskizzen

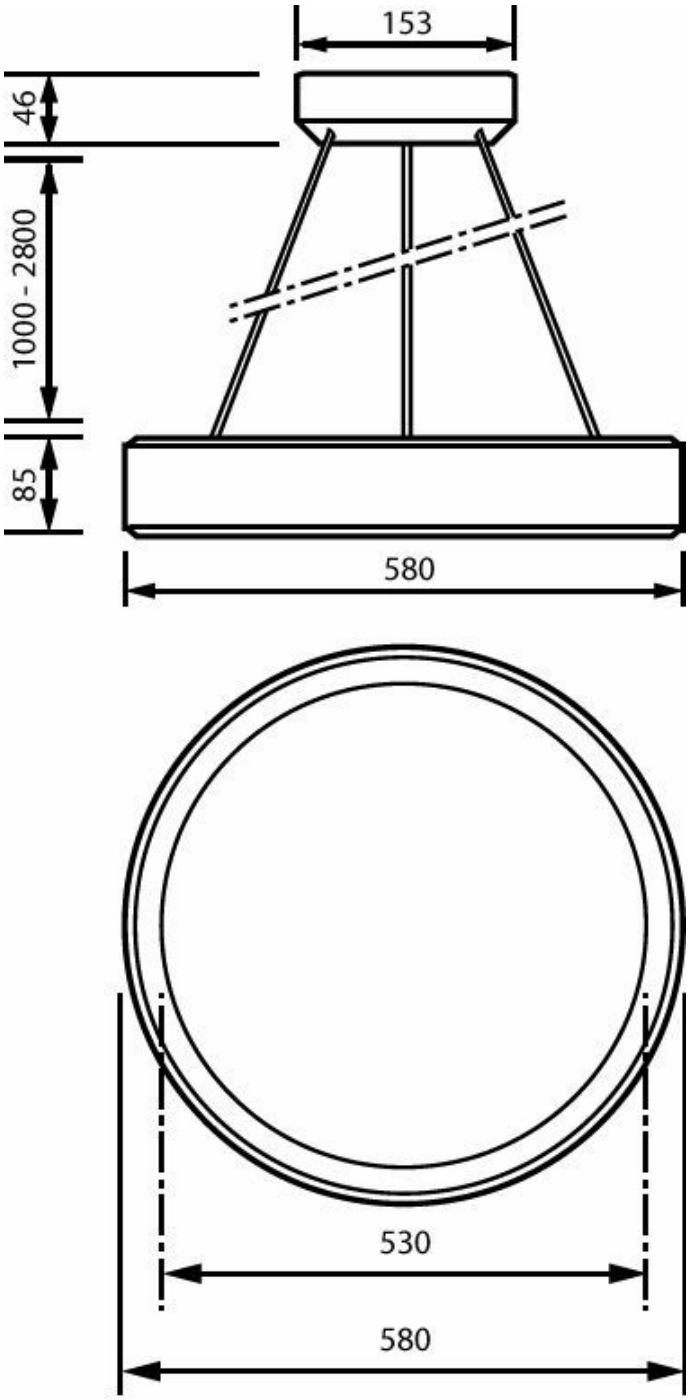

Zugehörige Dokumente

Dokumente und Zertifikate	Dokumentname	Herunterladen
Tender text	Tender_Text_912500108726_de_AT.txt	Herunterladen
Installation Instructions	Mounting-instruction-essential-pendant.pdf	Herunterladen

Software-Plugins	Dokumentname	Herunterladen
IES File	EssentialPendant-TCBR-LP46S940DIAOC.ies	Herunterladen

© 2026 Signify Holding. Alle Rechte vorbehalten. Die hier bereitgestellten Informationen können ohne vorherige Ankündigung geändert werden. Signify gibt keine Zusicherungen und übernimmt keine Garantie bezüglich der Richtigkeit oder Vollständigkeit der in diesem Dokument enthaltenen Informationen und haftet nicht für Handlungen, die im Vertrauen darauf ausgeführt werden. Die in diesem Dokument vorgestellten Informationen sind, sofern keine anderslautende Vereinbarung mit Signify besteht, nicht als kommerzielles Angebot gedacht und sind nicht Teil eines Angebots oder Vertrags. Philips und das Philips Schildsymbol sind eingetragene Warenzeichen der Koninklijke Philips N.V.