PHILIPS

TCBRMR 19S/940 DIA OC WH401

912500108784

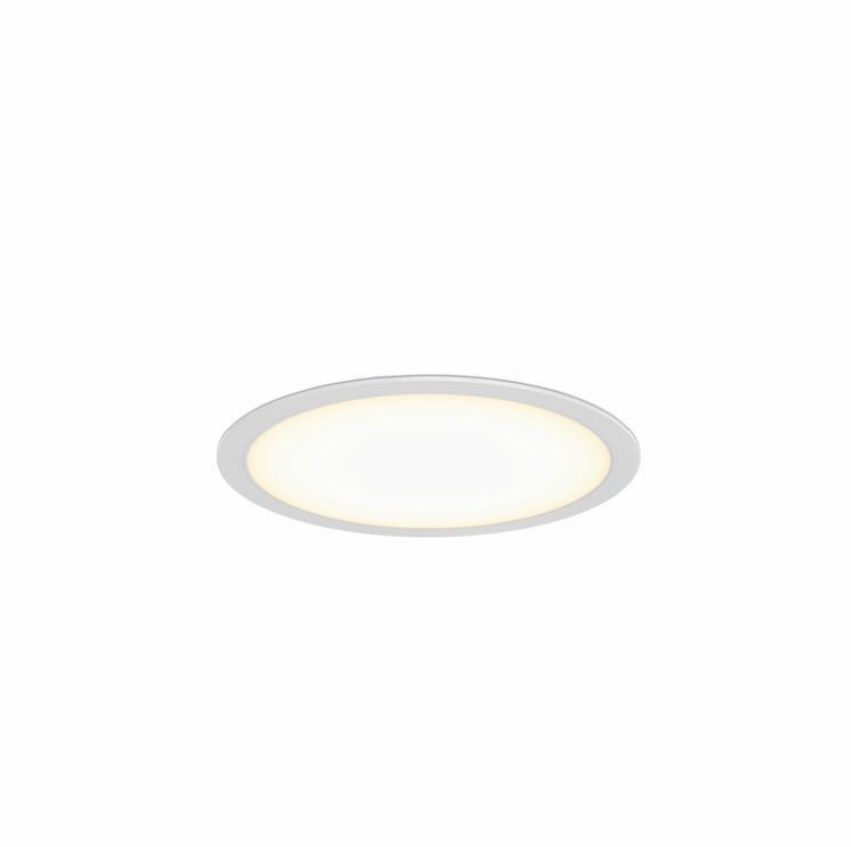

Essential Einbau- und Einlegeleuchten, 3D printed, 15.4 W, D400 mm, 1890 lm, 4000 K, CRI>90, DALI-regelbar, Interact Ready, UGR19, TP(b)

D400 mm, Polykarbonat, Weiß, DALI-Dimmen Interact System Ready, 1890 lm, 15.4 W, 123 lm/W, 4000 K, (0.38, 0.38) SDCM < 3, CRI>90, UGR19, Abstrahlungswinkel (90°), Mikro-Sechseck-Optik, Polystyrol, IP20 | Fernhalten von Fingern, IK04 | 0,5 J Standard plus, Schutzklasse II, 2 Steckverbinder, 5-polig, Durchgangsverdrahtung, 1-phasig, TP(b) diffuser flammability class

Allgemeine Informationen

Anzahl Betriebsgeräte	Einheit
Betriebsgerät inklusive	Ja
Service Tag	Ja
Portfolio	Best
Garantiedauer	5 Jahre

Lichttechnische Daten

Lichtstrom	1.890 lm
Ähnlichste Farbtemperatur	4000 K
Nennlichtausbeute (Nom)	123 lm/W
Farbwiedergabeindex (CRI)	>90
Ausstrahlungswinkel der Lichtquelle	90 Grad
Farbe der Lichtquelle	940 Neutralweiß
Optik	Abstrahlungswinkel (90°)
Ausstrahlungswinkel Leuchte	90°
Unified Glare Rating CEN	19
Maßnahme zur Reduzierung der indirekten Blendung bei Bildschirmen (EN 12464-2021)	L65≤3000 cd/m²

Betrieb und Elektrik

Eingangsspannung	220/240 V
Netzfrequenz	50 to 60 Hz
Einschaltstrom	20,4 A
Einschaltzeit	0,2 ms
Systemleistung	15,4 W
Leistungsfaktor (Bruchteil)	0.9
Elektrischer Anschluss	2 Steckverbinder, 5-polig
Kabel	-
Anzahl Leuchten pro Sicherung mit 16 A Typ B	24
Geeignet zum häufigen Ein- und Ausschalten	Nein
IEC-Schutzklasse	Schutzklasse II
Durchgangsverdrahtung	Durchgangsverdrahtung, 1-phasig
Klirrfaktor	2 %

Lichtregelung und Dimmen

Dimmbar	Ja
Betriebsgerät	DALI-Dimmen Interact System Ready
Steuerungsschnittstelle	DALI-regelbar
Konstanter Lichtstrom	Nein
DALI-Standard	DALI-2™ mit erweiterten Daten: Teile 251/252/253
Vernetzbarkeit	Interact Ready

Mechanik und Gehäuse

Gehäusematerial	Polykarbonat
Reflektor-Material	-
Optisches Material	Polykarbonat
Material optische Abdeckung	Polystyrol
Befestigungsmaterial	-
Gehäusefarbe	Weiß
Ausführung optische Abdeckung	Mikro-Sechseck-Optik
Gesamte Höhe	82 mm
Gesamter Durchmesser	400 mm
Schutzart (IP)	IP20 [Fernhalten von Fingern]
Schlagfestigkeit (IK)	IK04 [0,5 J Standard plus]
Montage	Einbau- und Einlegeleuchten
Nettogewicht (Stück)	2,200 kg

Notfallbetrieb

Zentrale Notbeleuchtung	Nein

Genehmigung und Anwendung

Glühfadentest	Temperatur: 650 °C, Dauer: 30 s
Entflammbarkeitszeichen	-
CE-Zeichen	Ja
ENEC-Zeichen	ENEC-Zeichen
EU RoHS-konform	Ja
Brennbarkeitsklasse des Diffusors	TP(b) diffuser flammability class
Bemessungsumgebungstemperatur (Tq)	25 °C
Umgebungstemperaturbereich	+10 bis +35 °C

Initialkennwerte (IEC-konform)

Lichtstromtoleranz	-10% / +10%
Anfängliche Farbsättigung	(0.38, 0.38) SDCM < 3
Toleranz Leistungsaufnahme	+/-10%

Lebensdauerkennwerte (IEC-konform)

Ausfallrate des Betriebsgerätes bei mittlerer Nutzlebensdauer von 50.000 Std.	10 %
Lichtstromstabilität (EN-IEC 62722-2-1) bei mittlerer Nutzlebensdauer* von 50.000 Std.	L80
Lichtstromstabilität (EN-IEC 62722-2-1) bei mittlerer Nutzlebensdauer* von 100.000 Std.	L80

Daten zur Nachhaltigkeit

Nachhaltigkeitsbewertung	Unclassified

Produktdaten

Bestell-Produktname	TCBRMR 19S/940 DIA OC WH401
Gesamtbezeichnung des Produkts	TCBRMR 19S/940 DIA OC WH401
Gesamt-Produktcode	872016986433700
Bestellcode	8720169864337
Material-Nr. (12NC)	912500108784
Anzahl pro Verpackung	1
EAN/UPC – Produkt/Kiste	8720169864337
Zähler - Pakete pro Außenkarton	1
EAN Umverpackung	8720169864337
Produktfamiliencode	TCBRRM [Essential Recessed Mount]

Abmessungsskizzen

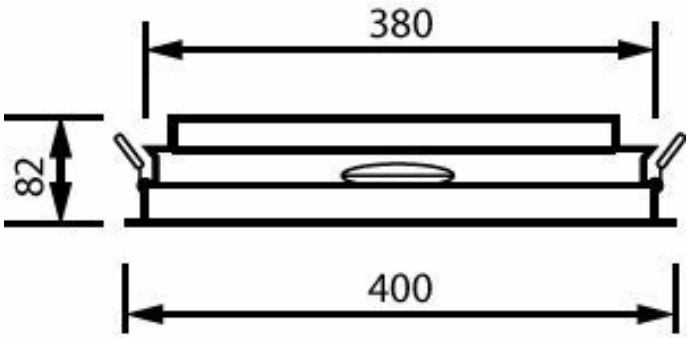

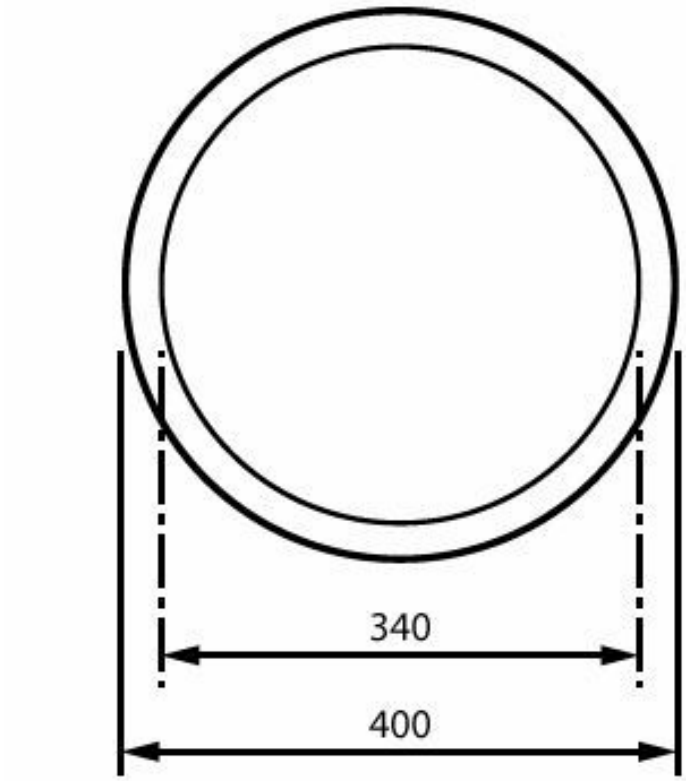

Zugehörige Dokumente

Dokumente und Zertifikate	Dokumentname	Herunterladen
Tender text	Tender_Text_912500108784_de_AT.txt	Herunterladen
Installation Instructions	4422-948-622190-essential-recessed-mount-medium-br-series-INI.pdf	Herunterladen

Software-Plugins	Dokumentname	Herunterladen
IES File	EssentialRecessed-TCBR-MR19S940DIAOC.ies	Herunterladen

© 2026 Signify Holding. Alle Rechte vorbehalten. Die hier bereitgestellten Informationen können ohne vorherige Ankündigung geändert werden. Signify gibt keine Zusicherungen und übernimmt keine Garantie bezüglich der Richtigkeit oder Vollständigkeit der in diesem Dokument enthaltenen Informationen und haftet nicht für Handlungen, die im Vertrauen darauf ausgeführt werden. Die in diesem Dokument vorgestellten Informationen sind, sofern keine anderslautende Vereinbarung mit Signify besteht, nicht als kommerzielles Angebot gedacht und sind nicht Teil eines Angebots oder Vertrags. Philips und das Philips Schildsymbol sind eingetragene Warenzeichen der Koninklijke Philips N.V.