PHILIPS

HID-DV PROG Xt 250 SON C2 208-277V

913700676766

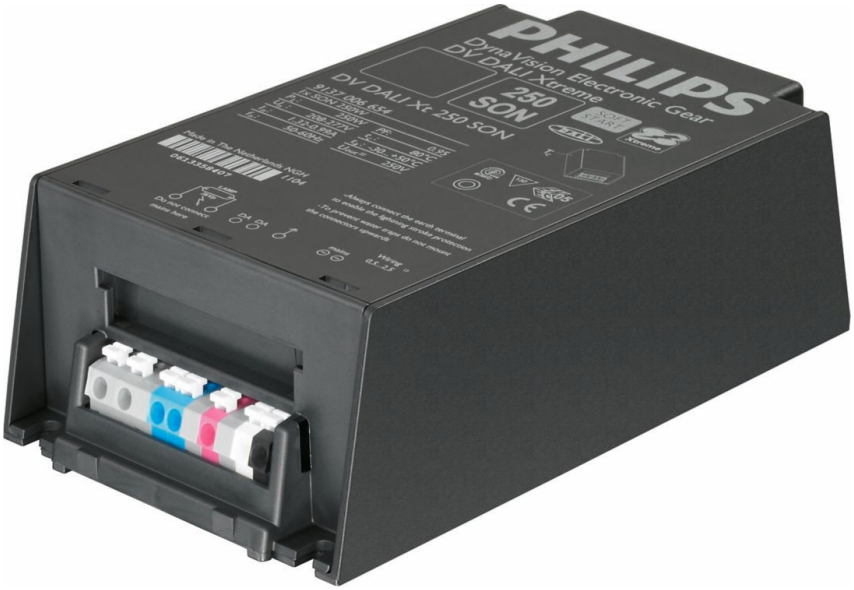

Zuverlässigkeit im Außenbereich

HID-DynaVision Programmable Xtreme für SON-Lampen sind sehr robuste, programmierbare elektronische Vorschaltgeräte für die Außenbeleuchtung. Diese überaus effiziente Lösung eignet sich insbesondere in Anwendungen, in denen eine sehr lange Lebensdauer erforderlich ist. Das Xtreme-Sortiment von Philips wurde speziell dazu entwickelt, weltweit rauen Umgebungsbedingungen standzuhalten.

Betrieb und Elektrik

Eingangsspannung	208-240-277 V
Netzfrequenz	50 to 60 Hz
Eingangsfrequenz	50 bis 60 Hz
Leistungsfaktor, 50 % Last (min.)	0,98
Ableitstrom (max.)	0,7 mA
Einschaltstromweite	4 ms
Eingangsstrom (Nom)	1.32 A
Einschaltstrom (max.)	4 A
Anzahl Produkte für MCB (16 A Typ B) (Nom.)	11
Überspannungsschutz (allgemein/differenziell)	EN61547 (L-L 2 kV, L-G 4 kV), 10 kV TIL

Verdrahtung

Kabellänge von Gerät zu Lampe	10 m
Anschlusstyp	WAGO Serie 804

Temperatur

Gehäusetemperatur-Lebensdauer (Nom)	80 °C

Lichtregelung und Dimmen

Steuerungsschnittstelle	PROG

Mechanik und Gehäuse

Gehäuse	C2
Nettogewicht (Stück)	1,420 kg

Genehmigung und Anwendung

Sicherheitsstandard	IEC 607, 609, 926, 928 [Kein Standard für Entladungslampen-Treiber vorhanden Die in diesen Normen festgelegten Anforderungen sind zu verwenden, wenn sie als produktrelevant gelten.]
Umweltnorm	ISO 14001
Zeichen & Zertifikate	F-Kennzeichnung
CE-Zeichen	Ja
Umgebungstemperaturbereich	-30 °C bis 50 °C

Produktdaten

Bestell-Produktname	HID-DV PROG Xt 250 SON C2 208-277V
Gesamtbezeichnung des Produkts	HID-DV PROG Xt 250 SON C2 208-277V
Gesamt-Produktcode	871829121991000
Bestellcode	8718291219910
Material-Nr. (12NC)	913700676766
Anzahl pro Verpackung	1
EAN/UPC – Produkt/Kiste	8718291219910
Zähler - Pakete pro Außenkarton	6
EAN Umverpackung	8718291219927

Abmessungsskizzen

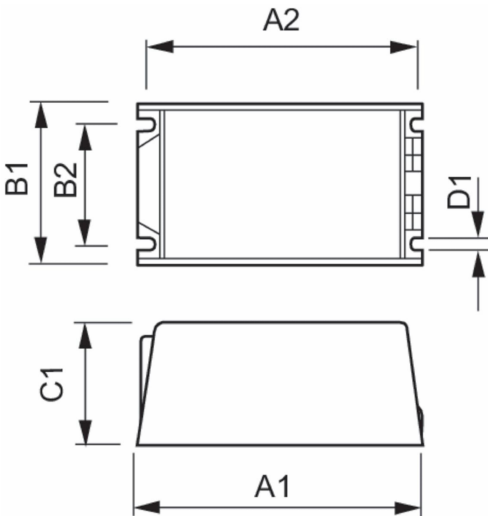

Product	D1	C1	A1	A2	B1	B2
HID-DV PROG Xt 250 SON C2 208-277V	4,8 mm	58,0 mm	169,0 mm	156,0 mm	100,0 mm	81,5 mm

© 2026 Signify Holding. Alle Rechte vorbehalten. Die hier bereitgestellten Informationen können ohne vorherige Ankündigung geändert werden. Signify gibt keine Zusicherungen und übernimmt keine Garantie bezüglich der Richtigkeit oder Vollständigkeit der in diesem Dokument enthaltenen Informationen und haftet nicht für Handlungen, die im Vertrauen darauf ausgeführt werden. Die in diesem Dokument vorgestellten Informationen sind, sofern keine anderslautende Vereinbarung mit Signify besteht, nicht als kommerzielles Angebot gedacht und sind nicht Teil eines Angebots oder Vertrags. Philips und das Philips Schildsymbol sind eingetragene Warenzeichen der Koninklijke Philips N.V.