PHILIPS

HF-Ri TD 1 28/35/49/54 TL5 E+ 195-240V

913700695666



Effizient, flexibel und dimmbar

Philips setzt bei kompakten, leichten und intelligenten dimmbaren elektronischen Hochfrequenz-Vorschaltgeräten neue Maßstäbe. HF-Regulator Intelligent TD erlaubt das Tauschen von MASTER TL5 HE- und HO-Lampen gleicher Länge und bietet so ein Höchstmaß an Flexibilität in der Leuchtengestaltung und -nutzung. Dank intelligenter Stromsparfunktionen und der Dimmbarkeit erfüllt dieses Vorschaltgerät die höchsten Anforderungen an Systemeffizienz in Kombination mit MASTER TL5 (HO und HE), TL5c, TL-D, PL-L und PL-T/C.

Betrieb und Elektrik

Eingangsspannung	195-240 V
Netzfrequenz	50 to 60 Hz
Eingangsfrequenz	50 bis 60 Hz
Ableitstrom (max.)	0,5 mA
Einschaltstromweite	0,18 ms
Einschaltstrom (max.)	20 A
Anzahl Produkte für MCB (16 A Typ B) (Nom.)	39

Verdrahtung

Typ Anschlussklemme Eingang	WAGO 251 Universalsteckverbinder [Geeignet für automatische (ALF und ADS) und manuelle Verdrahtung]
Anschlussklemme sekundär	WAGO 251 Universalsteckverbinder [Geeignet für automatische (ALF und ADS) und manuelle Verdrahtung]

Temperatur

T-Gehäuse-Lebensdauer (Max)	75 °C
Gehäusetemperatur (Max)	75 °C

Lichtregelung und Dimmen

Steuerungsschnittstelle	TD

Mechanik und Gehäuse

Gehäuse	L 359x30x21
Schutzart (IP)	IP20 [Fernhalten von Fingern]
Nettogewicht (Stück)	0,261 kg

Genehmigung und Anwendung

Energieeffizienzindex	A1 BAT
Sicherheitsstandard	IEC 61347-2-3
Umweltnorm	ISO 14001
Zeichen & Zertifikate	CE Zeichen
CE-Zeichen	Ja
Umgebungstemperaturbereich	-25 °C bis 50 °C

Produktdaten

Bestell-Produktname	HF-Ri TD 1 28/35/49/54 TL5 E+ 195-240V
Gesamtbezeichnung des Produkts	HF-Ri TD 1 28/35/49/54 TL5 E+ 195-240V
Gesamt-Produktcode	871829166205100
Bestellcode	8718291662051
Material-Nr. (12NC)	913700695666
Anzahl pro Verpackung	1
EAN/UPC – Produkt/Kiste	8718291662051
Zähler - Pakete pro Außenkarton	12
EAN Umverpackung	8718291662068

Abmessungsskizzen

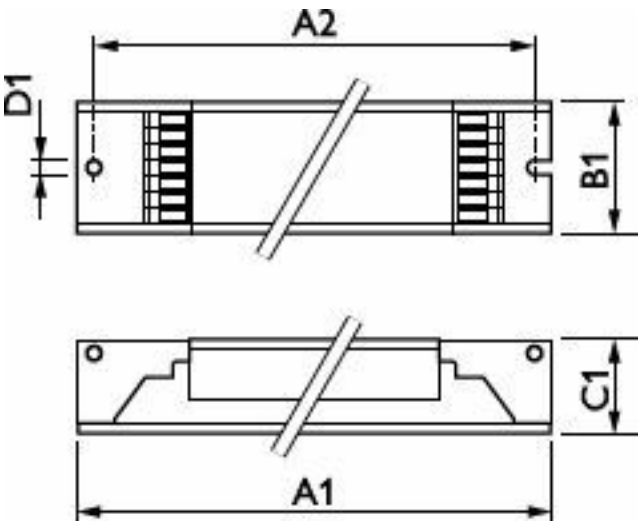

Product	D1	C1	A1	A2	B1
HF-Ri TD 1 28/35/49/54 TL5 E+ 195-240V	4,1 mm	22,0 mm	360,0 mm	350,0 mm	30,0 mm

© 2026 Signify Holding. Alle Rechte vorbehalten. Die hier bereitgestellten Informationen können ohne vorherige Ankündigung geändert werden. Signify gibt keine Zusicherungen und übernimmt keine Garantie bezüglich der Richtigkeit oder Vollständigkeit der in diesem Dokument enthaltenen Informationen und haftet nicht für Handlungen, die im Vertrauen darauf ausgeführt werden. Die in diesem Dokument vorgestellten Informationen sind, sofern keine anderslautende Vereinbarung mit Signify besteht, nicht als kommerzielles Angebot gedacht und sind nicht Teil eines Angebots oder Vertrags. Philips und das Philips Schildsymbol sind eingetragene Warenzeichen der Koninklijke Philips N.V.