PHILIPS

R125 IR 375W E27 230-250V CL 1CT/10

923223543807



Sofortige Wärme, so wie sie gebraucht wird

Die Infrarot-Reflektorglühlampen von Philips wurden für anspruchsvolle Einsatzbedingungen konzipiert, zum Beispiel in landwirtschaftlichen Betrieben, im Badezimmer, in der Küche oder in deren unmittelbarer Nähe. Landwirte, Verbraucher und Köche auf der ganzen Welt entscheiden sich für Infrarotlampen von Philips, weil sie besonders robust und effizient sind.

Allgemeine Informationen

Sockel	E27
Betriebsstellung	UNIVERSAL [Beliebig oder universal (U)]
Nennlebensdauer	5.000 Stunde(n)
Nennlebensdauer (Std.)	5.000 Stunde(n)
Beleuchtungstechnologie	Incandescent

Betrieb und Elektrik

Systemleistung	375 W
Spannung (Nom)	230-250 V

Lichtregelung und Dimmen

Dimmbar	Ja

Mechanik und Gehäuse

Kolbenausführung	Klar
Kolbenmaterial	Hartglas
Kolbenform	R125
Nettogewicht (Stück)	137,100 g

Genehmigung und Anwendung

CE-Zeichen	Ja

Produktdaten

Bestell-Produktname	R125 IR 375W E27 230-250V CL 1CT/10
Gesamtbezeichnung des Produkts	R125 IR 375W E27 230-250V CL 1CT/10

Gesamt-Produktcode	871150012659725
Bestellcode	8711500126597
Material-Nr. (12NC)	923223543807
Lokaler Bestellcode	IR375CH
Anzahl pro Verpackung	1
EAN/UPC – Produkt/Kiste	8711500126597
Zähler - Pakete pro Außenkarton	10
EAN Umverpackung	8711500141118

Abmessungsskizzen

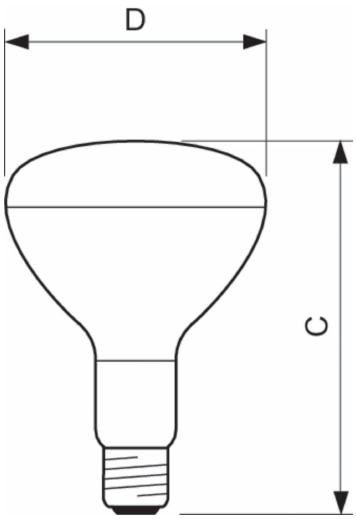

Product	D	C (max)
R125 IR 375W E27 230-250V CL 1CT/10	125 mm	183 mm

© 2026 Signify Holding. Alle Rechte vorbehalten. Die hier bereitgestellten Informationen können ohne vorherige Ankündigung geändert werden. Signify gibt keine Zusicherungen und übernimmt keine Garantie bezüglich der Richtigkeit oder Vollständigkeit der in diesem Dokument enthaltenen Informationen und haftet nicht für Handlungen, die im Vertrauen darauf ausgeführt werden. Die in diesem Dokument vorgestellten Informationen sind, sofern keine anderslautende Vereinbarung mit Signify besteht, nicht als kommerzielles Angebot gedacht und sind nicht Teil eines Angebots oder Vertrags. Philips und das Philips Schildsymbol sind eingetragene Warenzeichen der Koninklijke Philips N.V.