PHILIPS

PAR38 IR 175W E27 240V CL 1CT/12

923801345506



Sofortige Wärme, so wie sie gebraucht wird

Die Infrarot-Reflektorglühlampen von Philips wurden für anspruchsvolle Einsatzbedingungen konzipiert, zum Beispiel in landwirtschaftlichen Betrieben, im Badezimmer, in der Küche oder in deren unmittelbarer Nähe. Landwirte, Verbraucher und Köche auf der ganzen Welt entscheiden sich für Infrarotlampen von Philips, weil sie besonders robust und effizient sind.

Allgemeine Informationen

Sockel	E27
Betriebsstellung	UNIVERSAL [Beliebig oder universal (U)]
Nennlebensdauer	5.000 Stunde(n)
Nennlebensdauer (Std.)	5.000 Stunde(n)
Beleuchtungstechnologie	Incandescent

Lichttechnische Daten

Lichtfarbe	C

Betrieb und Elektrik

Systemleistung	175 W
Spannung (Nom)	240 V

Lichtregelung und Dimmen

Dimmbar	Ja

Mechanik und Gehäuse

Kolbenausführung	Klar
Kolbenmaterial	Hartglas
Kolbenform	PAR38
Nettogewicht (Stück)	308,000 g

Genehmigung und Anwendung

CE-Zeichen	Ja

Produktdaten

Bestell-Produktname	PAR38 IR 175W E27 240V CL 1CT/12
Gesamtbezeichnung des Produkts	PAR38 IR 175W E27 240V CL 1CT/12
Gesamt-Produktcode	871150012895915
Bestellcode	8711500128959
Material-Nr. (12NC)	923801345506
Lokaler Bestellcode	IR175C
Anzahl pro Verpackung	1
EAN/UPC – Produkt/Kiste	8711500128959
Zähler - Pakete pro Außenkarton	12
EAN Umverpackung	8727900207293

Abmessungsskizzen

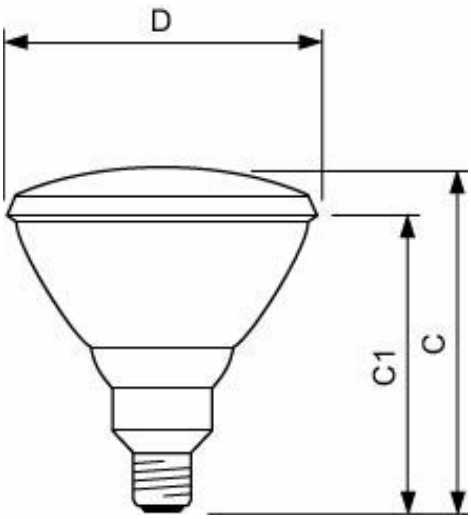

Product	D	C (max)	C1 (max)
PAR38 IR 175W E27 240V CL 1CT/12	121 mm	136 mm	124 mm

© 2026 Signify Holding. Alle Rechte vorbehalten. Die hier bereitgestellten Informationen können ohne vorherige Ankündigung geändert werden. Signify gibt keine Zusicherungen und übernimmt keine Garantie bezüglich der Richtigkeit oder Vollständigkeit der in diesem Dokument enthaltenen Informationen und haftet nicht für Handlungen, die im Vertrauen darauf ausgeführt werden. Die in diesem Dokument vorgestellten Informationen sind, sofern keine anderslautende Vereinbarung mit Signify besteht, nicht als kommerzielles Angebot gedacht und sind nicht Teil eines Angebots oder Vertrags. Philips und das Philips Schildsymbol sind eingetragene Warenzeichen der Koninklijke Philips N.V.