PHILIPS

DDL 150W 20V 24PK

923921419794



Wenn Zuverlässigkeit entscheidend ist

Philips Halogen-Reflektorlampen bieten die ideale Lösung für eine Vielzahl von medizinischen, wissenschaftlichen und Projektionsbeleuchtungssysteme. Die bewährte Zuverlässigkeit macht sie ideal für den nachträglichen Einbau. Dichroitische Reflektoren sorgen für Wärmeableitung in Richtung der Rückseite des optischen Systems, wodurch das beleuchtete Objekt geschont wird.

Allgemeine Informationen

Sockel	GX5.3
Betriebsstellung	S105 [s105]
Lebensdauer bis 50 % Ausfall (Nom.)	500 Stunde(n)

Lichttechnische Daten

Ähnlichste Farbtemperatur	3150 K
Farbwiedergabeindex (CRI)	100

Betrieb und Elektrik

Systemleistung	150 W
Spannung (Nom)	20 V

Lichtregelung und Dimmen

Dimmbar	Ja

Mechanik und Gehäuse

Kolbenmaterial	Quarz-UV, offen
Reflektoroberfläche	Facettierter Reflektor
Kolbenform	R50
Nettogewicht (Stück)	0,026 kg

Genehmigung und Anwendung

CE-Zeichen	Ja

Produktdaten

Bestell-Produktname	DDL 150W 20V 24PK
Gesamtbezeichnung des Produkts	DDL 150W 20V 24PK
Gesamt-Produktcode	871150041061030
Bestellcode	8711500410610
Material-Nr. (12NC)	923921419794
Lokaler Bestellcode	14501
Anzahl pro Verpackung	1
EAN/UPC – Produkt/Kiste	8711500410610
Zähler - Pakete pro Außenkarton	24
EAN Umverpackung	8711500419002

Abmessungsskizzen

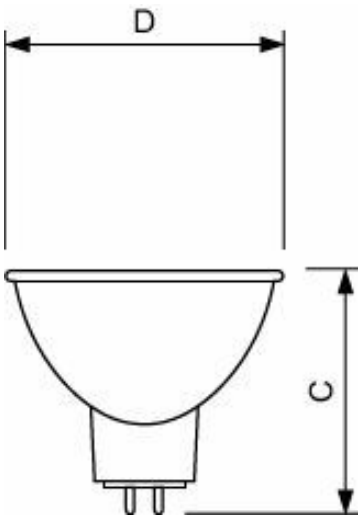

Product	D (max)	C (max)
DDL 150W 20V 24PK	50,7 mm	44,5 mm

© 2026 Signify Holding. Alle Rechte vorbehalten. Die hier bereitgestellten Informationen können ohne vorherige Ankündigung geändert werden. Signify gibt keine Zusicherungen und übernimmt keine Garantie bezüglich der Richtigkeit oder Vollständigkeit der in diesem Dokument enthaltenen Informationen und haftet nicht für Handlungen, die im Vertrauen darauf ausgeführt werden. Die in diesem Dokument vorgestellten Informationen sind, sofern keine anderslautende Vereinbarung mit Signify besteht, nicht als kommerzielles Angebot gedacht und sind nicht Teil eines Angebots oder Vertrags. Philips und das Philips Schildsymbol sind eingetragene Warenzeichen der Koninklijke Philips N.V.