PHILIPS

6834FO 100W GZ6.35 12V 1CT/10X5F

924048417104



Wenn Zuverlässigkeit entscheidend ist

Philips Halogen-Reflektorlampen bieten die ideale Lösung für eine Vielzahl von medizinischen, wissenschaftlichen und Projektionsbeleuchtungssysteme. Die bewährte Zuverlässigkeit macht sie ideal für den nachträglichen Einbau. Dichroitische Reflektoren sorgen für Wärmeableitung in Richtung der Rückseite des optischen Systems, wodurch das beleuchtete Objekt geschont wird.

Allgemeine Informationen

Sockel	GZ6.35
Betriebsstellung	P90/P15
Lebensdauer bis 50 % Ausfall (Nom.)	50 Stunde(n)

Lichttechnische Daten

Ähnlichste Farbtemperatur	3330 K
Farbwiedergabeindex (CRI)	100

Betrieb und Elektrik

Systemleistung	100 W
Spannung (Nom)	12 V

Lichtregelung und Dimmen

Dimmbar	Ja

Mechanik und Gehäuse

Kolbenmaterial	Quarz-UV, offen
Reflektoroberfläche	-
Kolbenform	R50
Nettogewicht (Stück)	0,023 kg

Genehmigung und Anwendung

CE-Zeichen	Ja

Produktdaten

Bestell-Produktname	6834FO 100W GZ6.35 12V 1CT/10X5F
Gesamtbezeichnung des Produkts	6834FO 100W GZ6.35 12V 1CT/10X5F
Gesamt-Produktcode	871150040973760
Bestellcode	8711500409737
Material-Nr. (12NC)	924048417104
Lokaler Bestellcode	6834
Anzahl pro Verpackung	1
EAN/UPC – Produkt/Kiste	8711500409737
Zähler - Pakete pro Außenkarton	50
EAN Umverpackung	8711500419392

Abmessungsskizzen

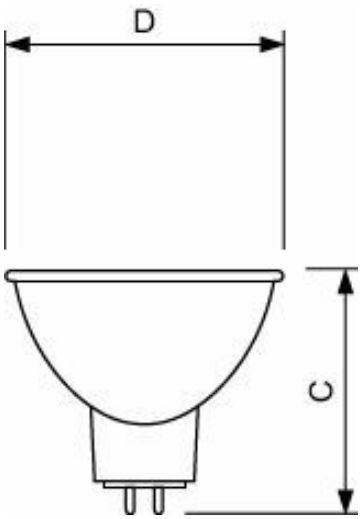

Product	D (max)	C (max)
6834FO 100W GZ6.35 12V 1CT/10X5F	50 mm	42 mm

© 2026 Signify Holding. Alle Rechte vorbehalten. Die hier bereitgestellten Informationen können ohne vorherige Ankündigung geändert werden. Signify gibt keine Zusicherungen und übernimmt keine Garantie bezüglich der Richtigkeit oder Vollständigkeit der in diesem Dokument enthaltenen Informationen und haftet nicht für Handlungen, die im Vertrauen darauf ausgeführt werden. Die in diesem Dokument vorgestellten Informationen sind, sofern keine anderslautende Vereinbarung mit Signify besteht, nicht als kommerzielles Angebot gedacht und sind nicht Teil eines Angebots oder Vertrags. Philips und das Philips Schildsymbol sind eingetragene Warenzeichen der Koninklijke Philips N.V.