PHILIPS

13163 ELC/5H 250W GX5.3 24V 1CT/24

924862720540



Maximale Lebensdauer, minimale Kosten

Die bereits hohe Lebensdauer der meisten Niedervolt-Halogenlampen wird durch die einzigartige P3-Technologie von Philips noch verlängert. Die Halogen Low Voltage erzeugt gleichmäßig weißes Licht und die Lichtbündelintensität sorgt für klare Farben auf der Bühne.

Allgemeine Informationen

Sockel	GX5.3
Betriebsstellung	S90 [Stehmontage +/-90D oder Basis unten (Base Down, BDH)]
Lebensdauer bis 50 % Ausfall (Nom.)	500 Stunde(n)

Lichttechnische Daten

Farbwiedergabeindex (CRI)	100

Betrieb und Elektrik

Systemleistung	250 W
Spannung (Nom)	24 V

Lichtregelung und Dimmen

Dimmbar	Ja

Mechanik und Gehäuse

Kolbenmaterial	Quarz-UV, offen
Reflektoroberfläche	Glatt
Kolbenform	R50
Nettogewicht (Stück)	0,024 kg

Genehmigung und Anwendung

CE-Zeichen	Ja

Produktdaten

Bestell-Produktname	13163 ELC/5H 250W GX5.3 24V 1CT/24
Gesamtbezeichnung des Produkts	13163 ELC/5H 250W GX5.3 24V 1CT/24

Gesamt-Produktcode	871150041347530
Bestellcode	8711500413475
Material-Nr. (12NC)	924862720540
Lokaler Bestellcode	131635H
Anzahl pro Verpackung	1
EAN/UPC – Produkt/Kiste	8711500413475
Zähler - Pakete pro Außenkarton	24
EAN Umverpackung	8711500435736

Abmessungsskizzen

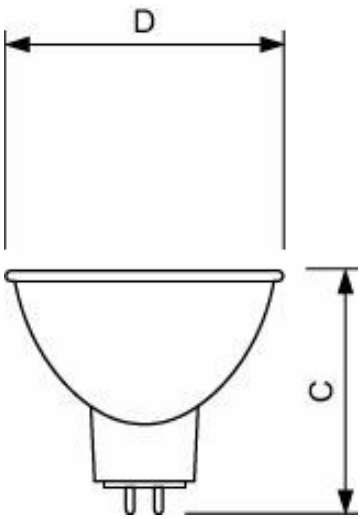

Product	D (max)	C (max)
13163 ELC/5H 250W GX5.3 24V 1CT/24	50 mm	44,5 mm

© 2026 Signify Holding. Alle Rechte vorbehalten. Die hier bereitgestellten Informationen können ohne vorherige Ankündigung geändert werden. Signify gibt keine Zusicherungen und übernimmt keine Garantie bezüglich der Richtigkeit oder Vollständigkeit der in diesem Dokument enthaltenen Informationen und haftet nicht für Handlungen, die im Vertrauen darauf ausgeführt werden. Die in diesem Dokument vorgestellten Informationen sind, sofern keine anderslautende Vereinbarung mit Signify besteht, nicht als kommerzielles Angebot gedacht und sind nicht Teil eines Angebots oder Vertrags. Philips und das Philips Schildsymbol sind eingetragene Warenzeichen der Koninklijke Philips N.V.