PHILIPS

Actinic BL TL-E 22W/10 1CT/20

928026201005



Produktbeschreibung:

Ringförmige Niederdruck-Quecksilberdampf-Leuchtstofflampe

Hinweise

- Es ist sehr unwahrscheinlich, dass der Glasbruch einer Lampe negative Auswirkungen auf Ihre Gesundheit hat. Wenn es zu einem Glasbruch kommt, lüften Sie den Raum 30 Minunten lang und entfernen Sie die Splitter möglichst mit Handschuhen. Legen Sie die Splitter in eine verschließbaren Plastikbeutel und geben Sie ihn beim Werkstoffhof zum Recycling ab. Benutzen Sie keinen Staubsauger.

Allgemeine Informationen

Sockel	G10q
Lebensdauer bis 50 % Ausfall (Nom.)	9.000 Stunde(n)
Nutzlebensdauer (Nom)	4.000 Stunde(n)

Lichttechnische Daten

Farbcode	10
Lichtfarbe	Ultraviolett A
UV-Strahlungsrückgang nach 2000 Stunden	15 %
UV-Strahlungsrückgang nach 5000 Stunden	25 %

Betrieb und Elektrik

Systemleistung	22 W
Lampenstrom (Nom)	0,4 A
Spannung (Nom)	62 V

Mechanik und Gehäuse

Kolbenform	C-T29
Nettogewicht (Stück)	0,110 kg

Genehmigung und Anwendung

Quecksilbergehalt (Nom)	8 mg
CE-Zeichen	Ja

UV

UV-A-Strahlung 100 Std. (IEC)	3,1 W

Produktdaten

Bestell-Produktname	Actinic BL TL-E 22W/10 1CT/20
Gesamtbezeichnung des Produkts	Actinic BL TL-E 22W/10 1CT/20
Gesamt-Produktcode	871150028513305
Bestellcode	8711500285133
Material-Nr. (12NC)	928026201005
Anzahl pro Verpackung	1
EAN/UPC – Produkt/Kiste	8711500285133
Zähler - Pakete pro Außenkarton	20
EAN Umverpackung	8711500285157

Abmessungsskizzen

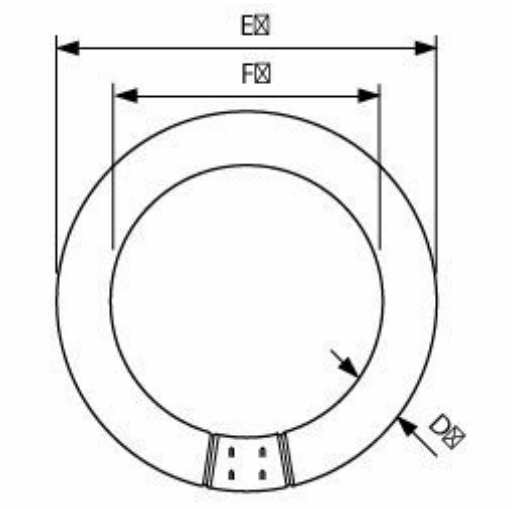

Product	D (max)	D (min)	F (max)	F (min)	E (min)	E (max)
Actinic BL TL-E 22W/10 1CT/20	30,9 mm	26,2 mm	155,6 mm	149,1 mm	205,0 mm	213,5 mm

Photometrische Daten

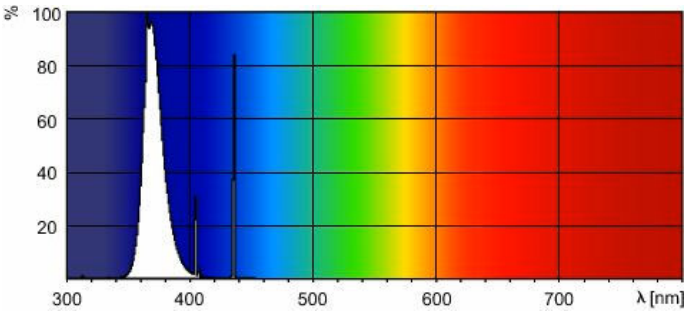

Spectral Power Distribution Colour - Actinic BL TL-E 22W/10 1CT/20

© 2026 Signify Holding. Alle Rechte vorbehalten. Die hier bereitgestellten Informationen können ohne vorherige Ankündigung geändert werden. Signify gibt keine Zusicherungen und übernimmt keine Garantie bezüglich der Richtigkeit oder Vollständigkeit der in diesem Dokument enthaltenen Informationen und haftet nicht für Handlungen, die im Vertrauen darauf ausgeführt werden. Die in diesem Dokument vorgestellten Informationen sind, sofern keine anderslautende Vereinbarung mit Signify besteht, nicht als kommerzielles Angebot gedacht und sind nicht Teil eines Angebots oder Vertrags. Philips und das Philips Schildsymbol sind eingetragene Warenzeichen der Koninklijke Philips N.V.