PHILIPS

MSR Gold 1500/1 FastFit 1CT/4

928108905115



Sekundenschneller Lampenaustausch

Die hochleistungsfähige Metallhalogen-Entladungslampe MSR Gold™ FastFit ermöglicht einen sekundenschnellen Lampenwechsel (FastFit) und ist gegen Halogenlampen austauschbar. Die kompakte Bauform erleichtert die Handhabung und die Miniaturisierung der Leuchten. Die Lampe ist auch in den Ausführungen MSD und Halogen erhältlich.

Hinweise

- Es ist sehr unwahrscheinlich, dass der Glasbruch einer Lampe negative Auswirkungen auf Ihre Gesundheit hat. Wenn es zu einem Glasbruch kommt, lüften Sie den Raum 30 Minunten lang und entfernen Sie die Splitter möglichst mit Handschuhen. Legen Sie die Splitter in eine verschließbaren Plastikbeutel und geben Sie ihn beim Werkstoffhof zum Recycling ab. Benutzen Sie keinen Staubsauger.

Allgemeine Informationen

Sockel	PGJX50
Betriebsstellung	UNIVERSAL [Beliebig oder universal (U)]
Lebensdauer bis 50 % Ausfall (Nom.)	750 Stunde(n)

Lichttechnische Daten

Farbcode	1
Lichtstrom	127.500 lm
Farbkoordinate X (Nom)	328
Farbkoordinate Y (nom.)	334
Ähnlichste Farbtemperatur	5700 K
Nennlichtausbeute (Nom)	85 lm/W
Farbwiedergabeindex (CRI)	85
Bogenlänge O (Nom)	6,3 mm

Betrieb und Elektrik

Systemleistung	1.500,0 W
Lampenstrom (Nom)	15,3 A

Lichtregelung und Dimmen

Dimmbar	Ja

Mechanik und Gehäuse

Nettogewicht (Stück)	0,133 kg

Genehmigung und Anwendung

CE-Zeichen	Ja

Produktdaten

Bestell-Produktname	MSR Gold 1500/1 FastFit 1CT/4
Gesamtbezeichnung des Produkts	MSR Gold 1500/1 FastFit 1CT/4
Gesamt-Produktcode	871869640275700
Bestellcode	8718696402757
Material-Nr. (12NC)	928108905115
Anzahl pro Verpackung	1
EAN/UPC – Produkt/Kiste	8718696402757
Zähler - Pakete pro Außenkarton	4
EAN Umverpackung	8718696402764

Abmessungsskizzen

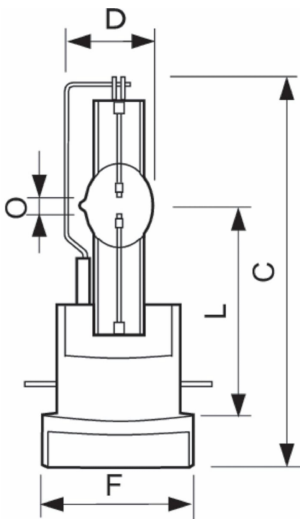

Product	D (max)	O	L (min)	L (max)	L	C (max)	F
MSR Gold 1500/1 FastFit 1CT/4	28 mm	6,3 mm	64 mm	66 mm	65 mm	128 mm	50 mm

Photometrische Daten

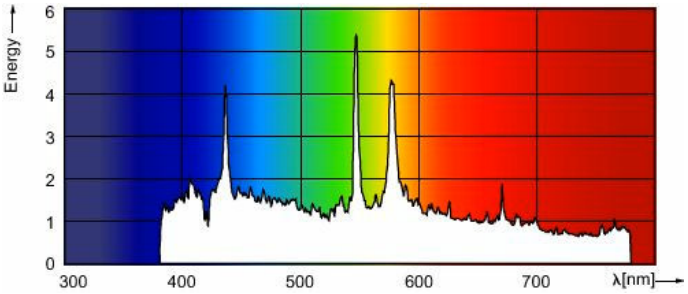

Spectral Power Distribution Colour - MSR Gold 1500/1 FastFit 1CT/4

© 2026 Signify Holding. Alle Rechte vorbehalten. Die hier bereitgestellten Informationen können ohne vorherige Ankündigung geändert werden. Signify gibt keine Zusicherungen und übernimmt keine Garantie bezüglich der Richtigkeit oder Vollständigkeit der in diesem Dokument enthaltenen Informationen und haftet nicht für Handlungen, die im Vertrauen darauf ausgeführt werden. Die in diesem Dokument vorgestellten Informationen sind, sofern keine anderslautende Vereinbarung mit Signify besteht, nicht als kommerzielles Angebot gedacht und sind nicht Teil eines Angebots oder Vertrags. Philips und das Philips Schildsymbol sind eingetragene Warenzeichen der Koninklijke Philips N.V.