PHILIPS

MASTERC CDM-R111 Elite 70W/930 GX8.5 24D

928195705330



Perfektes funkelndes Licht, modernes Design



MASTERColour CDM-R111 Elite kombiniert das moderne Aussehen der 111 mm Aluminumreflektor-Halogenlampen mit der langen Lebensdauer, der hohen Energieeffizienz und dem funkelnden weißen Licht der MASTERColour CDM Lampe.

Hinweise

- Nur mit geeignetem elektronischen Vorschaltgerät (empfohlen HID-AV und HID-PV)
- Nur mit "End of Life" Abschaltung (IEC61167, IEC 62035)
- EM Betrieb für 35W/930 erlaubt

Allgemeine Informationen

Sockel	GX8.5
Betriebsstellung	UNIVERSAL [Beliebig oder universal (U)]
Schaltzyklus	1.050
Referenz für Lichtstrommessung	Narrow Cone
Lebensdauer bis 50 % Ausfall (Nom.)	12.000 Stunde(n)

Lichttechnische Daten

Farbcode	930 [CCT of 3000K]
Ausstrahlungswinkel (Nom)	24 Grad
Lichtstrom	3.550 lm
Lichtstärke (Nom)	16.000 cd
Lichtfarbe	Warmweiß (WW)
Farbkoordinate X (Nom)	0,434
Farbkoordinate Y (nom.)	0,398
Ähnlichste Farbtemperatur	3000 K

Nennlichtausbeute (Nom)	50 lm/W
Farbwiedergabeindex (CRI)	92
Restlichtstrom am Ende der Nennlebensdauer (Nom.)	70 %
Lichtstrom im 90° -Kegel (Nennwert)	3.550 lm

Betrieb und Elektrik

Systemleistung	73,2 W
Aufwärmzeit bis 60 % Licht	120 s
Spannung (Nom)	89 V

Lichtregelung und Dimmen

Dimmbar	Nein

Mechanik und Gehäuse

Kolbenausführung	Reflektor
Kolbenform	R111
Nettogewicht (Stück)	96,000 g

Genehmigung und Anwendung

Energieeffizienzklasse	G
Quecksilbergehalt (max.)	6,6 mg
Quecksilbergehalt (Nom)	6,6 mg
Energieverbrauch kWh/1.000 Std.	74 kWh
EPREL-Registrierungsnummer	473283
CE-Zeichen	Ja

Produktdaten

Bestell-Produktname	MASTERC CDM-R111 Elite 70W/930 GX8.5 24D
Gesamtbezeichnung des Produkts	MASTERC CDM-R111 Elite 70W/930 GX8.5 24D
Gesamt-Produktcode	871829168970600
Bestellcode	8718291689706
Material-Nr. (12NC)	928195705330
Anzahl pro Verpackung	1
EAN/UPC – Produkt/Kiste	8718291689706
Zähler - Pakete pro Außenkarton	6
EAN Umverpackung	8718291689713

Abmessungsskizzen

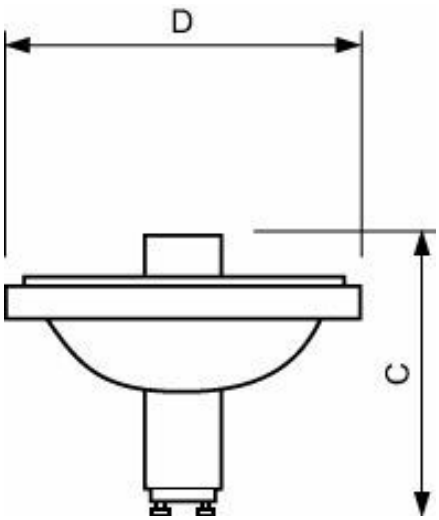

Product	D (max)	C (max)
MASTERC CDM-R111 Elite 70W/930 GX8.5 24D	111 mm	95 mm

Photometrische Daten

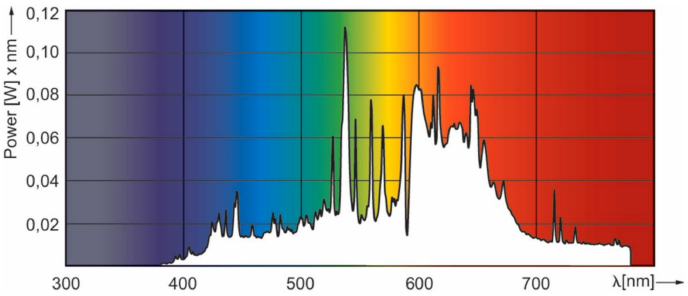

Spectral Power Distribution Colour - MASTERC CDM-R111 Elite 70W/930 GX8.5 24D

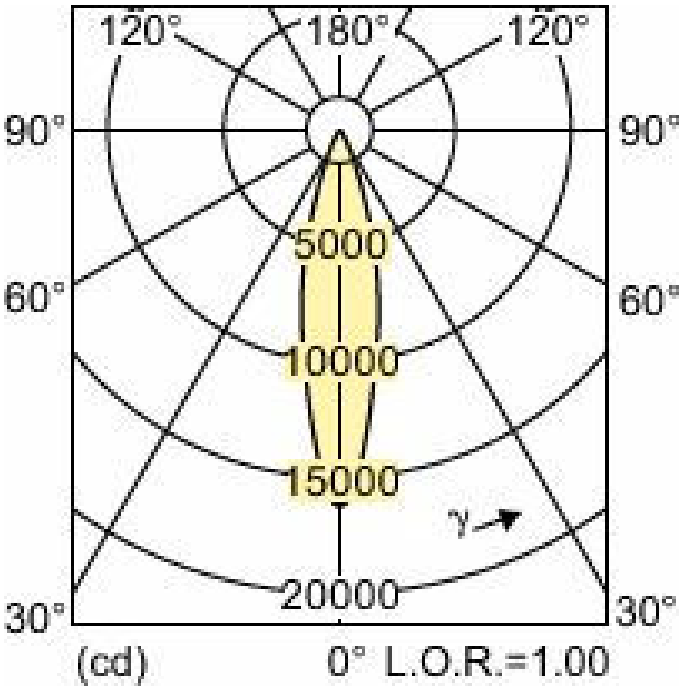

Light Distribution Diagram - MASTERC CDM-R111 Elite 70W/930 GX8.5 24D

© 2026 Signify Holding. Alle Rechte vorbehalten. Die hier bereitgestellten Informationen können ohne vorherige Ankündigung geändert werden. Signify gibt keine Zusicherungen und übernimmt keine Garantie bezüglich der Richtigkeit oder Vollständigkeit der in diesem Dokument enthaltenen Informationen und haftet nicht für Handlungen, die im Vertrauen darauf ausgeführt werden. Die in diesem Dokument vorgestellten Informationen sind, sofern keine anderslautende Vereinbarung mit Signify besteht, nicht als kommerzielles Angebot gedacht und sind nicht Teil eines Angebots oder Vertrags. Philips und das Philips Schildsymbol sind eingetragene Warenzeichen der Koninklijke Philips N.V.