PHILIPS

HPI-T 1000W/543 E40 1SL/4

928482600096



Dauerhaft hohe Lichtausbeute

HPI-T steht für hohe Lichtausbeute und sorgt für eine angenehme Atmosphäre.

Hinweise

- Auch bei Tests nur in vollständig geschlossener Leuchte verwenden (IEC61167, IEC 62035, IEC60598)
- Bei Lampenbrüchen muss die Leuchte die heißen Lampenteile aufnehmen können
- Zur Verwendung mit einem für Hochdruck-Quecksilberdampflampen konzipierten Vorschaltgerät
- Es ist sehr unwahrscheinlich, dass der Glasbruch einer Lampe negative Auswirkungen auf Ihre Gesundheit hat. Wenn es zu einem Glasbruch kommt, lüften Sie den Raum 30 Minunten lang und entfernen Sie die Splitter möglichst mit Handschuhen. Legen Sie die Splitter in eine verschließbaren Plastikbeutel und geben Sie ihn beim Werkstoffhof zum Recycling ab. Benutzen Sie keinen Staubsauger.

Allgemeine Informationen

Sockel	E40
Betriebsstellung	P [Parallel oder horizontal (HOR)]
Lebensdauer bis 50 % Ausfall (Nom.)	12.000 Stunde(n)

Lichttechnische Daten

Farbcode	543 [CCT of 4300K]
Lichtfarbe	Kaltweiß (CW)

Farbkoordinate X (Nom)	370
Farbkoordinate Y (nom.)	380
Ähnlichste Farbtemperatur	4300 K
Nennlichtausbeute (Nom)	83 lm/W
Farbwiedergabeindex (CRI)	57
Bogenlänge O (Nom)	80 mm

Betrieb und Elektrik

Systemleistung	990 W
Spannung (Nom)	130 V

Lichtregelung und Dimmen

Dimmbar	Nein

Mechanik und Gehäuse

Kolbenausführung	Klar
Kolbenform	T65
Nettogewicht (Stück)	0,426 kg

Genehmigung und Anwendung

Quecksilbergehalt (Nom)	86 mg
Energieverbrauch kWh/1.000 Std.	1.089 kWh
CE-Zeichen	Ja

Produktdaten

Bestell-Produktname	HPI-T 1000W/543 E40 1SL/4
Gesamtbezeichnung des Produkts	HPI-T 1000W/543 E40 1SL/4
Gesamt-Produktcode	871150018373645
Bestellcode	8711500183736
Material-Nr. (12NC)	928482600096
Anzahl pro Verpackung	1
EAN/UPC – Produkt/Kiste	8711500183736
Zähler - Pakete pro Außenkarton	4
EAN Umverpackung	8711500183743

Abmessungsskizzen

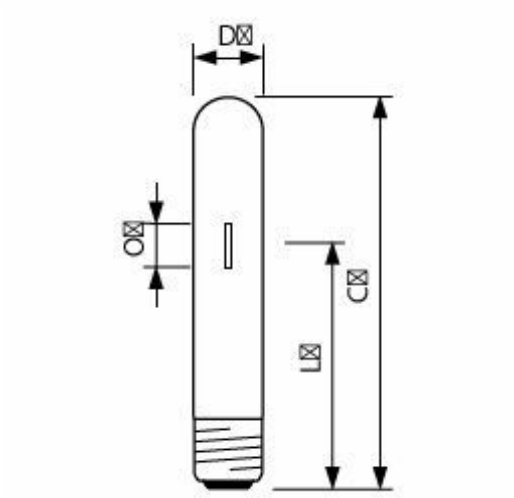

Product	D (max)	O	L	C (max)
HPI-T 1000W/543 E40 1SL/4	66 mm	80 mm	240 mm	382 mm

Photometrische Daten

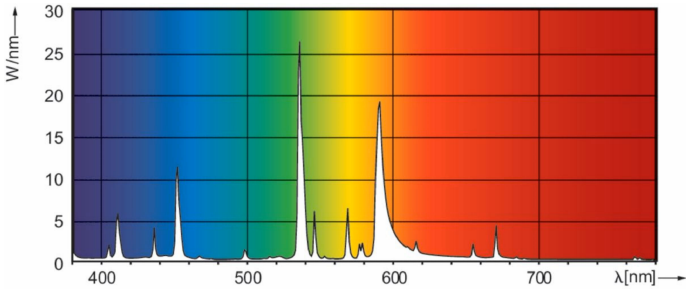

Spectral Power Distribution Colour - HPI-T 1000W/543 E40 1SL/4

Lebensdauer

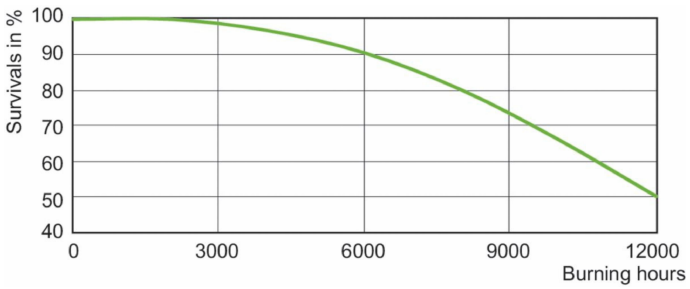

LDLE_HPI-THW_0003-Life expectancy diagram

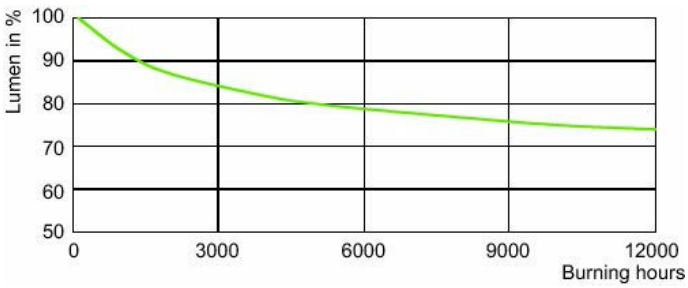

Lumen Maintenance Diagram - HPI-T 1000W/543 E40 1SL/4

© 2026 Signify Holding. Alle Rechte vorbehalten. Die hier bereitgestellten Informationen können ohne vorherige Ankündigung geändert werden. Signify gibt keine Zusicherungen und übernimmt keine Garantie bezüglich der Richtigkeit oder Vollständigkeit der in diesem Dokument enthaltenen Informationen und haftet nicht für Handlungen, die im Vertrauen darauf ausgeführt werden. Die in diesem Dokument vorgestellten Informationen sind, sofern keine anderslautende Vereinbarung mit Signify besteht, nicht als kommerzielles Angebot gedacht und sind nicht Teil eines Angebots oder Vertrags. Philips und das Philips Schildsymbol sind eingetragene Warenzeichen der Koninklijke Philips N.V.