PHILIPS

Corepro LEDspot 3.5-35W GU10 827 36D

929001217862



CorePro, LEDspot, PAR16, 35 W, GU10, 2700 K, 255 lm, CRI 80, 15000 Stunde(n), Glas

A ↑ G F

CorePro, LEDspot, PAR16, 35 W, GU10, 2700 K, 255 lm, CRI 80, 15000 Stunde(n), Glas, 72.00 lm/W, EEL F, PF 0.5, RG1, IP20, SVM 0.4, PstLM 1

Hinweise

- Nicht für Gleichspannung geeignet
- Max. 80% Luftfeuchtigkeit
- Min. 10 mm Luftraum beim Deckeneinbau zur Gewährleistung der konstanten Wärmeableitung
- Nur in offenen/belüfteten Leuchten verwenden

Allgemeine Informationen

Sockel	GU10
Nennlebensdauer	15.000 Stunde(n)
Schaltzyklus	50.000
Beleuchtungstechnologie	LEDspot
Referenz für Lichtstrommessung	Narrow Cone
Garantiedauer	2 Jahre

Lichttechnische Daten

Farbcode	827 [CCT of 2700K]
Ausstrahlungswinkel (Nom)	36 Grad
Lichtstrom	255 lm
Lichtstärke (Nom)	545 cd
Lichtfarbe	Warmweiß (WW)
Ähnlichste Farbtemperatur	2700 K
Nennlichtausbeute (Nom)	72,00 lm/W
Farbkonsistenz	<6
Farbwiedergabeindex (CRI)	80
Restlichtstrom am Ende der Nennlebensdauer (Nom.)	70 %
Lichtstrom im 90° -Kegel (Nennwert)	255 lm
Photobiologische Sicherheit gemäß EN 62471	RG1

Betrieb und Elektrik

Netzfrequenz	50 to 60 Hz
Eingangsfrequenz	50 bis 60 Hz
Systemleistung	3,5 W
Lampenstrom (Nom)	32 mA
Äquivalente Leistung	35 W
Startzeit (Nom)	0,5 s
Aufwärmzeit bis 60 % Licht	0.5 s
Leistungsfaktor (Bruchteil)	0.5
Spannung (Nom)	220-240 V

Temperatur

Gehäusetemperatur (Nom)	65 °C

Lichtregelung und Dimmen

Dimmbar	Nein

Mechanik und Gehäuse

Kolbenausführung	Klar
Kolbenmaterial	Glas
Kolbenform	PAR16
Nettogewicht (Stück)	0,036 kg

Genehmigung und Anwendung

Energieeffizienzklasse	F
Geeignet für Akzentbeleuchtung	Ja
Energieverbrauch kWh/1.000 Std.	4 kWh
EPREL-Registrierungsnummer	391855
CE-Zeichen	Ja
EU RoHS-konform	Ja
EyeComfort	Ja
Flackerwert (PstLM) – Flackerwert gemäß EN 61000-3-3	1
Messung der Sichtbarkeit des Stroboskopeffekts (SVM)	0,4
Umgebungstemperaturbereich	-20 bis +45 °C

Anwendungsbedingungen

Wireless-Technologie	Nicht anwendbar

Produktdaten

Bestell-Produktname	Corepro LEDspot 3.5-35W GU10 827 36D
Gesamtbezeichnung des Produkts	Corepro LEDspot 3.5-35W GU10 827 36D
Gesamt-Produktcode	871869675253100
Bestellcode	8718696752531
Material-Nr. (12NC)	929001217862
Anzahl pro Verpackung	1
EAN/UPC – Produkt/Kiste	8718696752531
Zähler - Pakete pro Außenkarton	10
EAN Umverpackung	8718696752548

Abmessungsskizzen

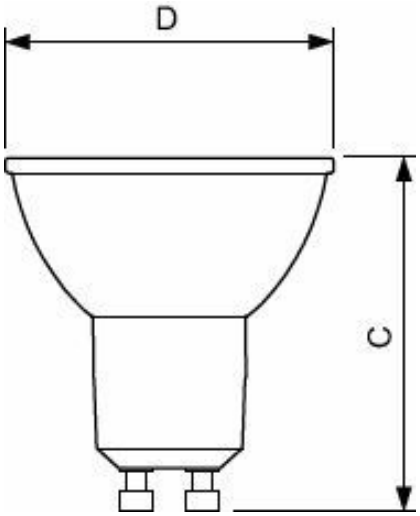

Product	D	C
Corepro LEDspot 3.5-35W GU10 827 36D	50 mm	54 mm

Photometrische Daten

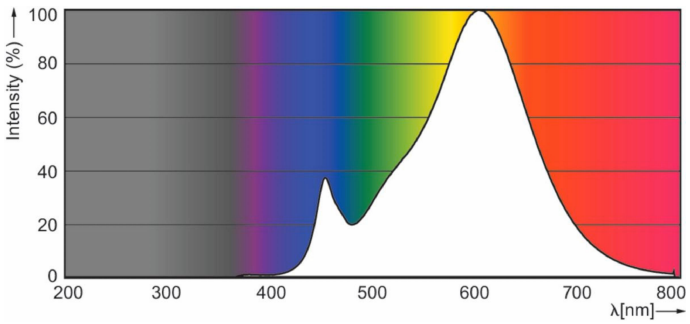

Spectral Power Distribution Colour - Corepro LEDspot 3.5-35W GU10 827 36D

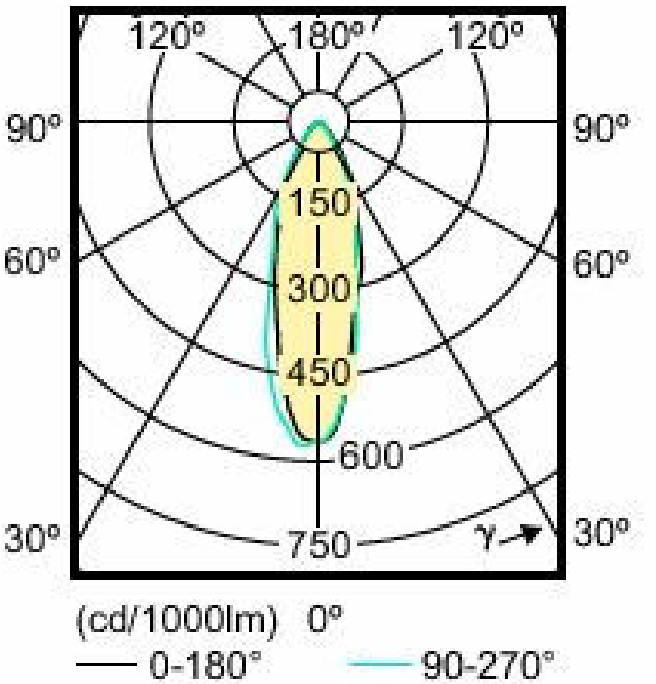

Light Distribution Diagram - Corepro LEDspot 3.5-35W GU10 827 36D

Lebensdauer

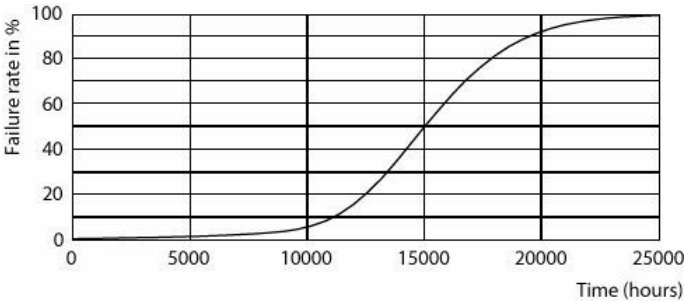

Life Expectancy Diagram

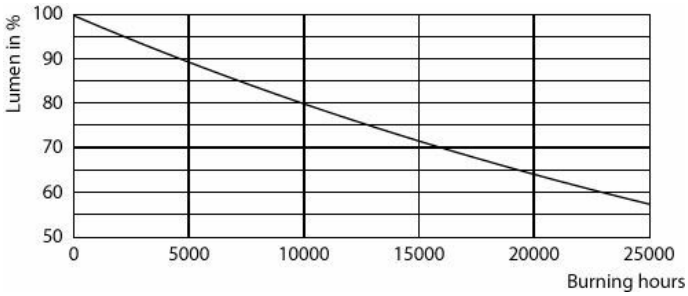

Lumen Maintenance Diagram - Corepro LEDspot 3.5-35W GU10 827 36D

Zugehörige Dokumente

Dokumente und Zertifikate	Dokumentname	Herunterladen
Environmental Product Declaration	Philips-CorePro-LEDspot-MV-15K-COMF-3273-Ref-929001215232-EPD.pdf	Herunterladen

© 2026 Signify Holding. Alle Rechte vorbehalten. Die hier bereitgestellten Informationen können ohne vorherige Ankündigung geändert werden. Signify gibt keine Zusicherungen und übernimmt keine Garantie bezüglich der Richtigkeit oder Vollständigkeit der in diesem Dokument enthaltenen Informationen und haftet nicht für Handlungen, die im Vertrauen darauf ausgeführt werden. Die in diesem Dokument vorgestellten Informationen sind, sofern keine anderslautende Vereinbarung mit Signify besteht, nicht als kommerzielles Angebot gedacht und sind nicht Teil eines Angebots oder Vertrags. Philips und das Philips Schildsymbol sind eingetragene Warenzeichen der Koninklijke Philips N.V.