PHILIPS

MAS LEDtube HF 600mm HO 8W830 T8

929001393132



MASTER, LEDtube, T8, EVG, 600 mm, 8 W, 18W TL-D, 3000 K, 1000 lm, CRI 80, 75000 Stunde(n)



MASTER, LEDtube, T8, EVG, 600 mm, 8 W, LED alternative to 18W TL-D, 3000 K, 1000 lm, CRI 80, 75000 Stunde(n), 125 lm/W, EEL E, G13 Rotatable end-cap, Kunststoff, 600 mm, RG0, SDCM 6, PF 0.9, IP20

Hinweise

- Zertifizierung inkl. Anforderungen aus der Sicherheitsnorm IEC 62776 für zweiseitig gesockelte Lampen (geprüft durch TÜV Süd)
- Beim Wechsel auf LEDtube muss überprüft werden, ob die in den Vorschriften geforderten Beleuchtungsstärken eingehalten werden. Wir weisen darauf hin, dass die Gesamtenergieeffizienz und Lichtverteilung einer Anlage von der Bauart der Anlage bestimmt werden.
- LEDtube für EVG sind nicht für den Betrieb an 230V geeignet
- Lampe ist in trockenen Umgebungen einzusetzen und nur in Verbindung mit einer für den Anwendungsbereich zugelassenen Leuchte zu betreiben
- Die InstantFit EVG ist mit gängigen EVGs von Markenherstellern kompatibel. Bitte prüfen Sie vor Installation die Kompatibilität mit der Kompatibilitätsliste unter www.philips.de/LEDtube
- Alle Philips MASTER LEDtubes T8 verfügen über rotierende Endkappen für die optimale Ausrichtung einstellbar auf 0°/ 22,5°/ 45°/ 67,5°/ 90°

Allgemeine Informationen

Sockel	G13 Rotatable end-cap
Nennlebensdauer	75.000 Stunde(n)
Schaltzyklus	50.000
Beleuchtungstechnologie	LEDtube
Referenz für Lichtstrommessung	Sphere
Garantiedauer	5 Jahre

Lichttechnische Daten

Farbcode	830 [CCT of 3000K]
Ausstrahlungswinkel (Nom)	160 Grad
Lichtstrom	1.000 lm
Lichtfarbe	Weiß (WH)
Ähnlichste Farbtemperatur	3000 K
Nennlichtausbeute (Nom)	125 lm/W

Farbkonsistenz	<6
Farbwiedergabeindex (CRI)	80
Restlichtstrom am Ende der Nennlebensdauer (Nom.)	70 %
Photobiologische Sicherheit gemäß EN 62471	RG0

Betrieb und Elektrik

Netzfrequenz	20000-120000 Hz
Eingangsfrequenz	20000-120000 Hz
Systemleistung	8 W
Lampenstrom (max.)	500 mA
Lampenstrom (min.)	150 mA
Startzeit (Nom)	0,5 s
Aufwärmzeit bis 60 % Licht	0.5 s
Leistungsfaktor (Bruchteil)	0.9
Spannung (Nom)	20-50 V
LED-Alternative zu Leuchtstofflampenleistung	18W TL-D
Einschaltstrom am Netz	-
Max. Lampenanzahl für MCB Typ B 10 A – Netz	-
Max. Lampenanzahl für MCB Typ B, 10 A – EM-Vorschaltgerät ohne Kompensationskondensator.	-
Max. Lampenanzahl für MCB Typ B, 10 A – EM-Vorschaltgerät mit Kompensationskondensator.	-
Max. Lampenanzahl für MCB Typ B 16 A – Netz	-
Max. Lampenanzahl für MCB Typ B, 16 A – EM-Vorschaltgerät ohne Kompensationskondensator.	-
Max. Lampenanzahl für MCB Typ B, 16 A – EM-Vorschaltgerät mit Kompensationskondensator.	-
Kompatibilität mit Vorschaltgeräten	EVG

Temperatur

Gehäusetemperatur (Nom)	55 °C

Lichtregelung und Dimmen

Dimmbar	Nein

Mechanik und Gehäuse

Kolbenausführung	Matt
Kolbenmaterial	Kunststoff
Produktlänge	600 mm
Kolbenform	T8
Nettogewicht (Stück)	0,100 kg

Genehmigung und Anwendung

Energieeffizienzklasse	E
Energiesparendes Produkt	Ja
Zeichen & Zertifikate	RoHS Konformität
Energieverbrauch kWh/1.000 Std.	8 kWh
EPREL-Registrierungsnummer	1597256
CE-Zeichen	Ja
EU RoHS-konform	Ja
Umgebungstemperaturbereich	-20 °C bis 45 °C

Anwendungsbedingungen

Wireless-Technologie	Nicht anwendbar

Produktdaten

Bestell-Produktname	MAS LEDtube HF 600mm HO 8W830 T8
Gesamtbezeichnung des Produkts	MAS LEDtube HF 600mm HO 8W830 T8
Gesamt-Produktcode	871951446640100
Bestellcode	8719514466401
Material-Nr. (12NC)	929001393132
Anzahl pro Verpackung	1
EAN/UPC – Produkt/Kiste	8719514466401
Zähler - Pakete pro Außenkarton	20
EAN Umverpackung	8719514466418

Abmessungsskizzen

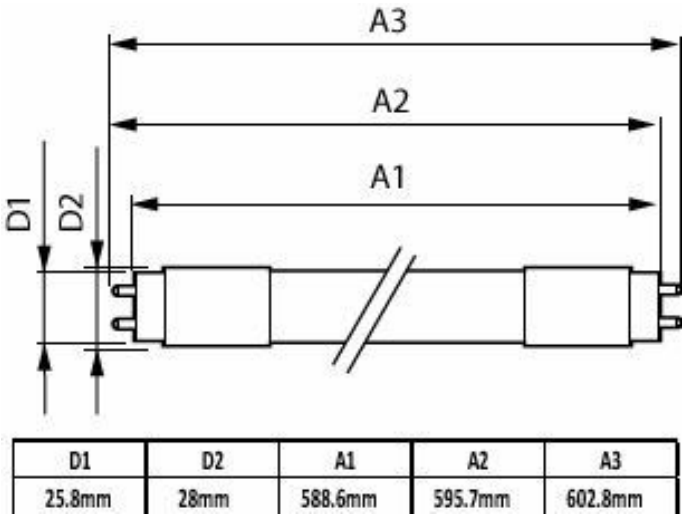

D1	D2	A1	A2	A3
25.8mm	28mm	588.6mm	595.7mm	602.8mm

Product	D1	D2	A1	A2	A3
MAS LEDtube HF 600mm HO 8W830 T8	25,8 mm	28 mm	588,6 mm	595,7 mm	602,8 mm

Photometrische Daten

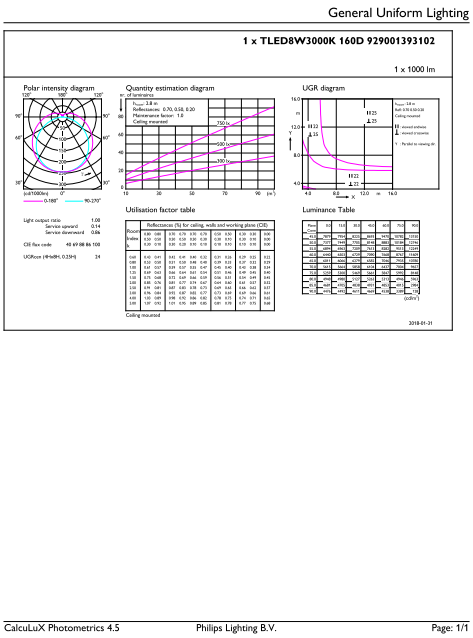
General Uniform Lighting

1 x TLED8W3000K 160D 929001393102

1 x 1000 lm

Polar intensity diagram

Quantity estimation diagram

UGR diagram

Utilisation factor table

Luminance Table

CalcuLuX Photometrics 4.5 Philips Lighting B.V. Page: 1/1

General uniform lighting - MAS LEDtube HF 600mm HO 8W830 T8

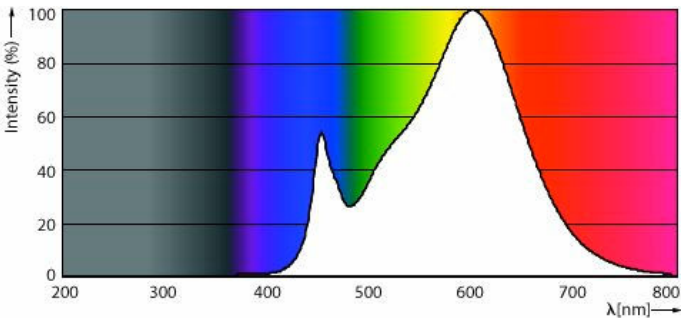

Spectral Power Distribution Colour - MAS LEDtube HF 600mm HO 8W830 T8

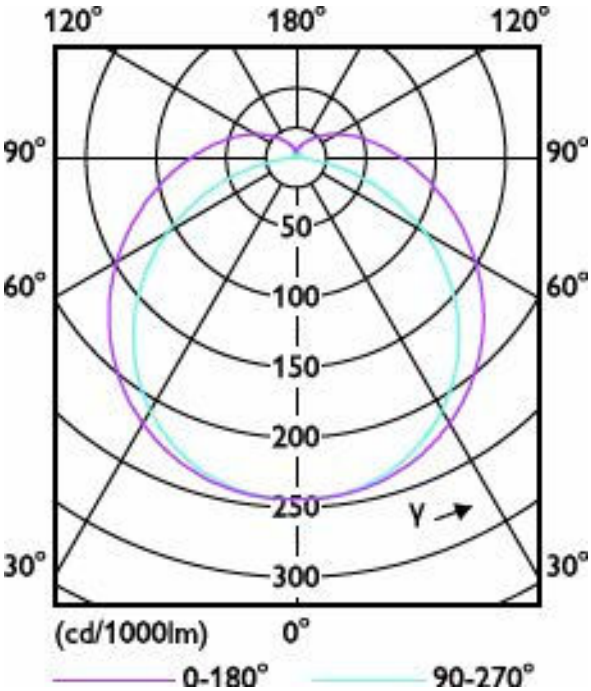

Light Distribution Diagram - MAS LEDtube HF 600mm HO 8W830 T8

Lebensdauer

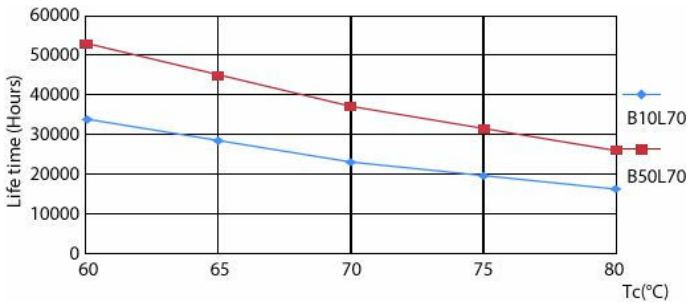

LifetimeVsTc

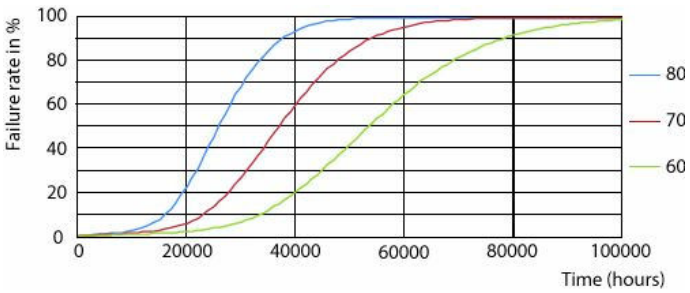

FailureRate

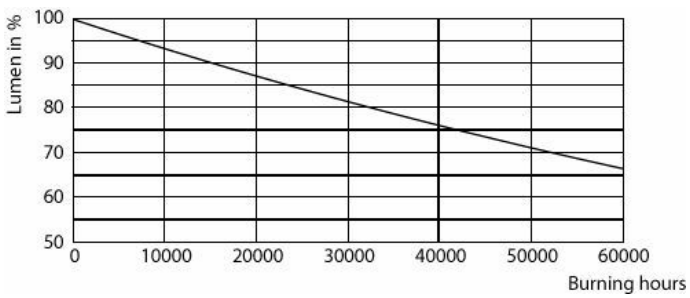

Lumen Maintenance Diagram - MAS LEDtube HF 600mm HO 8W830 T8

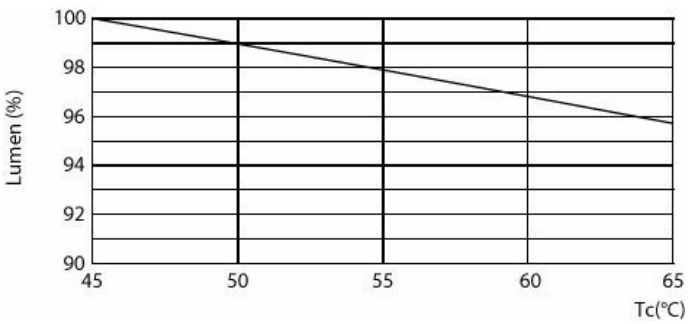

Lumen Maintenance Diagram - MAS LEDtube HF 600mm HO 8W830 T8

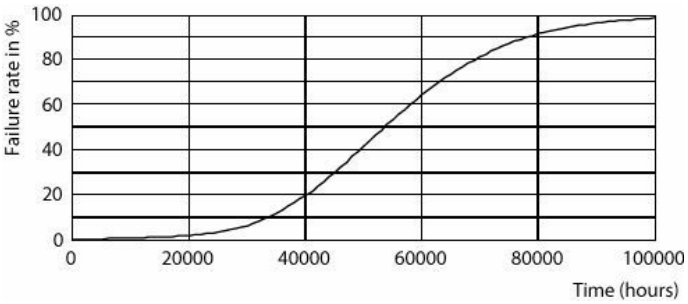

Life Expectancy Diagram

Zugehörige Dokumente

Dokumente und Zertifikate	Dokumentname	Herunterladen
Installation Instructions	LEDtube_Installation_Guide_HF_1-INI.pdf	Herunterladen
Environmental Product Declaration	EPD-Philips-MAS-LEDtube-HF-600mm-HO-8W830-T8-929001393132-20240730.pdf	Herunterladen

Software-Plugins	Dokumentname	Herunterladen
IES File	LEDtube_600mm_8W_G13_830_1000lm-IES.ies	Herunterladen

© 2026 Signify Holding. Alle Rechte vorbehalten. Die hier bereitgestellten Informationen können ohne vorherige Ankündigung geändert werden. Signify gibt keine Zusicherungen und übernimmt keine Garantie bezüglich der Richtigkeit oder Vollständigkeit der in diesem Dokument enthaltenen Informationen und haftet nicht für Handlungen, die im Vertrauen darauf ausgeführt werden. Die in diesem Dokument vorgestellten Informationen sind, sofern keine anderslautende Vereinbarung mit Signify besteht, nicht als kommerzielles Angebot gedacht und sind nicht Teil eines Angebots oder Vertrags. Philips und das Philips Schildsymbol sind eingetragene Warenzeichen der Koninklijke Philips N.V.