PHILIPS

TForce LED HPI UN 95W E40 840 WB

929002350802



MASTER, LED Highbay, Hallenleuchten, KVG (Zündgerät und Kondensator entfernen)/220-240V, 95 W, HPI 250W, E40, 4000 K, 13000 lm, CRI 80, 50000 Stunde(n)

MASTER, LED Highbay, Hallenleuchten, KVG (Zündgerät und Kondensator entfernen)/ 220-240V, 95 W, LED alternative to HPI 250W, E40, 4000 K, 13000 lm, CRI 80, 50000 Stunde(n), 109 lm/W, EEL E, PF 0.9, Kunststoff, RG1, IP40, SVM 0.4, PstLM 1

Hinweise

- Bitte lesen Sie die Installationsanleitung oder wenden Sie sich an einen Philips Lighting Mitarbeiter, um den Schaltplan und die Anweisungen zu erhalten.

Allgemeine Informationen

Sockel	E40
Nennlebensdauer	50.000 Stunde(n)
Schaltzyklus	50.000
Beleuchtungstechnologie	LED Highbay
Referenz für Lichtstrommessung	Wide Cone
Garantiedauer	5 Jahre

Lichttechnische Daten

Farbcode	840 [CCT of 4000K]
Ausstrahlungswinkel (Nom)	120 Grad
Lichtstrom	13.000 lm
Lichtfarbe	Kaltweiß (CW)
Ähnlichste Farbtemperatur	4000 K
Nennlichtausbeute (Nom)	109 lm/W
Farbkonsistenz	<6
Farbwiedergabeindex (CRI)	>80
Restlichtstrom am Ende der Nennlebensdauer (Nom.)	70 %
Photobiologische Sicherheit gemäß EN 62471	RG1

Betrieb und Elektrik

Netzfrequenz	50 Hz
Eingangsfrequenz	50 Hz
Systemleistung	95 W
Lampenstrom (Nom)	500 mA
Startzeit (Nom)	0,5 s
Aufwärmzeit bis 60 % Licht	1 s
Leistungsfaktor (Bruchteil)	0.9
Spannung (Nom)	220-240 V
Einschaltstrom am Netz	10.2
Max. Lampenanzahl für MCB Typ B 10 A – Netz	4
Max. Lampenanzahl für MCB Typ B, 10 A – EM-Vorschaltgerät ohne Kompensationskondensator.	2
Max. Lampenanzahl für MCB Typ B, 10 A – EM-Vorschaltgerät mit Kompensationskondensator.	4
Max. Lampenanzahl für MCB Typ B 16 A – Netz	6
Max. Lampenanzahl für MCB Typ B, 16 A – EM-Vorschaltgerät ohne Kompensationskondensator.	3
Max. Lampenanzahl für MCB Typ B, 16 A – EM-Vorschaltgerät mit Kompensationskondensator.	8
Äquivalente Leistung (nur für LED Entladungslampen)	HPI 250W
Kompatibilität mit Vorschaltgeräten	KVG (Zündgerät und Kondensator entfernen)/220-240V

Temperatur

Gehäusetemperatur (Nom)	55 °C

Lichtregelung und Dimmen

Dimmbar	Nein

Mechanik und Gehäuse

Kolbenausführung	Klar
Kolbenmaterial	Kunststoff
Kolbenform	Hallenleuchten
Nettogewicht (Stück)	1,100 kg

Genehmigung und Anwendung

Energieeffizienzklasse	E
Energiesparendes Produkt	Ja
Energieverbrauch kWh/1.000 Std.	95 kWh
EPREL-Registrierungsnummer	1858673
CE-Zeichen	Ja
EU RoHS-konform	Ja
Flackerwert (PstLM) – Flackerwert gemäß EN 61000-3-3	1
Messung der Sichtbarkeit des Stroboskopeffekts (SVM)	0,4
Umgebungstemperaturbereich	-20 bis +45 °C

Anwendungsbedingungen

Wireless-Technologie	Nicht anwendbar

Produktdaten

Bestell-Produktname	TForce LED HPI UN 95W E40 840 WB
Gesamtbezeichnung des Produkts	TForce LED HPI UN 95W E40 840 WB
Gesamt-Produktcode	871869975369600
Bestellcode	8718699753696

Material-Nr. (12NC)	929002350802
Anzahl pro Verpackung	1
EAN/UPC – Produkt/Kiste	8718699753696
Zähler - Pakete pro Außenkarton	3
EAN Umverpackung	8718699753702

Abmessungsskizzen

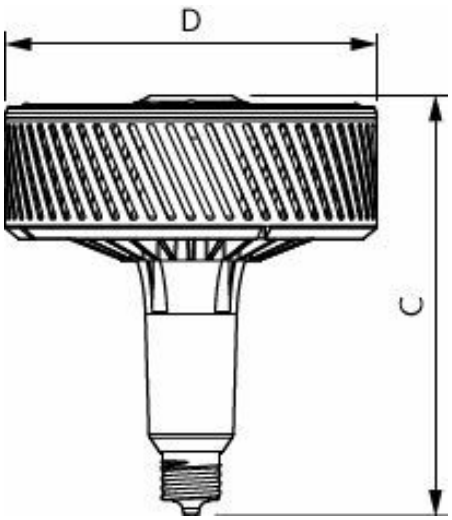

Product	D	C
TForce LED HPI UN 95W E40 840 WB	250 mm	290 mm

Photometrische Daten

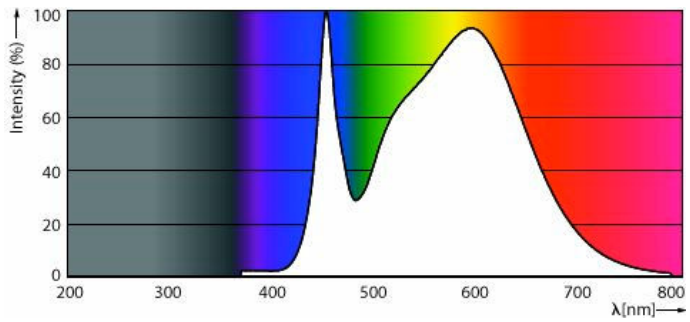

Spectral Power Distribution Colour - TForce LED HPI UN 95W E40 840 WB

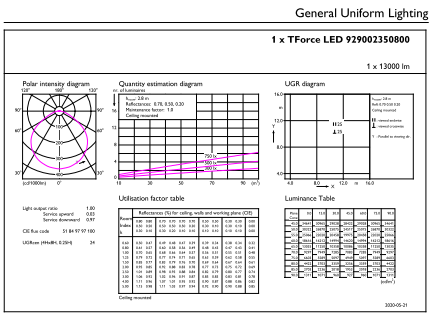

General uniform lighting - TForce LED HPI UN 95W E40 840 WB

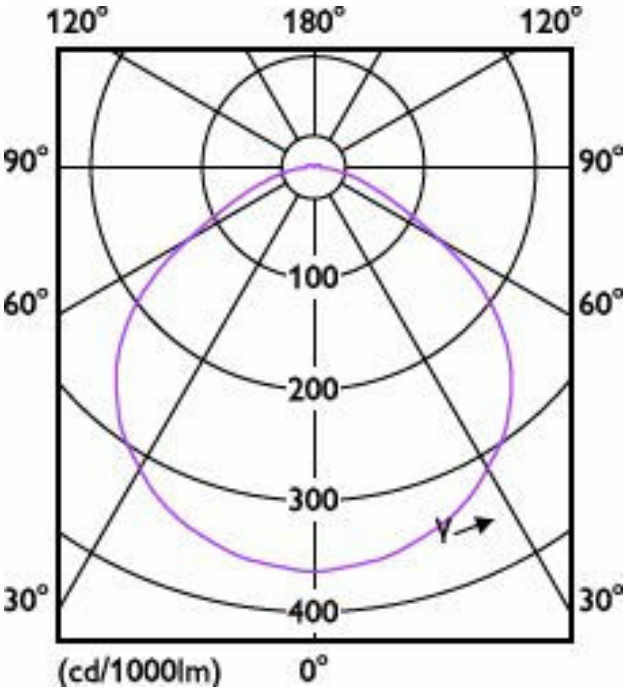

Light Distribution Diagram - TForce LED HPI UN 95W E40 840 WB

Lebensdauer

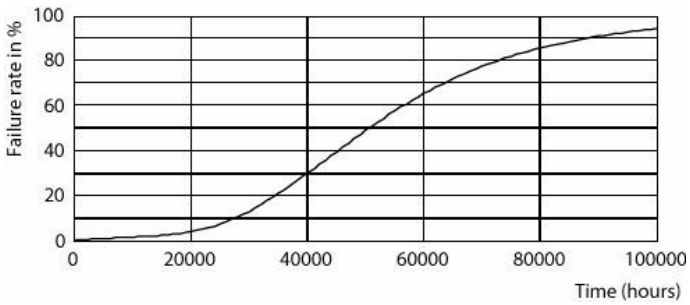

Life Expectancy Diagram

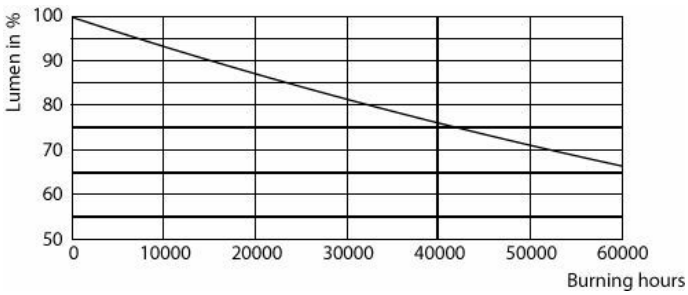

Lumen Maintenance Diagram - TForce LED HPI UN 95W E40 840 WB

Zugehörige Dokumente

Dokumente und Zertifikate	Dokumentname	Herunterladen
Environmental Product Declaration	EPD-Philips-MASTER-LED-HID-HPI-COMF-6871562-Ref-929002350702.pdf	Herunterladen
Installation Instructions	LEDTForce_HPI_NC_Installation_Guide-INI.pdf	Herunterladen

Software-Plugins	Dokumentname	Herunterladen
IES File	LEDTForce_HPI_95W_Others_E40_840_120D-IES.IES	Herunterladen

© 2026 Signify Holding. Alle Rechte vorbehalten. Die hier bereitgestellten Informationen können ohne vorherige Ankündigung geändert werden. Signify gibt keine Zusicherungen und übernimmt keine Garantie bezüglich der Richtigkeit oder Vollständigkeit der in diesem Dokument enthaltenen Informationen und haftet nicht für Handlungen, die im Vertrauen darauf ausgeführt werden. Die in diesem Dokument vorgestellten Informationen sind, sofern keine anderslautende Vereinbarung mit Signify besteht, nicht als kommerzielles Angebot gedacht und sind nicht Teil eines Angebots oder Vertrags. Philips und das Philips Schildsymbol sind eingetragene Warenzeichen der Koninklijke Philips N.V.