PHILIPS

**MAS LED SPOT VLE D 7.5-50W MR16 927 60D**

929002493502




# MASTER Value, LEDspot, MR16, 50 W, GU5.3, 2700 K, 621 lm, CRI 90, 25000 Stunde(n), Glas




MASTER Value, LEDspot, MR16, 50 W, GU5.3, 2700 K, 621 lm, CRI 90, 25000 Stunde(n), Glas, 82.00 lm/W, EEL F, PF 0.7, RG1, IP20

## Hinweise

- Nicht für den Einsatz in sehr luftfeuchter Umgebung geeignet (z.B. über der Dusche)
- Nicht für elektronische Schalter geeignet
- Max. 80% Luftfeuchtigkeit
- Min. 10 mm Luftraum beim Deckeneinbau zur Gewährleistung der konstanten Wärmeableitung

## Allgemeine Informationen

| | |
|---|---|
| Sockel | GU5.3 |
| Nennlebensdauer | 25.000 Stunde(n) |
| Schaltzyklus | 50.000 |
| Beleuchtungstechnologie | LEDspot |
| Referenz für Lichtstrommessung | Narrow Cone |
| Garantiedauer | 5 Jahre |

## Lichttechnische Daten

| | |
|---|---|
| Farbcode | 927 [CCT of 2700K] |
| Ausstrahlungswinkel (Nom) | 60 Grad |
| Lichtstrom | 621 lm |
| Lichtstärke (Nom) | 750 cd |
| Lichtfarbe | Warmweiß (WW) |
| Ähnlichste Farbtemperatur | 2700 K |
| Nennlichtausbeute (Nom) | 82,00 lm/W |
| Farbkonsistenz | <6 |
| Farbwiedergabeindex (CRI) | 90 |
| Restlichtstrom am Ende der Nennlebensdauer (Nom.) | 70 % |
| Lichtstrom im 90° -Kegel (Nennwert) | 621 lm |
| Photobiologische Sicherheit gemäß EN 62471 | RG1 |

## Betrieb und Elektrik

| | |
|---|---|
| Netzfrequenz | - Hz |
| Eingangsfrequenz | - Hz |
| Systemleistung | 7,5 W |
| Lampenstrom (Nom) | 660 mA |
| Äquivalente Leistung | 50 W |
| Startzeit (Nom) | 0,5 s |
| Aufwärmzeit bis 60 % Licht | 0.5 s |
| Leistungsfaktor (Bruchteil) | 0.7 |
| Spannung (Nom) | ac electronic 12 V |

## Temperatur

| | |
|---|---|
| Gehäusetemperatur (Nom) | 95 °C |

## Lichtregelung und Dimmen

| | |
|---|---|
| Dimmbar | Nur mit Spezial-Dimmern |

## Mechanik und Gehäuse

| | |
|---|---|
| Kolbenausführung | Klar |
| Kolbenmaterial | Glas |
| Kolbenform | MR16 |
| Nettogewicht (Stück) | 0,045 kg |

## Genehmigung und Anwendung

| | |
|---|---|
| Energieeffizienzklasse | F |
| Geeignet für Akzentbeleuchtung | Ja |
| Energieverbrauch kWh/1.000 Std. | 8 kWh |
| EPREL-Registrierungsnummer | 453183 |
| CE-Zeichen | Ja |
| EU RoHS-konform | Ja |
| EyeComfort | Ja |
| Umgebungstemperaturbereich | -20 bis +40 °C |

## Anwendungsbedingungen

| | |
|---|---|
| Wireless-Technologie | Nicht anwendbar |

## Produktdaten

| | |
|---|---|
| Bestell-Produktname | MAS LED SPOT VLE D 7.5-50W MR16 927 60D |
| Gesamtbezeichnung des Produkts | MAS LED SPOT VLE D 7.5-50W MR16 927 60D |
| Gesamt-Produktcode | 871951430738400 |
| Bestellcode | 8719514307384 |
| Material-Nr. (12NC) | 929002493502 |
| Anzahl pro Verpackung | 1 |
| EAN/UPC – Produkt/Kiste | 8719514307384 |
| Zähler - Pakete pro Außenkarton | 10 |
| EAN Umverpackung | 8719514307391 |

## Abmessungsskizzen

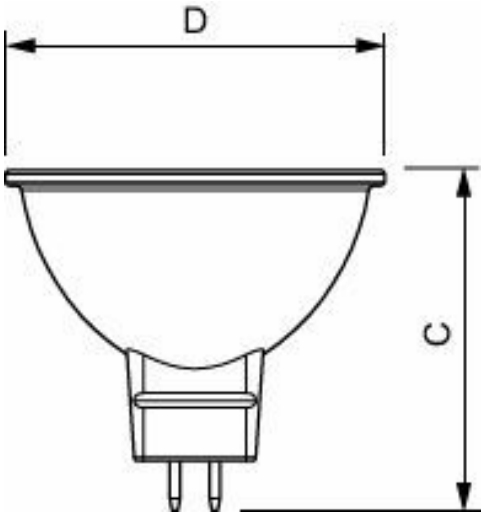


| Product | D | C |
|---|---|---|
| MAS LED SPOT VLE D 7.5-50W MR16 927 60D | 50,5 mm | 45,5 mm |

## Photometrische Daten

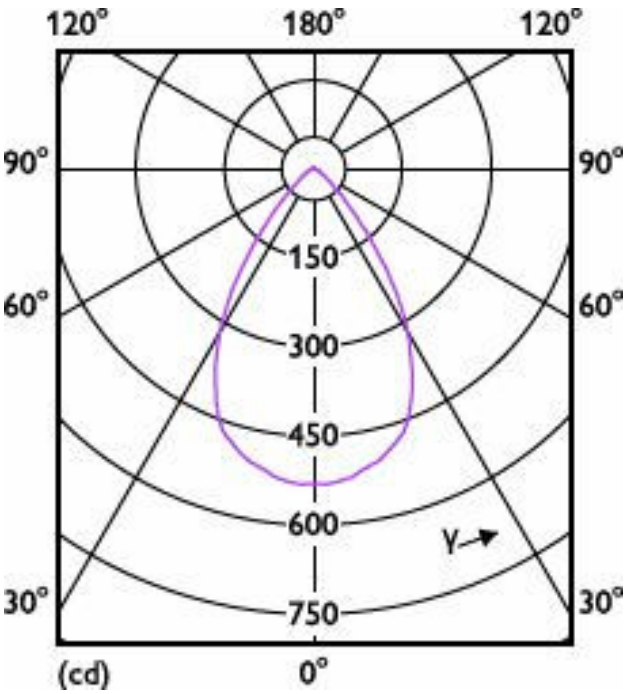


Light Distribution Diagram - MAS LED SPOT VLE D 7.5-50W MR16 927 60D

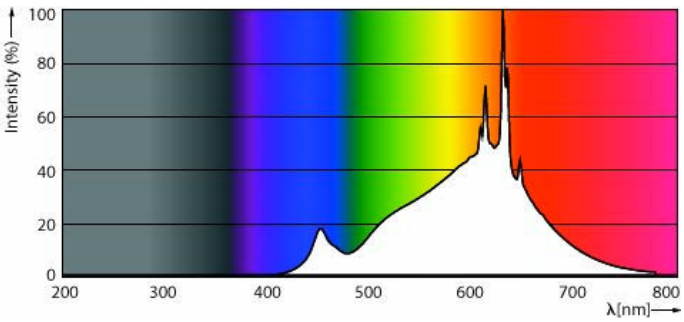


Spectral Power Distribution Colour - MAS LED SPOT VLE D 7.5-50W MR16 927 60D

## Lebensdauer

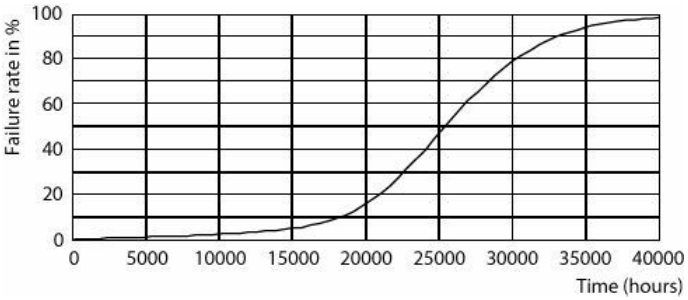


Life Expectancy Diagram

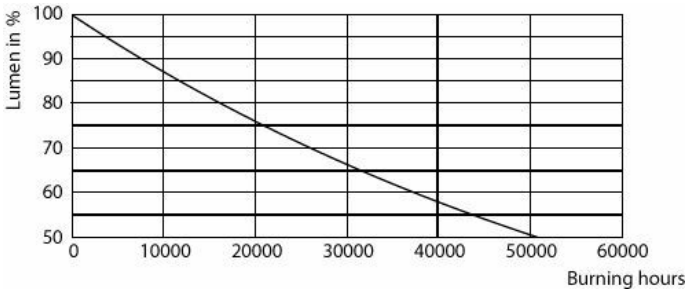


Lumen Maintenance Diagram - MAS LED SPOT VLE D 7.5-50W MR16 927 60D

## Zugehörige Dokumente

| Dokumente und Zertifikate | Dokumentname | Herunterladen |
|---|---|---|
| Environmental Product Declaration | Philips-MASTER-VALUE-LEDspot-LV-COMF-2197-Ref-929002492502-EPD.pdf | Herunterladen |

| Software-Plugins | Dokumentname | Herunterladen |
|---|---|---|
| IES File | LEDspots_MAS_7,5W_MR16_GU5,3_927_60D-IES.IES | Herunterladen |

© 2026 Signify Holding. Alle Rechte vorbehalten. Die hier bereitgestellten Informationen können ohne vorherige Ankündigung geändert werden. Signify gibt keine Zusicherungen und übernimmt keine Garantie bezüglich der Richtigkeit oder Vollständigkeit der in diesem Dokument enthaltenen Informationen und haftet nicht für Handlungen, die im Vertrauen darauf ausgeführt werden. Die in diesem Dokument vorgestellten Informationen sind, sofern keine anderslautende Vereinbarung mit Signify besteht, nicht als kommerzielles Angebot gedacht und sind nicht Teil eines Angebots oder Vertrags. Philips und das Philips Schildsymbol sind eingetragene Warenzeichen der Koninklijke Philips N.V.