PHILIPS

CorePro LEDspot 4.4-35W MR16 827 36D 5CT

929002494652



CorePro, LEDspot, MR16, 35 W, GU5.3, 2700 K, 345 lm, CRI 80, 15000 Stunde(n)



CorePro, LEDspot, MR16, 35 W, GU5.3, 2700 K, 345 lm, CRI 80, 15000 Stunde(n), 78.00 lm/W, EEL F, PF 0.6, RG1, IP20

Hinweise

- Nicht für Gleichspannung geeignet
- Max. 80% Luftfeuchtigkeit
- Min. 10 mm Luftraum beim Deckeneinbau zur Gewährleistung der konstanten Wärmeableitung

Allgemeine Informationen

Sockel	GU5.3
Nennlebensdauer	15.000 Stunde(n)
Schaltzyklus	50.000
Beleuchtungstechnologie	LEDspot
Referenz für Lichtstrommessung	Narrow Cone
Garantiedauer	2 Jahre

Lichttechnische Daten

Farbcode	827 [CCT of 2700K]
Ausstrahlungswinkel (Nom)	36 Grad
Lichtstrom	345 lm
Lichtstärke (Nom)	650 cd
Lichtfarbe	Warmweiß (WW)
Ähnlichste Farbtemperatur	2700 K
Nennlichtausbeute (Nom)	78,00 lm/W
Farbkonsistenz	<6
Farbwiedergabeindex (CRI)	80
Restlichtstrom am Ende der Nennlebensdauer (Nom.)	70 %
Lichtstrom im 90° -Kegel (Nennwert)	345 lm
Photobiologische Sicherheit gemäß EN 62471	RG1

Betrieb und Elektrik

Netzfrequenz	- Hz
Eingangsfrequenz	- Hz
Systemleistung	4,4 W
Lampenstrom (Nom)	520 mA
Äquivalente Leistung	35 W
Startzeit (Nom)	0,5 s
Aufwärmzeit bis 60 % Licht	0.5 s
Leistungsfaktor (Bruchteil)	0.6
Spannung (Nom)	ac electronic 12 V

Temperatur

Gehäusetemperatur (Nom)	85 °C

Lichtregelung und Dimmen

Dimmbar	Nein

Mechanik und Gehäuse

Kolbenform	MR16
Nettogewicht (Stück)	0,040 kg

Genehmigung und Anwendung

Energieeffizienzklasse	F
Geeignet für Akzentbeleuchtung	Ja
Energieverbrauch kWh/1.000 Std.	5 kWh
EPREL-Registrierungsnummer	421457
CE-Zeichen	Ja
EU RoHS-konform	Ja
EyeComfort	Ja
Umgebungstemperaturbereich	-20 bis +40 °C

Anwendungsbedingungen

Wireless-Technologie	Nicht anwendbar

Produktdaten

Bestell-Produktname	CorePro LEDspot 4.4-35W MR16 827 36D 5CT
Gesamtbezeichnung des Produkts	CorePro LEDspot 4.4-35W MR16 827 36D 5CT
Gesamt-Produktcode	871951430758200
Bestellcode	8719514307582
Material-Nr. (12NC)	929002494652
Anzahl pro Verpackung	5
EAN/UPC – Produkt/Kiste	8719514307582
Zähler - Pakete pro Außenkarton	6
EAN Umverpackung	8719514307599

Abmessungsskizzen

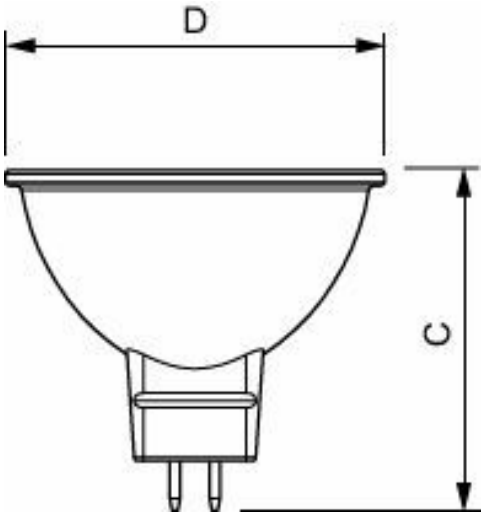

Product	D	C
CorePro LEDspot 4.4-35W MR16 827 36D 5CT	50,5 mm	45,5 mm

Photometrische Daten

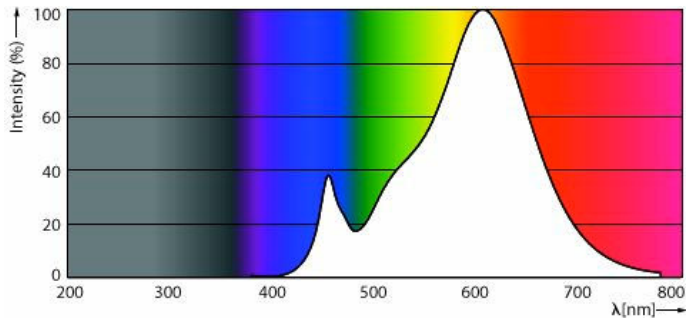

Spectral Power Distribution Colour - CorePro LEDspot 4.4-35W MR16 827 36D 5CT

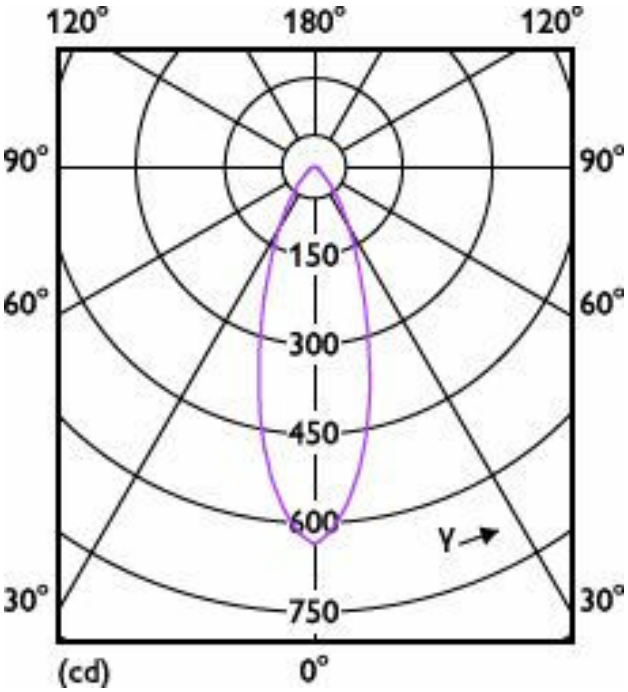

Light Distribution Diagram - CorePro LEDspot 4.4-35W MR16 827 36D 5CT

Lebensdauer

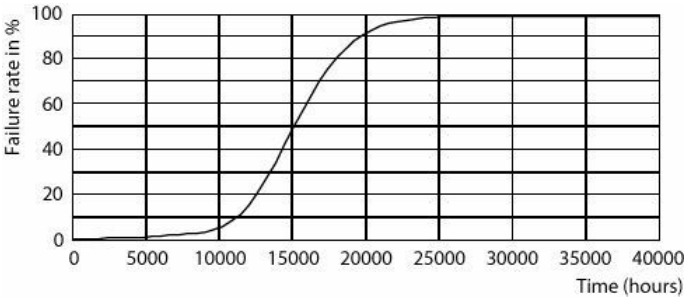

Life Expectancy Diagram

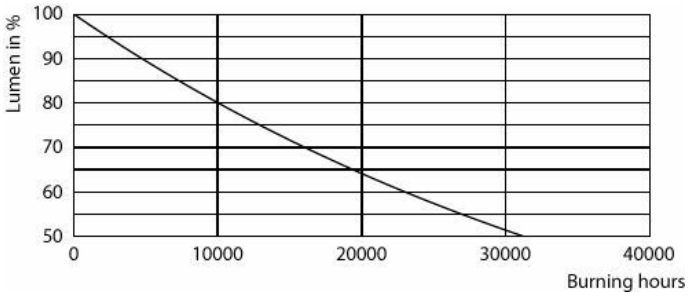

Lumen Maintenance Diagram - CorePro LEDspot 4.4-35W MR16 827 36D 5CT

Zugehörige Dokumente

Dokumente und Zertifikate	Dokumentname	Herunterladen
Environmental Product Declaration	Philips-CorePro-LEDspot-LV-COMF-3272-Ref-929002494602-EPD.pdf	Herunterladen

Software-Plugins	Dokumentname	Herunterladen
IES File	LEDspots_Corepro_SLR_2_4,4W_MR16_GU5,3_827_36D-IES.IES	Herunterladen

© 2026 Signify Holding. Alle Rechte vorbehalten. Die hier bereitgestellten Informationen können ohne vorherige Ankündigung geändert werden. Signify gibt keine Zusicherungen und übernimmt keine Garantie bezüglich der Richtigkeit oder Vollständigkeit der in diesem Dokument enthaltenen Informationen und haftet nicht für Handlungen, die im Vertrauen darauf ausgeführt werden. Die in diesem Dokument vorgestellten Informationen sind, sofern keine anderslautende Vereinbarung mit Signify besteht, nicht als kommerzielles Angebot gedacht und sind nicht Teil eines Angebots oder Vertrags. Philips und das Philips Schildsymbol sind eingetragene Warenzeichen der Koninklijke Philips N.V.