PHILIPS

DN065B G4 12S/ 830_840_865 PSU-E D150 RD

929004083532



Multi ColorTemp

Ledinaire Slim Downlight, All-in, 12 W, 1200 lm, 3000 K, Abstrahlungswinkel (100°), Weiß

Metall, Weiß, All-in, Multi Color Temperature, 1200 lm, 12 W, 100 lm/W, 3000 K, (ANSI3000K, 0.4339;, 0.4033 ; 4000K0.3761;0.3658 ; ANSI6500K0.3123;0.3283) 5SDCM, Abstrahlungswinkel (100°), Satiniert, Polykarbonat, IP20/44 | Fernhalten von Fingern; Drahtschutz, spritzwassergeschützt, IK03 | 0,35 J verstärkt, Schutzklasse II, Steckverbinder, 3-polig, Notbeleuchtung einsatzbereit (durch kompatibles Batterie-Kit-Zubehör)

Allgemeine Informationen

Lichtquelle austauschbar	Nein
Anzahl Betriebsgeräte	Einheit
Betriebsgerät inklusive	Ja
Montage	Einbau- und Einlegeleuchten
Portfolio	Good
Garantiedauer	5 Jahre

Lichttechnische Daten

Lichtstrom	1.200 lm
Ähnlichste Farbtemperatur	3000 K
Nennlichtausbeute (Nom)	100 lm/W
Farbwiedergabeindex (CRI)	80
Farbe der Lichtquelle	3000/4000/6500
Optik	Abstrahlungswinkel (100°)
Ausstrahlungswinkel Leuchte	110°
Unified Glare Rating CEN	28

Photobiologische Sicherheit gemäß EN 62471	RG0
Komplett-Set Typ	All-in, Multi Color Temperature

Betrieb und Elektrik

Eingangsspannung	220 bis 240 V
Eingangsfrequenz	50 oder 60 Hz
Einschaltstrom	5 A
Einschaltzeit	0,1 ms
Systemleistung	12 W
Leistungsfaktor (Bruchteil)	0.9
Elektrischer Anschluss	Steckverbinder, 3-polig
Kabel	Kabel mit Steckverbinder, 2-polig
Anzahl Leuchten pro Sicherung mit 16 A Typ B	212
Geeignet zum häufigen Ein- und Ausschalten	Nicht anwendbar
IEC-Schutzklasse	Schutzklasse II
Klirrfaktor	20 %

Lichtregelung und Dimmen

Dimmbar	Nein
Konstanter Lichtstrom	Nein

Mechanik und Gehäuse

Gehäusematerial	Metall
Reflektor-Material	-
Optisches Material	Acrylat
Material optische Abdeckung	Polykarbonat
Befestigungsmaterial	Stahl
Gehäusefarbe	Weiß
Ausführung optische Abdeckung	Satiniert
Gesamte Höhe	25 mm
Gesamter Durchmesser	170 mm
Schutzart (IP)	IP20/44 [Fernhalten von Fingern; Drahtschutz, spritzwassergeschützt]
Schlagfestigkeit (IK)	IK03 [0,35 J verstärkt]
Montage	Einbau- und Einlegeleuchten
Nettogewicht (Stück)	0,300 kg

Notfallbetrieb

Zentrale Notbeleuchtung	Nein
Notbeleuchtung	Notbeleuchtung einsatzbereit (durch kompatibles Batterie-Kit-Zubehör)

Genehmigung und Anwendung

Deckungsgrad der Isolierung	Full coverage acc. to IEC 60598-1 9.0
Glühfadentest	Temperatur: 650 °C, Dauer: 30 s
Entflammbarkeitszeichen	Zur Montage auf normal entflammbare Oberflächen (F-Zeichen)
CE-Zeichen	Ja
EU RoHS-konform	Ja
Flackerwert (PstLM) – Flackerwert gemäß EN 61000-3-3	0,9
Messung der Sichtbarkeit des Stroboskopeffekts (SVM)	0,3
Umgebungstemperaturbereich	-20 bis +40 °C

Initialkennwerte (IEC-konform)

Lichtstromtoleranz	+/-10%
Anfängliche Farbsättigung	(ANSI3000K, 0.4339;, 0.4033 ; 4000K0.3761;0.3658 ; ANSI6500K0.3123;0.3283) 5SDCM
Toleranz Leistungsaufnahme	+/-10%

Lebensdauerkennwerte (IEC-konform)

Nutzlebensdauer L70B50	50.000 Stunde(n)
Lichtstromstabilität (EN-IEC 62722-2-1) bei mittlerer Nutzlebensdauer* von 50.000 Std.	L70

Produktdaten

Bestell-Produktname	DN065B G4 12S/830_840_865 PSU-E D150 RD
Gesamtbezeichnung des Produkts	DN065B G4 12S/830_840_865 PSU-E D150 RD

Gesamt-Produktcode	872016930395901
Bestellcode	8720169303959
Material-Nr. (12NC)	929004083532
Anzahl pro Verpackung	1
EAN/UPC – Produkt/Kiste	8720169303959
Zähler - Pakete pro Außenkarton	12
EAN Umverpackung	8720169303966

Abmessungsskizzen

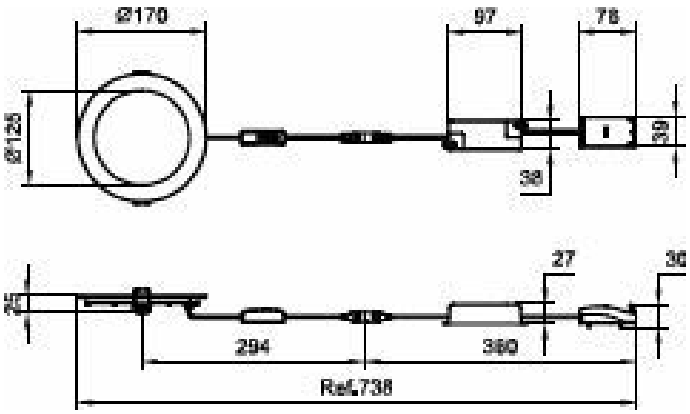

Photometrische Daten

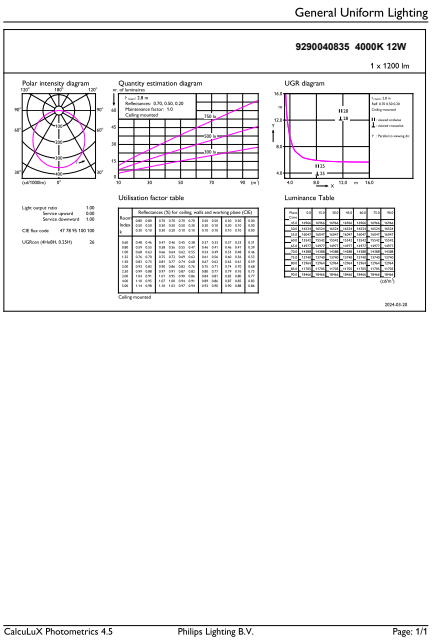

General uniform lighting - DN065B G4 12S/830_840_865 PSU-E D150 RD

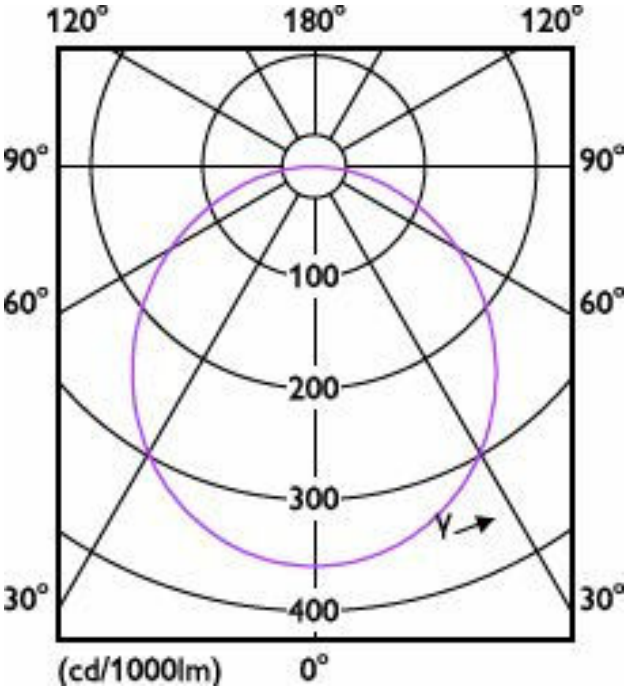

Light Distribution Diagram - DN065B G4 12S/830_840_865 PSU-E D150 RD

Kompatibles Zubehör

Zubehörbild	Zubehörcode	Zubehörname	Webseite
	912401483602	EM300V ELB_ELP3 kit LV 3.6V 4800mAh LIB	Produkt-Webseite

Zugehörige Dokumente

Dokumente und Zertifikate	Dokumentname	Herunterladen
Installation Instructions	Ledinaire-SlimDownlight-gen4-PSU-E-INI.pdf	Herunterladen

Software-Plugins	Dokumentname	Herunterladen
IES File	DN065B-G4-12S-830-840-865-PSU-E-D150-RD-IES.ies	Herunterladen

© 2026 Signify Holding. Alle Rechte vorbehalten. Die hier bereitgestellten Informationen können ohne vorherige Ankündigung geändert werden. Signify gibt keine Zusicherungen und übernimmt keine Garantie bezüglich der Richtigkeit oder Vollständigkeit der in diesem Dokument enthaltenen Informationen und haftet nicht für Handlungen, die im Vertrauen darauf ausgeführt werden. Die in diesem Dokument vorgestellten Informationen sind, sofern keine anderslautende Vereinbarung mit Signify besteht, nicht als kommerzielles Angebot gedacht und sind nicht Teil eines Angebots oder Vertrags. Philips und das Philips Schildsymbol sind eingetragene Warenzeichen der Koninklijke Philips N.V.